GAPOSA

MOTEURS & AUTOMATISMES

MOTORISATION *RESIDENTIELLE*

FERMETURE *INDUSTRIELLE ET COMMERCIALE*

GAPOSA 56°

De l'ingénierie à la production, en passant par la planification, le contrôle qualité et le service marketing et commercial, notre mission est d'atteindre l'excellence en matière de produits et de services. Le résultat direct est l'obtention de plusieurs brevets innovants et de produits très fiables de hautes performances.
Nous sommes en perpétuelle recherche d'efficacité, de fiabilité, de performance et d'innovation et par dessus tout, fiers que le projet de notre société contribue à une meilleure qualité de vie au quotidien.

Fondée en 1969 par Cesare Gasparrini, Gaposa est fière de ses plus de 50 ans d'activité

GAPOSA 56°

5
Gammes de moteurs pour portes industrielles

350
Moteurs tubulaires différents

15
Stations de contrôle qualité

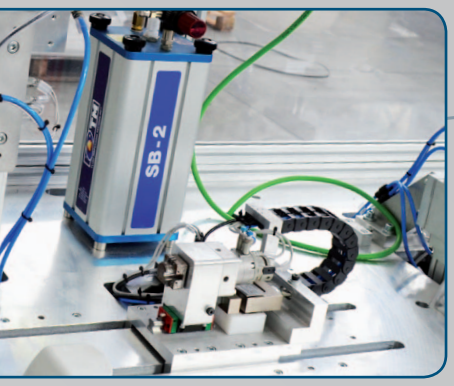

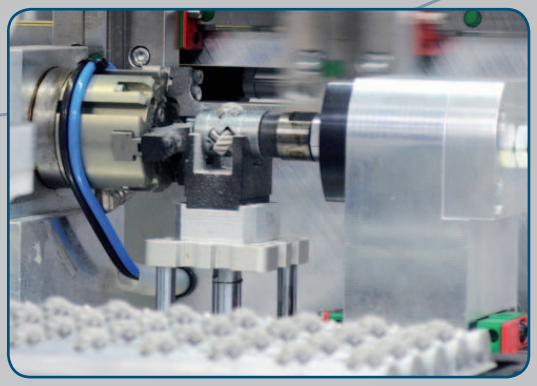

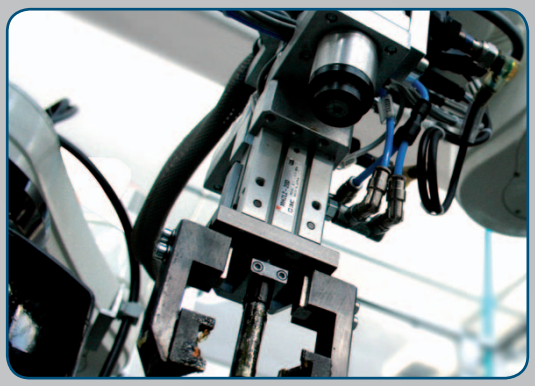

3
Centres de fabrication

140
Employés

SIEGE SOCIAL
Moteurs et Automatismes

Bobinnage

Éléctronique

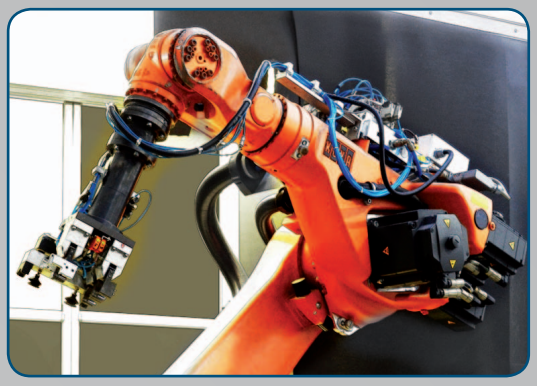

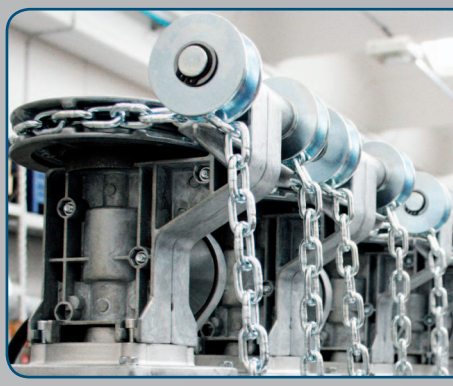

L'entreprise

Gaposa est un fabricant italien qui produit des solutions d'automatisation pour portes industrielles et de garage ainsi que pour volets roulants et systèmes de protection solaire. Gaposa a persévéré, dès ses premières années d'activité, dans une politique constante de R&D afin d'anticiper les évolutions du marché.

Avec de nombreux brevets et une production 100% italienne, Gaposa a renforcé sa position de leader sur le marché industriel et résidentiel.

Cette stratégie a permis à l'entreprise d'accroître remarquablement sa présence internationale, avec 5 filiales directes aux Etats-Unis, en France, en Espagne, en Bulgarie et en Chine ainsi que l'exportation dans plus de 30 pays sur tous les continents.

USA
GAPOSA Inc.
Philadelphie

Espagne
Gaposa España
Valence

France
Gaposa France
Lyon

Bulgarie
Gaposa South East Europe
Sofia

Italie
Gaposa
Fermo

Chine
Yancheng Gaposa Trading
Jiangsu

Chantiers références

Leader de la motorisation silencieuse pour stores à enrouleur, Gaposa a été choisi pour les projets les plus significatifs de ces dernières années.
Les programmes suivants ne sont que quelques exemples de projets où les moteurs Gaposa ont été préférés pour leur très faible niveau sonore et leur grande fiabilité.

Singapore - Create research center

Madrid - Caja Tower

New York - NYT Building

Shanghai - Baccarat residences

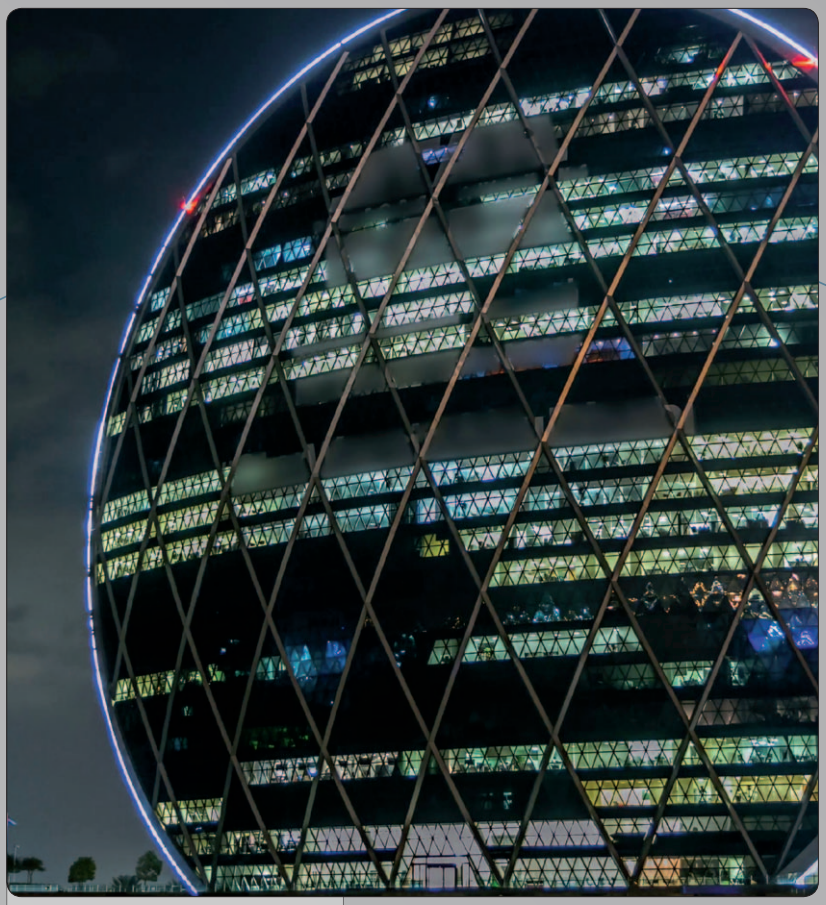

Abu Dhabi - Aldar Headquarters

Paris - First Tower

New York - IAC Headquarters

Motorisations pour fermetures résidentielles

13 MOTORISATION SOLAIRE
XQ AUTONOMO

23 STORES ROULEAUX & ECRANS DE PROJECTION

24 Sileo XS - Introduction
26 Sileo XS30DC
28 Sileo XS40DC
30 Sileo XS50DC
32 Tableau de selection
34 Accessoires
35 Armoires de contrôle centralisées
36 Sileo XS40 | XS50
38 Sileo XQ40 | XQ50

41 STORES VÉNITIENS

42 Sileo XS40 | XQ40

45 VOLETS

46 XS50 PREMIUM HT
50 XQ50 SENSE | XQ50
52 XQ50BX | XQ50P
54 XQ40

57 ZIP SCREENS

59 XS50 PREMIUM HT SENSEZIP
60 XQ50 SENSEZIP
61 XQ40 SENSEZIP

63 STORES

64 XQ50 type S | XQ50 type D
66 XQ50 | XQ50 type M
68 XQ60 | XQ60 type M

71 PORTES ENROULABLES

72 XQ50 | XQ60 type G

74 Fonctions moteurs AC
76 Tableau de sélection, moteurs AC
78 Adaptations & Supports
88 Accessoires

91 COFFRETS DE COMMANDES ET DISPOSITIFS DE CONTRÔLE

92 RollApp - Home automation
94 linkIT
96 Émetteurs Emitto Element
97 Émetteurs Emitto Smart K
98 Émetteurs Emitto Smart
100 Émetteurs Emitto Smart16
101 Émetteurs Emitto Slim
102 Recepteurs radio
104 Capteurs climatiques
106 QC201
107 Relais commande groupée
109 Recepteurs radio
110 Inverseurs

Motorisation et dispositifs de contrôle pour portes industrielles

113 RIDEAUX MÉTALLIQUES

114 SPLIT
116 XQ80

121 PORTES INDUSTRIELLES

122 Sidone BRD
124 Sidone MIDI
126 Sidone MAXXI
134 Sidone KTC

143 PORTES RAPIDES

144 Rapido BBS
145 Rapido BRD

155 PORTES SECTIONNELLES

156 BHS
157 BHS Completo
162 Kit BBS

165 COFFRETS DE COMMANDES ET DISPOSITIFS DE CONTRÔLE

166 QC600 / QC600S / QC600W
167 QC500 / QC501
168 QC400 / QC401
169 QC40F/L QC41F/L
170 QC300 / QC301 / QC300R
171 QCMR500 / QCLSM
172 Accessories
174 QC00
175 QC000
176 Émetteurs
178 Dispositifs de sécurité
179 Accessoires
180 Sélecteurs et inverseurs
182 Résumé des armoires de controle et tableau récapitulatif

185 ANTICHUTE

190 Embouts télescopiques
192 Tableau de selection

GAPOSA

AUTONOMO

Motorisation Solaire pour volets roulants, stores Zips et Bannes

GAPOSA

AUTONOMO

Conçu pour offrir un niveau inégalé de commodité, d'efficacité et de respect de l'environnement, le programme **AUTONOMO** transforme notre façon d'interagir avec les stores zips, les volets roulants et les stores intérieurs.

Avec plusieurs options de panneaux solaires, de couples (1 à 50Nm) et des solutions de batterie, le programme **AUTONOMO** de Gaposa répondra à tous les besoins.

Fonction de détection de couple.
Le ***moteur solaire Autonomo*** est équipé d'une fonction de détection de couple à la pointe de la technologie. Cette fonction intelligente permet au moteur de détecter avec précision les niveaux de résistance durant son fonctionnement, garantissant un mouvement précis et fiable.

Station solaire.
Développée pour s'adapter à toutes les installations. La station solaire SPB18 sera parfaite pour les stores Zip où l'espace à l'intérieur du coffre est limité ou pour la modernisation d'un coffre tradi par un moteur solaire.

Détection à double essai
La sécurité est d'une importance primordiale. Avec sa détection d'obstacles à double essai, le moteur détecte instantanément tout obstacle ou bourrasque dans la trajectoire du store Zip ou du volet roulant.

Basé sur le même principe que le **programme de moteurs solaires extérieurs** mais avec un panneau spécialement conçu pour être **installé à l'intérieur**, l'***Autonomo*** pour stores d'intérieur est parfait lorsqu'il n'y a pas de prise de courant à proximité.
La gamme complète de moteurs batterie est compatible avec le panneau solaire SPM10.

COMPOSANTS ET DETAILS TECHNIQUES

KIT **XQBPX616** (6 Nm)

Moteurs	Série	Couple	Vitesse	Panneau solaire	Batterie	Connecteurs	Tours	Puissance	Ampérage
XQDC4SX616	**XQ40**	6 Nm	16 rpm	**SPM18**	**BNH22**	Standard (câble 25 cm)	160	36 W	3.0 A

KIT **XQBPX1012** (10 Nm)

Moteurs	Série	Couple	Vitesse	Panneau solaire	Batterie	Connecteurs	Tours	Puissance	Ampérage
XQDC4SX1012	**XQ40**	10 Nm	12 rpm	**SPM18**	**BNH23**	Standard (câble 25 cm)	160	36 W	3.0 A

KIT **XSBPX2012 – XQBPX2016** (20 Nm)

Moteurs	Série	Couple	Vitesse	Panneau solaire	Batterie	Connecteurs	Tours	Puissance	Ampérage
XSDC5SX2012 Sleo	**XS50**	20 Nm	12 rpm	**SPM30**	**BNH24**	Standard (câble 25 cm)	80	72 W	6.0 A
XQDC5SX2016	**XQ50**	20 Nm	16 rpm	**SPM30**	**BNH24**	Standard (câble 25 cm)	80	72 W	6.0 A

KIT **XQBPX309** (30 Nm)

Moteurs	Série	Couple	Vitesse	Panneau solaire	Batterie	Connecteurs	Tours	Puissance	Ampérage
XQDC5SX309	**XQ50**	30 Nm	9 rpm	**SPM30**	**BNH24**	Standard (câble 25 cm)	80	72 W	6.0 A

Panneaux solaires	SPM18	SPM30
Courant max	200 mA	360 mA
Tension max	18 V	18 V
Puissance maximum	3.6 W	6.4 W
Protection IP	IP X4	IP X4

Batterie	BNH22	BNH23	BNH24
Voltage	12V / Ni-MH	12V / Ni-MH	12V / Ni-MH
Capacité	2200 mAh	2500 mAh	4000 mAh
Temp. de fonctionnement	-20°C/+70°C	-20°C/+70°C	-20°C/+70°C

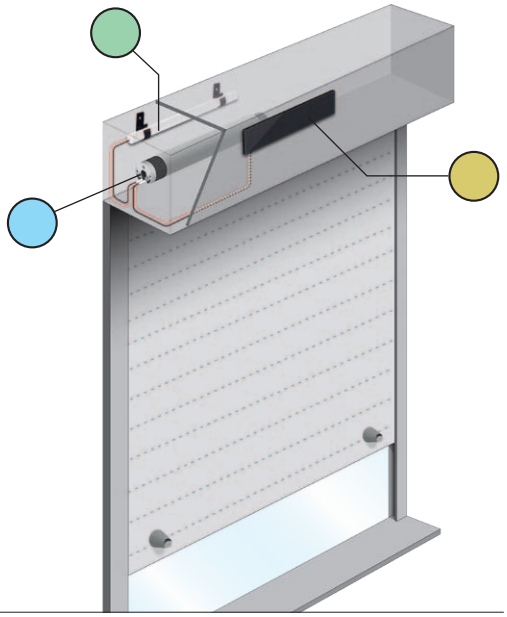

YPE DE TÊTES DE MOTEUR XQ40

XQDC4SX616 (Kit XQBPX616)
XQDC4SX1012 (Kit XQBPX1012)

• Moteur avec tête en étoile, antenne intégrée et couronne série 50

XQDC4S**V**X616 (Kit XQBP**V**X616)
XQDC4S**V**X1012 (Kit XQBP**V**X1012)

• Moteur compact à tête ronde

ACCESSOIRES **BPX**

BB22
Supports pour batterie

KIT **XQBPLX1012** SOLAR STATION (10 Nm)

Moteurs	Série	Couple	Vitesse	Panneau solaire + Batterie	Connecteurs	Tours	Puissance	Ampérage
XQDC4LX1012	**XQ40**	10 Nm	12 rpm	**SPB18**	Étanche (câble 50 cm)	160	36 W	3.0 A

KIT **XSBPLX2012 – XQBPLX2016** SOLAR STATION (20 Nm)

Moteurs	Série	Couple	Vitesse	Panneau solaire + Batterie	Connecteurs	Tours	Puissance	Ampérage
XSDC5LX2012 Sileo	**XS50**	20 Nm	12 rpm	**SPB18**	Étanche (câble 50 cm)	80	72 W	6.0 A
XQDC5LX2016	**XQ50**	20 Nm	16 rpm	**SPB18**	Étanche (câble 50 cm)	80	72 W	6.0 A

KIT **XQBPLX309** SOLAR STATION (30 Nm)

Moteurs	Série	Couple	Vitesse	Panneau solaire + Batterie	Connecteurs	Tours	Puissance	Ampérage
XQDC5LX309	**XQ50**	30 Nm	9 rpm	**SPB18**	Étanche (câble 50 cm)	80	72 W	6.0 A

KIT **XQBPLX403** SOLAR STATION (40 Nm)

Moteurs	Série	Couple	Vitesse	Panneau solaire + Batterie	Connecteurs	Tours	Puissance	Ampérage
XQDC5LX403	**XQ50**	40 Nm	3 rpm	**SPB18**	Étanche (câble 50 cm)	80	36 W	3.0 A

Solar Station	**SPB18**
Panneaux solaires	
Courant max	305 mA
Tension max	18 V
Puissance maximum	5.5 W
Protection IP	IP 55
Batterie avec profilé aluminium	
Voltage	12V / Ni-MH
Capacité	5000 mAh
Temp. de fonctionnement	-20°C/+70°C

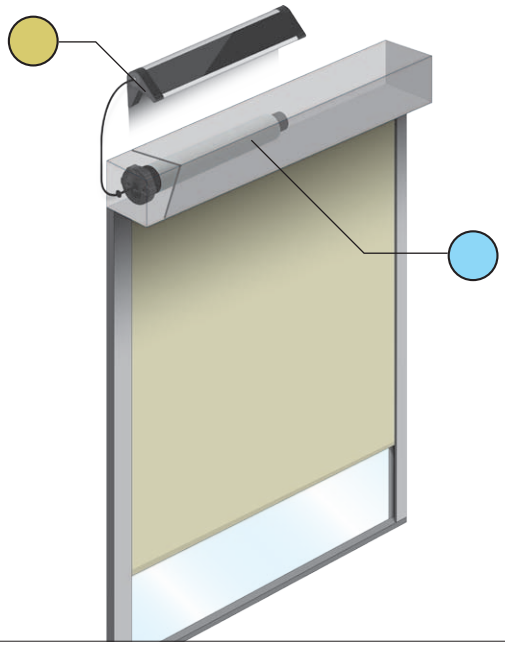

YPE DE TÊTES DE MOTEUR XQ40

XQDC4LX1012 (Kit XQBPLX1012)

• Moteur avec tête en étoile, antenne intégrée et couronne série 50

XQDC4LVX1012 (Kit XQBPLVX1012)

• Moteur compact à tête ronde

DETAILS TECHNIQUES COMMUNS DES MOTEURS

Alimentation	12 V
Temp. de fonctionnement	-10° C / +40° C
Coupure thermique	6 min
Fréquence radio	868.30 MHz
Protection IP	IP44

OPTIONS

FLAXTWCC
Câble en Y à double connexion pour rajouter un panneau solaire supplémentaire

FLAX13W098
Câble de 2 m pour connecter les moteurs **AUTONOMO** LX au réseau d'alimentation 12V via un transformateur (non inclus)

FLAX31W021
Rallonge avec connecteurs étanches (3m)

Kit d'accessoires
pour moteurs **XQ40** à tête compacte

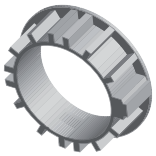

AXRRF4
Adaptation couronne

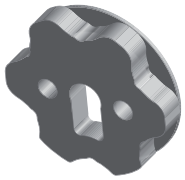

AXT45
Adaptateur de tête ronde en étoile

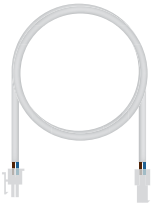

FLAXTWP1
Câble d'extension pour le raccordement des panneaux solaires SPM18/30 (1 m)

FLAXTWP5
Câble d'extension pour le raccordement des panneaux solaires SPM18/30 (5 m)

FLAXMC-NI
Kit de charge avec connecteurs magnétiques en combinaison avec le chargeur de batterie BC15NH/BC16NH (non inclus)

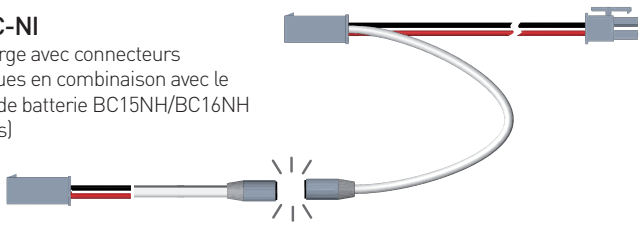

Le chargeur est connecté en rapprochant les deux bornes magnétiques.
Une fois la charge terminée, il suffit de tirer légèrement pour les déconnecter.

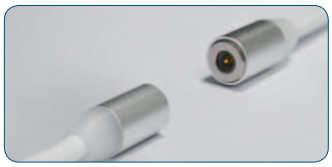

CHARGEURS BATTERIE

BC16NHX2
Chargeur de batterie « Dual Charger ». Il vous permet de charger deux packs de batteries différents en même temps grâce aux deux circuits indépendants dont il est équipé.
Il dispose d'une interface programmable intuitive et d'un ventilateur de refroidissement pour une utilisation intensive.

Entrée : 100-240 VAC / 11-18VDC
Puissance de charge :
AC : CH1 CH2 = 150W
DC : 120W x 2
Courant de charge : 0,1-10A x 2
Dimensions : 145 x 100 x 65 mm
Longueur du câble : 110 - 20 cm

BC18NHD.EU
Chargeur de batterie pour batteries NI-MH jusqu'à 5000mA

Tension d'entrée: 100-240VAC - 50/60Hz - 0.6 AMax
Tension de sortie: 12/18VDC - 1.0 A
Dimensions: 45 x 84 x 30 mm
Longueur du câble : 130 cm

BC18NHD.EU
Prise électrique de type C

BC18NHD.US
Prise électrique de type A

BC18NHD.UK
Prise électrique de type G

FLAX31W020
Interface pour connecter le chargeur à la station solaire SPB18 (panneau solaire à batterie NI-MH sur profilé en aluminium étanche)

BC15NH
Chargeur de batterie pour batteries NI-MH jusqu'à 2500mA

Tension d'entrée: 100-240 VAC - 50/60 Hz - 0.5 A Max
Tension de sortie: 12.6 VDC - 1000 mA
Dimensions: 40 x 58 x 32 mm
Longueur du câble : 180 cm

DIMENSIONS (en mm)

Moteurs

XQDC4SX616

XQDC4SX1012
XQDC4LX1012

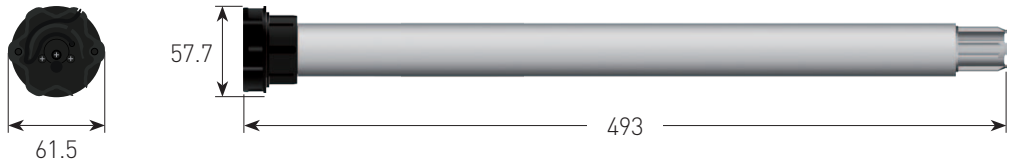

XQDC4SVX616

XQDC4SVX1012
XQDC4LVX1012

XQDC5SX2016
XQDC5LX2016

XSDC5SX2012 Sileo
XSDC5LX2012 Sileo

XQDC5SX309
XQDC5LX309

XQDC5LX403

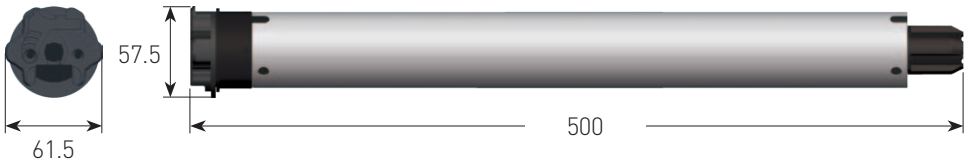

Batteries

BNH22
BNH23

BNH24

Panneaux solaires

SPM18

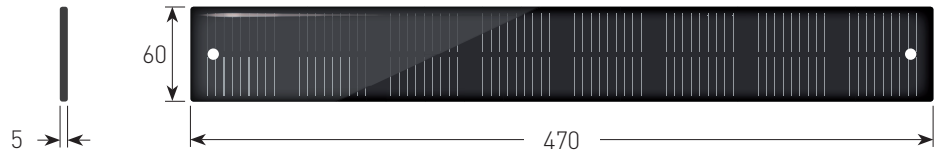

SPM30

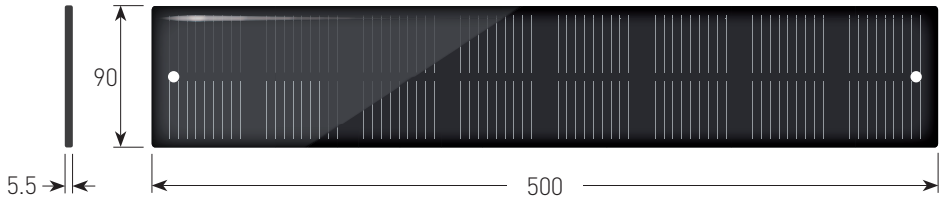

SPB18

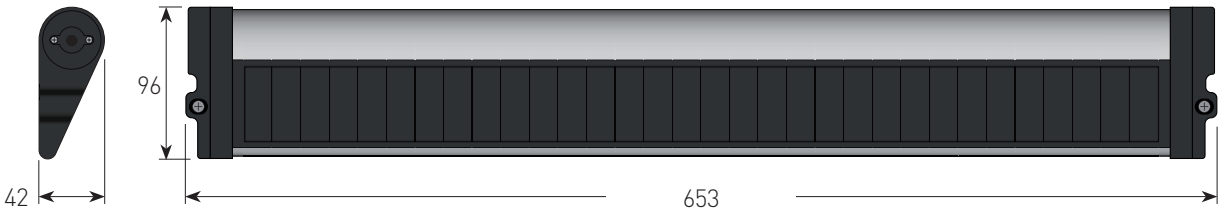

COMPOSANTS ET DETAILS TECHNIQUES

KIT **XQBPLX5012 / XQBPLX5012S*** SOLAR STATION (50 Nm)

Moteurs	Série	Couple	Vitesse	Panneau solaire + Batterie	Connecteurs	Tours	Puissance	Ampérage
XQDC5LX5012/S*	**XQ50**	50 Nm	12 rpm	**SPB22**	Étanche (câble 50 cm)	80	150 W	9.0 A

Solar Station	SPB22
Panneaux solaires	
Courant max	305 mA
Tension max	22 V
Puissance maximum	6.5 W
Protection IP	IP 55
Batterie avec profilé aluminium	
Voltage	16.8V / Ni-MH
Capacité	4200 mAh
Temp. de fonctionnement	-20°C/+70°C

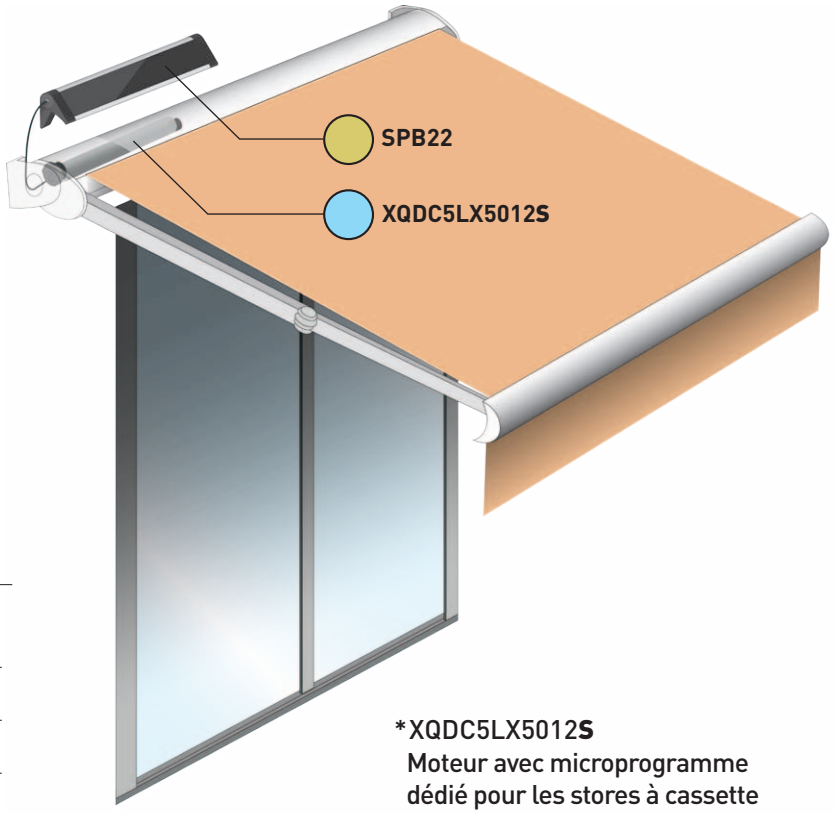

*XQDC5LX5012**S**
Moteur avec microprogramme dédié pour les stores à cassette avec à dégagement réduit de l'arrière.

DETAILS TECHNIQUES MOTEUR

Alimentation	16.8 V
Temp. de fonctionnement	-10° C / +40° C
Coupure thermique	6 min
Fréquence radio	868.30 MHz
Protection IP	IP44

DIMENSIONS mm

XQDC5LX5012
XQDC5LX5012S

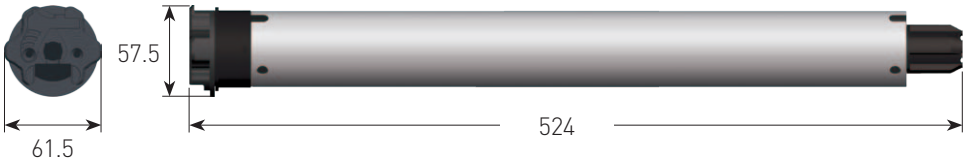

SPB22

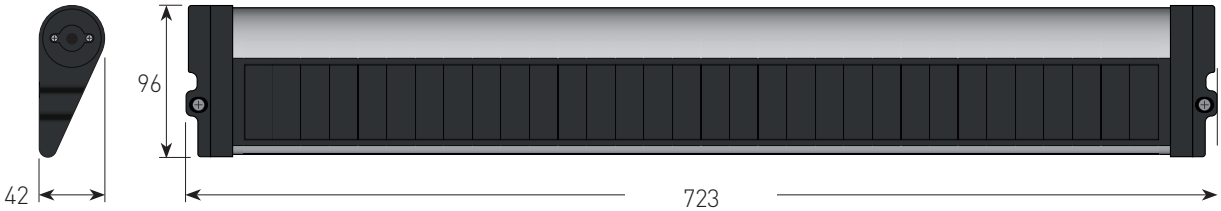

CHARGEURS BATTERIE

BC18NH
Chargeur de batterie pour batteries NI-MH
jusqu'à 5000mA

Tension d'entrée: 100-240 VAC - 50/60 Hz - 0.6 A Max
Tension de sortie: 12/18VDC - 1.0 A
Dimensions: 45 x 84 x 30 mm
Longueur du câble : 130 cm

OPTIONS

FLAX31W033
Rallonge avec connecteurs
étanches (3m)

GAPOSA

STORES ROULEAUX
& ECRANS DE PROJECTION

Avec les moteurs **Sileo**, vous accédez à une gamme étendue de moteurs qui illustrent le niveau d'excellence technologique atteint par GAPOSA dans le secteur. Le niveau de haute qualité garantit par une technologie de pointe et par un firmware propriétaire fournit un contrôle total sur les performances de bas niveau sonore de chaque moteur.

SileoXS DC SileoXS SileoXQ

SileoXS

MOTORISATION
ULTRA SILENCIEUSE

Generating comfort

Les utilisateurs sont de plus en plus conscients des technologies disponibles aujourd'hui pour la modulation de la lumière naturelle et la protection solaire directe. Ils exigent de plus en plus de confort chez eux et au travail et ne renoncent pas au confort visuel et acoustique qui contribuent fortement à leur bien-être. Les moteurs Gaposa ultra silencieux permettent un fonctionnement silencieux des stores en pleine harmonie avec leurs mouvements.

SileoXS

Conception de réduction phonique supérieure

Ce qui rend la gamme si unique est **l'engrenage de vis sans fin planétaire**, qui offre un fonctionnement ultra silencieux sans l'obligation d'utiliser des composants d'amortissement à l'intérieur du moteur pour l'absorption du bruit et des vibrations.

engrenage de vis sans fin planétaire

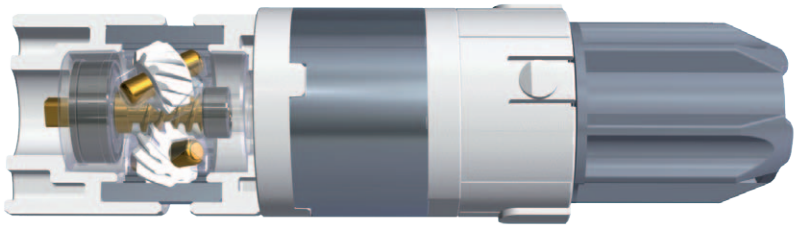

XSDC Principales caractéristiques

- Silencieux
- Vitesse constante et contrôlée
- Accostage doux des fins de courses haute et basse
- Economie d'énergie
- Réglage facile des fins de courses
- Connexion de câblage facile et sécurisée
- Connecteurs à contacts secs

Niveaux sonores

[1] Valeur moyenne de la pression acoustique enregistrée dans une pièce acoustique à une distance de 1 m.

Note

Transducteur et matériel d'acquisition :
- Microphone ½ pouce à condensateur à champ libre prépolarisé, 50mVPa
- 24 bits 102,4 kS/S ±10 V

Modèles DC	Couple (Nm)	Vitesse (rpm)	Db (A)[1]
XSDC3EX030B/BI/BC/BE	1.1	30	36
XSDC3EX226B/BI/BC/BE	2	26	38
XSDC3EX128 / XSDC3DX128	1.5	28	38
XSDC3EX228 / XSDC3DX228	2	28	38
XSDC4EX326B	3	18-28	/
XQDC4EX615B	6	15	39
XSDC5EX326B	3	26	34
XSDC5EX615B	6	15	39
XSDC5DX428 / XSDC5ED428	4	28	34

Modèles AC	Couple (Nm)	Vitesse (rpm)	Db (A)[1]
XS4EX330 / XS4E330 / XS4P330	3	30	39
XS4EX620 / XS4E620 / XS4P620	6	20	39
XS5EX530 / XS5E530 / XS5P530	5	30	42
XQ5EX926 / XQ5E926 / XQ5P926	9	26	46
XS5EX1030 / XS5E1030 / XS5P1030	10	30	44

SileoXS 30 DC

MOTORISATION ULTRA SILENCIEUSE
AVEC BATTERIE

XSDC3 **EX B**

Avec récepteur radio intégré avec encodeur électronique

CARACTERISTIQUES PRINCIPALES

Modèles	**XSDC3EX030B XSDC3EX030BI XSDC3EX030BC XSDC3EX030BE**	**XSDC3EX226B XSDC3EX226BI XSDC3EX226BC XSDC3EX226BE**
Couple	1.1 Nm	2 Nm
Vitesse	30 rpm	26 rpm
Puissance	15 W	18 W
Intensité	1.40 A	1.60 A
Type FDC	Électronique	Électronique
Tours max	70	70

DETAILS TECHNIQUES

Voltage	12 VDC
Coupure thermique	6 min
Fréquence radio	868.30 MHz
Protection	IP30
Temp. de fonctionnement	-10°C / +40°C
Classe d'isolation	III

TYPE DE TÊTES DE MOTEUR DISPONIBLES

XSDC3EX030B
XSDC3EX226B

• Moteur à tête compacte et batterie intégrée. Câble d'alimentation et antenne externe

XSDC3EX030BI
XSDC3EX226BI

• Moteur à batterie intégrée. Prise de charge et antenne intégrées

XSDC3EX030BC
XSDC3EX226BC

• Moteur à batterie intégrée. Câble de charge externe et antenne intégrée

XSDC3EX030BE
XSDC3EX226BE

• Moteur à batterie externe. Prise de charge et antenne intégrées

DIMENSIONS mm

Modèles	A
XSDC3EX030BI BC	532
XSDC3EX226BI BC	553
XSDC3EX030BE	335
XSDC3EX226BE	356

Modèles	A
XSDC3EX030B	532
XSDC3EX226B	553

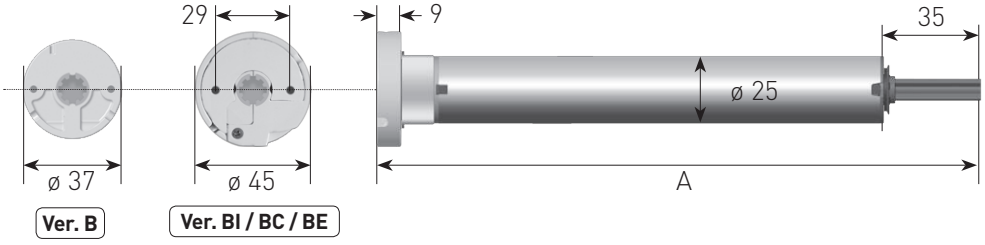

SileoXS 30 DC

MOTORISATION ULTRA SILENCIEUSE
AVEC ALIMENTATION EXTERNE

XSDC3 **EX**

Avec récepteur radio intégré avec encodeur électronique

XSDC3 **DX**

Avec récepteur radio intégré avec Avec encodeur électronique et contacts secs

XSDC3 **ED**

Avec encodeur électronique et contacts secs

CARACTERISTIQUES PRINCIPALES

Modèles	XSDC3EX128(L) XSDC3DX128(L) XSDC3ED128(L)	XSDC3EX228(L) XSDC3DX228(L) XSDC3ED228(L)
Couple	1.5 Nm	2 Nm
Vitesse	28 rpm	28 rpm
Puissance	22 W	25 W
Intensité	0.90 A	1.10 A
Type FDC	Électronique	Électronique
Tours max	35	35

DETAILS TECHNIQUES

Voltage	24 VDC
Coupure thermique	6 min
Fréquence radio (type EX/DX)	868.30 MHz
Protection	IP30
Temp. de fonctionnement	-10°C / +40°C
Classe d'isolation	III

TYPE DE TÊTES DE MOTEUR DISPONIBLES

XSDC3EX128
XSDC3DX128
XSDC3ED128
XSDC3EX228
XSDC3DX228
XSDC3ED228

• Moteur à tête compacte et antenne externe

XSDC3EX128L
XSDC3DX128L
XSDC3ED128L
XSDC3EX228L
XSDC3DX228L
XSDC3ED228L

Ver. L

• Moteur avec antenne intégrée

CABLEAGE

Ver. EX
Câble d'alimentation

Ver. ED / DX
Câble d'alimentation +
Câble contact sec

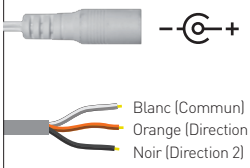

Longueur maximale du câble d'alimentation
(pour garantir les caractéristiques)

AWG 14	60 m
AWG 16	35 m
AWG 18	25 m

DIMENSIONS mm

Modèles	A	ø B
XSDC3EX128	349	25
XSDC3EX228	368	28
XSDC3DX128	349	25
XSDC3DX228	368	28
XSDC3ED128	349	25
XSDC3ED228	368	28

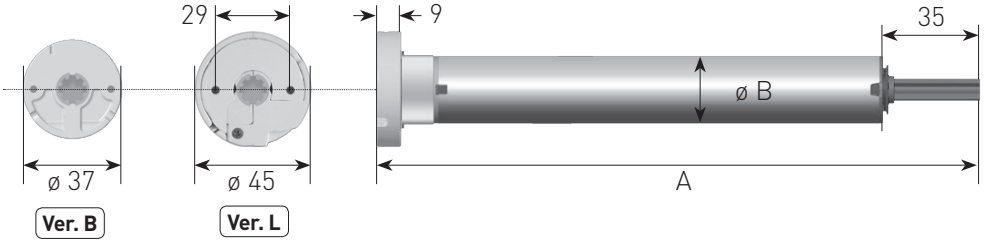

SileoXS 40 DC

MOTORISATION ULTRA SILENCIEUSE
AVEC BATTERIE

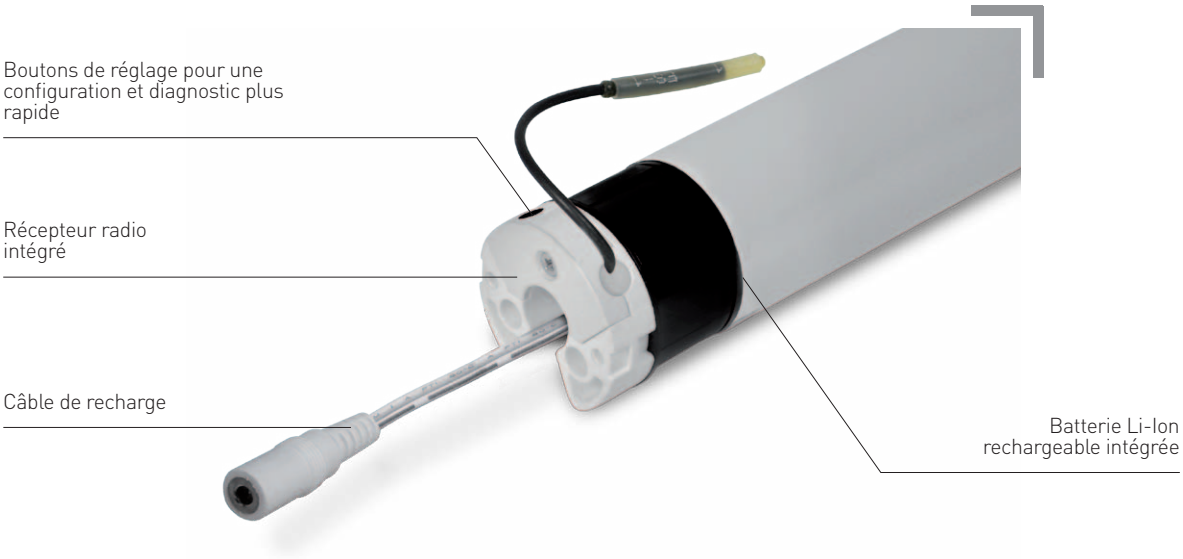

XSDC4 **EX B**

Avec récepteur radio intégré avec encodeur électronique

CARACTERISTIQUES PRINCIPALES

Moteur avec batterie Li-Ion rechargeable intégrée

Modèles	XSDC4EX326B	XQDC4EX615B
Couple	3 Nm	6 Nm
Vitesse	18-28 rpm	15 rpm
Puissance	32 W	32 W
Intensité	2.9 A	2.9 A
Type FDC	Électronique	Électronique
Tours max	55	34

DETAILS TECHNIQUES

Voltage	12 VDC
Coupure thermique	6 min
Fréquence radio (type DX)	868.30 MHz
Protection	IP30
Temp. de fonctionnement	-10°C / +40°C
Classe d'isolation	III

DIMENSIONS mm

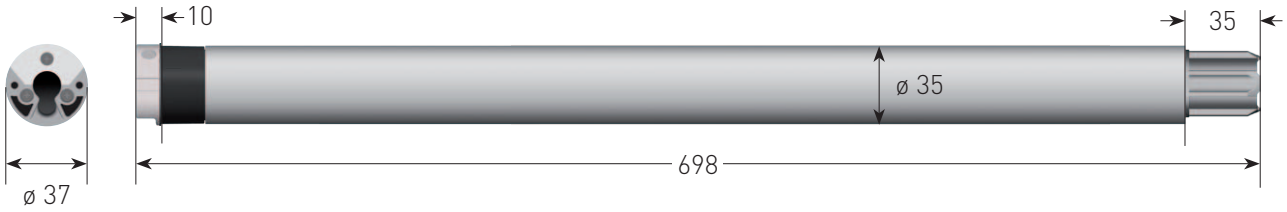

SileoXS 50 DC

MOTORISATION ULTRA SILENCIEUSE
AVEC BATTERIE

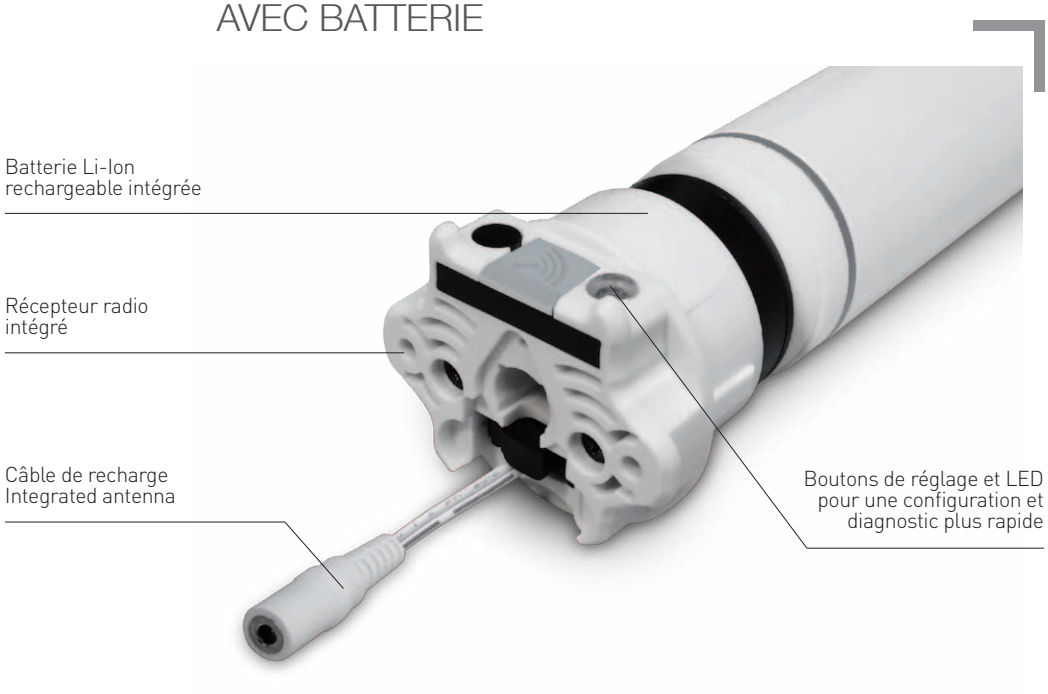

XSDC5 **EX B**

Avec récepteur radio intégré avec encodeur électronique

CARACTERISTIQUES PRINCIPALES

Moteur avec batterie Li-Ion rechargeable intégrée

Modèles	XSDC5EX326B	XSDC5EX615B
Couple	3 Nm	6 Nm
Vitesse	26 rpm	15 rpm
Puissance	32 W	32 W
Intensité	2.9 A	2.9 A
Type FDC	Électronique	Électronique
Tours max	55	34

DETAILS TECHNIQUES

Voltage	12 VDC
Coupure thermique	6 min
Fréquence radio (type DX)	868.30 MHz
Protection	IP30
Temp. de fonctionnement	-10°C / +40°C
Classe d'isolation	III

DIMENSIONS mm

Modèles	A
XSDC5EX326B	573
XSDC5EX615B	576

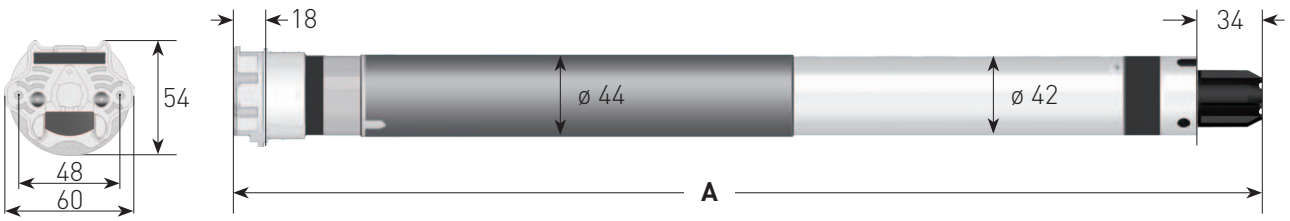

SileoXS 50 DC

MOTORISATION ULTRA SILENCIEUSE
AVEC ALIMENTATION EXTERNE

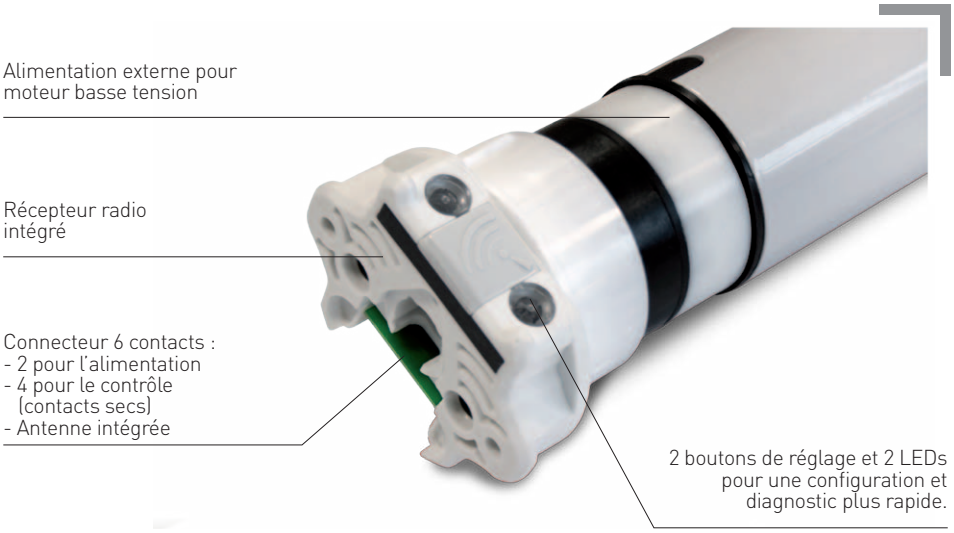

XSDC5 **DX**

Avec récepteur radio intégré avec Avec encodeur électronique et contacts secs

XSDC5 **ED**

Avec encodeur électronique et contacts secs

CARACTERISTIQUES PRINCIPALES

Modèles	XSDC5DX428 XSDC5ED428	XSDC5DX815 XSDC5ED815
Couple	4 Nm	8 Nm
Vitesse	28 rpm	15 rpm
Puissance	46 W	60 W
Intensité	2 A	2.5 A
Type FDC	Électronique	Électronique
Tours max	55	34

Moteur basse tension, alimentation externe

OPTION

FLAX13W070

Câble d'alimentation pour moteurs XSDC50 sans contacts secs

27.5 cm

DETAILS TECHNIQUES

Voltage	24 VDC
Coupure thermique	6 min
Fréquence radio (type DX)	868.30 MHz
Protection	IP30
Temp. de fonctionnement	-10°C / +40°C
Classe d'isolation	III

DIMENSIONS mm

Modèles	A	Modèles	A
XSDC5DX428	511	XSDC5ED428	511
XSDC5DX815	514	XSDC5ED815	514

CABLEAGE

Câble d'alimentation/contact sec (1,5 m)

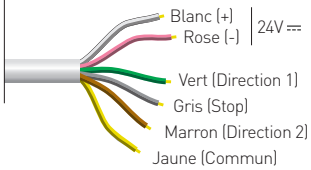

Longueur maximale du câble d'alimentation
(pour garantir les caractéristiques)

AWG 14	35 m
AWG 16	20 m
AWG 18	15 m

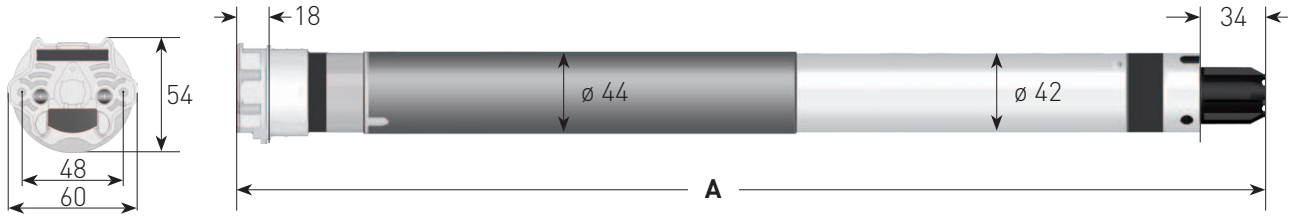

SileoXS 30 DC

ø Tube	type	XSDC30 030B[1]	XSDC30 226B[1]	XSDC30 128	XSDC30 228[2]
		Max poids total du store			
29 mm	Benthin	5,6 kg	10,5 kg	7,6 kg	/
32 mm	Benthin	5,1 kg	9,3 kg	7 kg	9,3 kg
38 mm	Rollease	4,2 kg	7,6 kg	5,8 kg	7,6 kg

SileoXS 40 DC

ø Tube	type	XSDC40 326B [1]	XSDC40 326	XSDC40 615B
		Max poids total du store		
40 mm	Rond	10,8 kg	15 kg	17,4 kg
44 mm	Rond	9,8 kg	13.6 kg	14.5 kg
50 mm	Rond	8.7 kg	12 kg	12,4 kg

SileoXS 50 DC

ø Tube	type	XSDC50 326B	XSDC50 615B	XSDC50 428	XSDC50 815
		Max poids total du store			
50 mm	Rond	8,7 kg	17,4 kg	12 kg	24 kg
60 mm	Rond	7,2 kg	14.5 kg	10,2 kg	20,5 kg
70 mm	Rond	6,2 kg	12,4 kg	8,7 kg	17,5 kg

[1] Le poids du store a une grande influence sur le nombre de cycles maxi que peut générer la batterie Lion à chaque recharge.
[2] Moteur de 20 mm

Une friction de fonctionnement est prise en compte. Les données sont théoriques mais ne tiennent pas compte de frottements supplémentaires liés à la conception du store ou une mauvaise installation. Le choix du tube doit tenir compte du fléchissement lié à la largeur et et le poids maxi supporté par le store.

BC12

Chargeur de batterie Li-On
Tension d'entrée: 100-240 VAC - 50/60 Hz - 0.5 A Max
Tension de sortie: 12.6 VDC - 1000 mA
Dimensions: 40 x 58 x 32 mm
Longueur du câble : 300 cm

Adapté aux moteurs :

XSDC3EX228B / XSDC3EX228BI
XSDC3EX030B / XSDC3EX030BI

XSDC4EX326B
XQDC4EX615B

XSDC5EX326B
XSDC5EX615B

TRASDC3

Alimentation variable 2 A
Tension d'entrée: 100-240 VAC - 50/60 Hz - 1.5 A Max
Tension de sortie: 24 VDC - 2.0 A
Dimensions: 46 x 88 x 38 mm
Longueur du câble : 300 cm

Adapté aux moteurs :

XSDC3EX128 (L)
XSDC3EX228 (L)

XSDC3ED128 (L)
XSDC3ED228 (L)

XSDC3DX128 (L)
XSDC3DX228 (L)

PLUG.EU

PLUG.US

PLUG.AU

PLUG.UK

FLAXMC-LI

Kit de charge avec connecteurs LED magnétiques en combinaison avec le chargeur de batterie BC12 (non inclus)

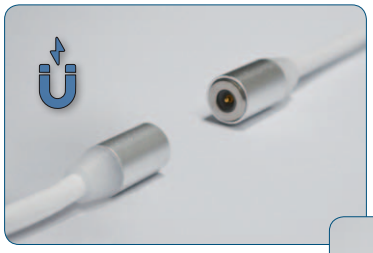

Le chargeur est connecté au moteur en rapprochant les deux bornes magnétiques. Une fois la charge terminée, il suffit de tirer légèrement pour les déconnecter. La LED du connecteur magnétique indique l'état de charge.

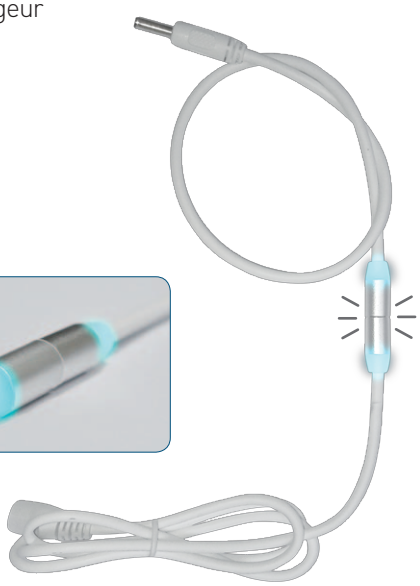

FLAX14W007.L1 (15,5 cm)
FLAX14W007.L2 (122 cm)
FLAX14W007.L3 (244 cm)

Rallonge pour câble d'alimentation avec connecteur (pour moteurs **AUTONOMO**)

TRAS.230

Alimentation variable 2,5 A
Tension d'entrée: 100-240 VAC - 50/60 Hz
Tension de sortie: 24 VDC 2.5 A
Dimensions: 117 x 51 x 32 mm
Longueur du câble : 180+165 cm

Adapté aux moteurs :

XSDC5DX815 XSDC5ED815
XSDC5DX428 XSDC5ED428

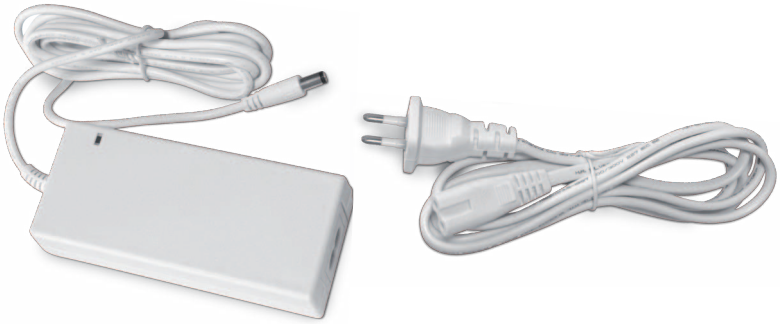

SPM10
Panneau solaire en résine
photovoltaïque monocristallin
Puissance du courant max : 100 mA
Tension max : 18 V
Puissance maximum : 1.8 W
Dimensions : 292 x 48 x 10 mm
Longueur du câble : 60 cm

Panneau solaire spécialement conçu pour être installé à l'intérieur. Parfait lorsqu'il n'y a pas de prise de courant disponible.

Armoires de commande centralisées 24V DC

ARM**4**

Alimentation pour 4 moteurs XSDC30

Détails techniques

Alimentation	100-240Vac 50/60Hz - 3.6 A
Puissance moteur	4x 24 VDC - 10 A
Connexion moteurs	4
Température de fonctionnement	-30°C /+70°C
Dimensions	133 x 208 x 80 mm

ARM**5**

Alimentation pour 5 moteurs avec entrée contact sec individuel et contrôle général

Détails techniques

Tension d'entrée - Ampérage	100-120Vac 50/60Hz - 6.0 A
	200-240Vac 50/60Hz - 4.8 A
Tension de sortie	5 x 24 VDC - 10 A
Connexion moteurs	5 DC + 5 contacts secs
Temp. de fonctionnement	-30°C /+70°C
Fusible de protection	4.0 A
Dimensions	305 x 210 x 120 mm

SileoXS 40

Alimentation secteur moteurs silencieux

XS4EX Avec fins de courses électroniques à encodeur et récepteur radio intégré

XS4E Avec fins de courses électroniques à encodeur

XS4P Avec fins de courses mécaniques

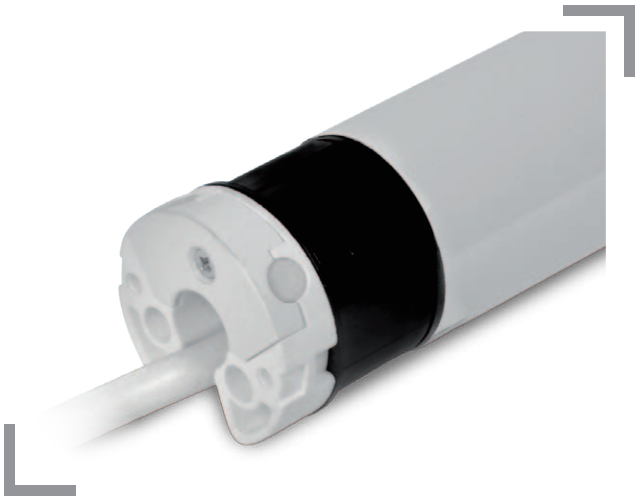

CARACTERISTIQUES PRINCIPALES

Modèles	XS4EX330 XS4E330 XS4P330	XS4EX620 XS4E620 XS4P620
Couple	3 Nm	6 Nm
Vitesse	30 rpm	20 rpm
Puissance	90 W	120 W
Intensité	0.40 A	0.60 A
Tours max (EX/E - P)	160 - 40	160 - 40

DIMENSIONS mm

Modèles	A	Modèles	A
XS4EX330	597	XS4EX620	632
XS4E330	597	XS4E620	632
XS4P330	507	XS4P620	543

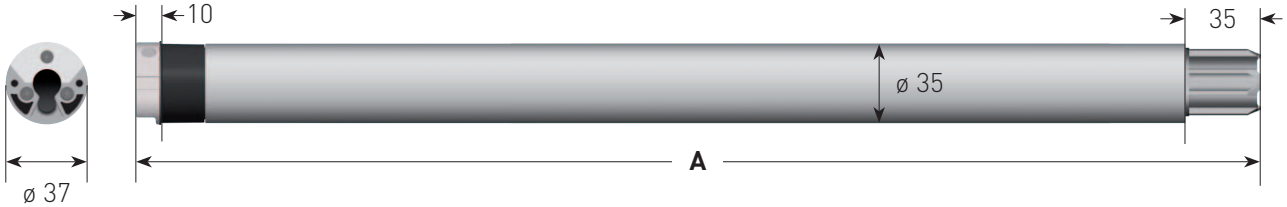

DETAILS TECHNIQUES

Alimentation	230 VAC / 50 Hz
Temp. de fonctionnement	-10°C / +40°C
Coupure thermique	4 min
Fréquence radio (type EX)	868.30 MHz
Protection	IP44

CABLEAGE

Longueur du câble standard 2.5 m

- 0.75 mm² Bleu - Neutre
- 0.75 mm² Jaune/vert - Terre
- 0.75 mm² Marron
- 0.75 mm² Noir (seulement pour version E/P)

SileoXS 50

Alimentation secteur moteurs silencieux

XS5EX Avec fins de courses électroniques à encodeur et récepteur radio intégré

XS5E Avec fins de courses électroniques à encodeur

XS5P Avec fins de courses mécaniques

CARACTERISTIQUES PRINCIPALES

Modèles	XS5EX530 XS5E530 XS5P530	XS5EX617-O XS5E617 XS5P617	XS5EX1017-O XS5E1017 XS5P1017	XS5EX1030 XS5E1030 XS5P1030	XS5EX2017-O XS5E2017 XS5P2017
Couple	5 Nm	6 Nm	10 Nm	10 Nm	20 Nm
Vitesse	30 rpm	17 rpm	17 rpm	30 rpm	17 rpm
Puissance	156 W	120 W	156 W	184 W	184 W
Intensité	0.60 A	0.60 A	0.70 A	0.90 A	0.90 A
Tours max (EX/E - P)	80 - 28	80-28	80-28	80 - 28	80-28

DIMENSIONS mm

Modèles	A	Modèles	A	Modèles	A	Modèles	A	Modèles	A
XS5EX530	520	XS5EX617-O	537	XS5EX1017-O	542	XS5EX1030	571	XS5EX2017-O	566
XS5E530	520	XS5E617	537	XS5E1017	542	XS5E1030	571	XS5E2017	566
XS5P530	481	XS5P617	516	XS5P1017	521	XS5P1030	532	XS5P2017	546

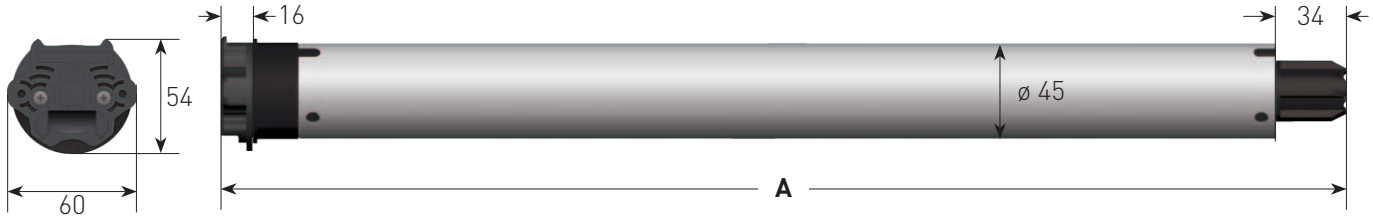

DETAILS TECHNIQUES

Alimentation	230 VAC / 50 Hz
Temp. de fonctionnement	-10°C / +40°C
Coupure thermique	4 min
Fréquence radio (type EX)	868.30 MHz
Protection	IP44

CABLEAGE

Longueur du câble standard 2.5 m

- 0.75 mm² Bleu - Neutre
- 0.75 mm² Jaune/vert - Terre
- 0.75 mm² Marron
- 0.75 mm² Noir (seulement pour version E/P)

Sileo XQ 40

Alimentation secteur moteurs silencieux

XQ4EX Avec fins de courses électroniques à encodeur et récepteur radio intégré

XQ4E Avec fins de courses électroniques à encodeur

XQ4P Avec fins de courses mécaniques

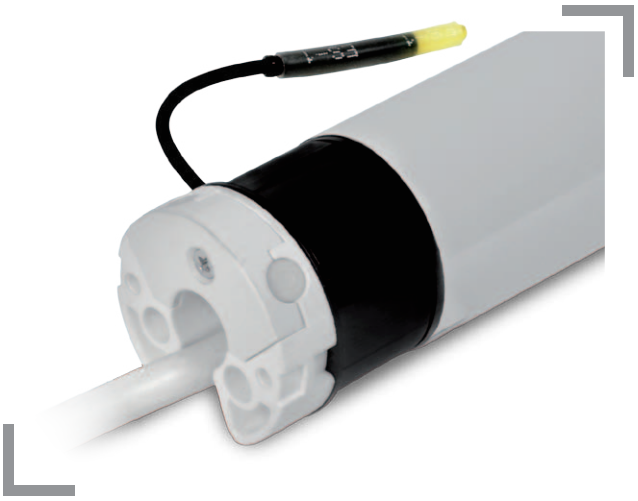

CARACTERISTIQUES PRINCIPALES

Modèles	XQ4EX148 XQ4E148 XQ4P148	XQ4EX333 XQ4E333 XQ4P333	XQ4EX426 XQ4E426 XQ4P426
Couple	1 Nm	3 Nm	4 Nm
Vitesse	48 rpm	33 rpm	26 rpm
Puissance	90 W	90 W	90 W
Intensité	0.40 A	0.40 A	0.40 A
Tours max (EX/E - P)	160 - 40	160 - 40	160 - 40

DIMENSIONS mm

Modèles	A	Modèles	A	Modèles	A
XQ4EX148	577	XQ4EX333	597	XQ4EX426	597
XQ4E148	577	XQ4E333	597	XQ4E426	597
XQ4P148	487	XQ4P333	507	XQ4P426	507

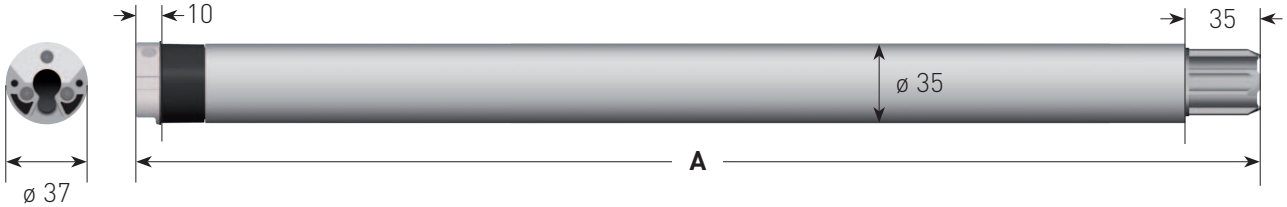

DETAILS TECHNIQUES

Alimentation	230 VAC / 50 Hz
Temp. de fonctionnement	-10°C / +40°C
Coupure thermique	4 min
Fréquence radio (type EX)	868.30 MHz
Protection	IP44

CABLEAGE

Longueur du câble standard 2.5 m

- 0.75 mm² Bleu - Neutre
- 0.75 mm² Jaune/vert - Terre
- 0.75 mm² Marron
- 0.75 mm² Noir (seulement pour version E/P)

Sileo XQ 50

Alimentation secteur moteurs silencieux

XQ5EX Avec fins de courses électroniques à encodeur et récepteur radio intégré

XQ5E Avec fins de courses électroniques à encodeur

XQ5P Avec fins de courses mécaniques

CARACTERISTIQUES PRINCIPALES

Modèles	XQ5EX626-O XQ5E626 XQ5P626	XQ5EX674-O XQ5E674 XQ5P674	XQ5EX926-O XQ5E926 XQ5P926	XQ5EX1530-O XQ5E1530 XQ5P1530
Couple	6 Nm	6 Nm	9 Nm	15 Nm
Vitesse	26 rpm	74 rpm	26 rpm	30 rpm
Puissance	130 W	253 W	184 W	250 W
Intensité	0.60 A	1.20 A	0.80 A	1.10 A
Tours max (EX/E - P)	80 - 28	80 - 28	80 - 28	80 - 28

DIMENSIONS mm

Modèles	A	Modèles	A	Modèles	A	Modèles	A
XQ5EX626-O	542	XQ5EX674-O	581	XQ5EX926-O	572	XQ5EX1530-O	601
XQ5E626	542	XQ5E674	581	XQ5E926	572	XQ5E1530	601
XQ5P626	504	XQ5P674	553	XQ5P926	533	XQ5P1530	563

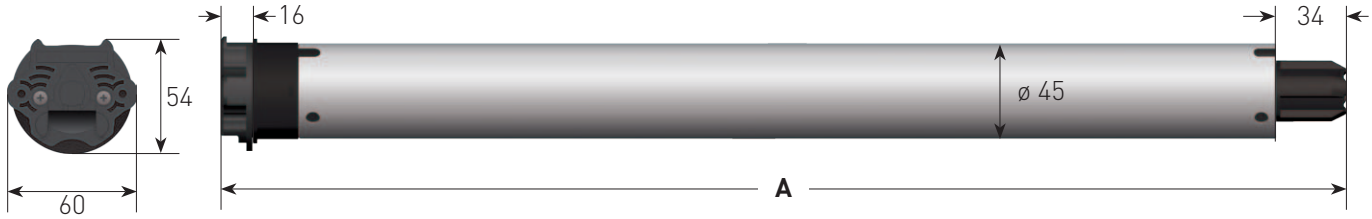

DETAILS TECHNIQUES

Alimentation	230 VAC / 50 Hz
Temp. de fonctionnement	-10°C / +40°C
Coupure thermique	4 min
Fréquence radio (type EX)	868.30 MHz
Protection	IP44

CABLEAGE

Longueur du câble standard 2.5 m

- 0.75 mm² Bleu - Neutre
- 0.75 mm² Jaune/vert - Terre
- 0.75 mm² Marron
- 0.75 mm² Noir (seulement pour version E/P)

STORES VENITIEN

Les stores vénitiens exigent une parfaite combinaison entre la vitesse et le couple moteur. Gaposa propose de repousser les limites avec une solution ultra silencieuse, le **moteur SILEO XS**.

SileoXS 40

Moteur silencieux pour stores vénitiens

XS4EX Avec fins de courses électroniques à encodeur et récepteur radio intégré

XS4E Avec fins de courses électroniques à encodeur

XS4P Avec fins de courses mécaniques

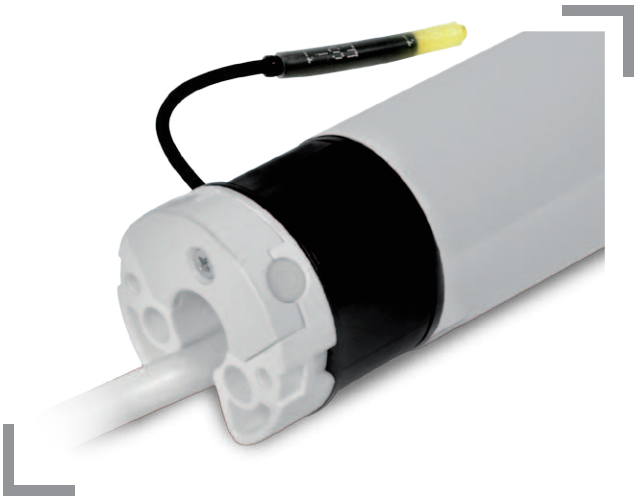

CARACTERISTIQUES PRINCIPALES

Modèles	XS4EX620 XS4E620 XS4P620
Couple	6 Nm
Vitesse	20 rpm
Puissance	120 W
Intensité	0.60 A
Tours max (EX/E - P)	70 - 35

DIMENSIONS mm

Modèles	A
XS4EX620	632
XS4E620	632
XS4P620	543

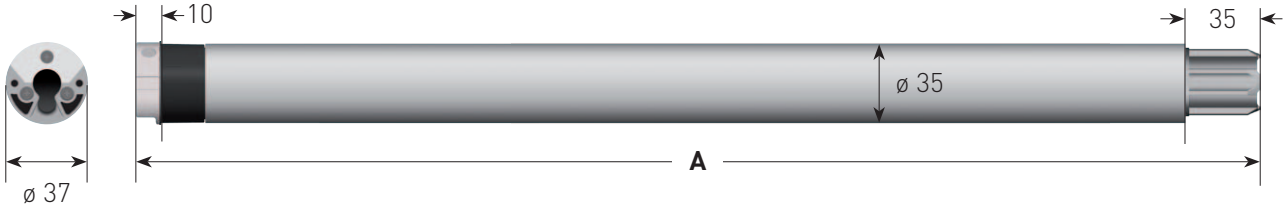

DETAILS TECHNIQUES

Alimentation	230 VAC / 50 Hz
Temp. de fonctionnement	-10°C / +40°C
Coupure thermique	4 min
Fréquence radio (type EX)	868.30 MHz
Protection	IP44

CABLEAGE

Longueur du câble standard 2.5 m

- 0.75 mm² Bleu - Neutre
- 0.75 mm² Jaune/vert - Terre
- 0.75 mm² Marron
- 0.75 mm² Noir (seulement pour version E/P)

XQ 40

Moteurs tubulaires pour stores vénitiens

XQ4EX
Avec fins de courses électroniques à encodeur et récepteur radio intégré

XQ4E
Avec fins de courses électroniques à encodeur

XQ4P
Avec fins de courses mécaniques

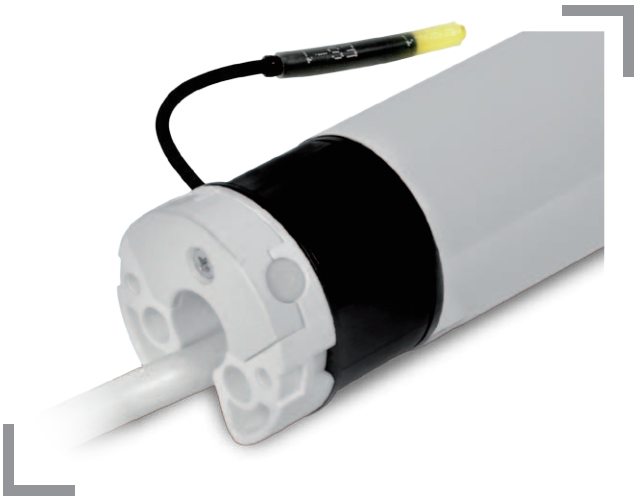

CARACTERISTIQUES PRINCIPALES

Modèles	XQ4EX914 XQ4E914 XQ4P914
Couple	9 Nm
Vitesse	14 rpm
Puissance	120 W
Intensité	0.60 A
Tours max (EX/E - P)	160 - 40

DIMENSIONS mm

Modèles	A
XQ4EX914	617
XQ4E914	617
XQ4P914	527

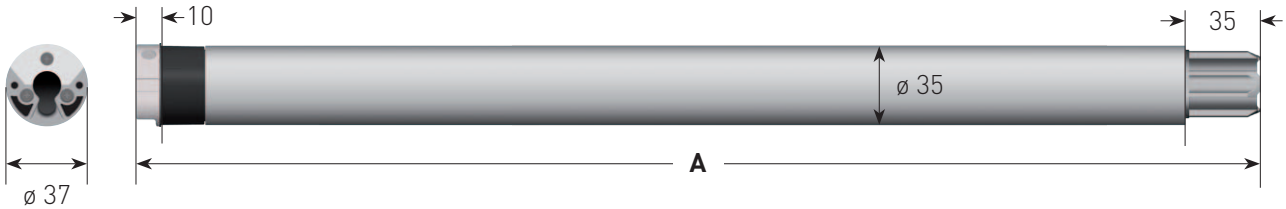

DETAILS TECHNIQUES

Alimentation	230 VAC / 50 Hz
Temp. de fonctionnement	-10°C / +40°C
Coupure thermique	4 min
Fréquence radio (type EX)	868.30 MHz
Protection	IP44

CABLEAGE

Longueur du câble standard 2.5 m

0.75 mm²	Bleu - Neutre
0.75 mm²	Jaune/vert - Terre
0.75 mm²	Marron
0.75 mm²	Noir (seulement pour version E/P)

GAPOSA

VOLETS

Pour les volets roulants, Gaposa offre un large choix de modèles pour répondre à toutes les applications, les plus exigeantes du marché.
Nous essayons de répondre à tous les besoins en offrant différentes fonctionnalités telles que :

- différents choix de réglages
- détection d'obstacle
- détection de couple ou arrêt en douceur a la limite supérieure.

Tous nos moteurs radio peuvent être combinés avec une large gamme d'automatismes.

XS 50 PREMIUM HT

XQ

GAPOSA

XS 50 PREMIUM HT

Moteurs tubulaires ultra silencieux à couple élevé

XS 50 PREMIUM HT

Conçu pour motoriser les stores enrouleurs de taille moyenne à grande.

Silencieux, puissant et innovant, fabriqué avec l'engrenage exclusif à vis sans fin planétaire.

Disponible en configurations sans fil
et câblées pour des options d'installation flexibles.

Découvrez la puissance de la gamme XS PREMIUM HT , conçue pour fonctionner 7 dB plus silencieusement que les modèles standard pour des performances plus fluides.

XS PERFORMANCE
6 Nm à 17 rpm
10 Nm à 17 rpm
20 Nm à 17 rpm

Niveau sonore :
< 39dB

XS 50 sense PREMIUM HT

Moteurs tubulaires avec détection d'obstacle et réglage automatique des fins de course

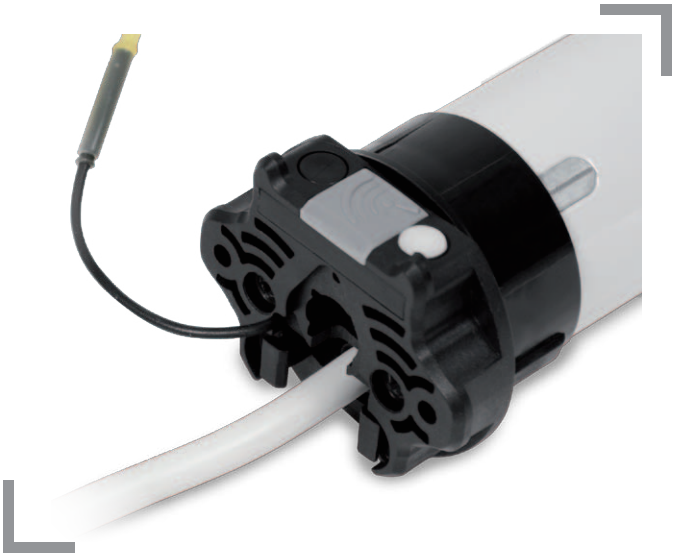

XS 5NX Avec fins de courses électroniques à encodeur et récepteur radio intégré

XS 5N Avec fins de courses électroniques à encodeur

CARACTERISTIQUES PRINCIPALES sense

- Sensibilité adaptée à la détection d'obstacle à la descente
- Dégagement de l'obstacle
- Protection contre les surcharges en montée
- 3 modes de programmation : Automatique, semi-automatique et manuel
- Auto-apprentissage des fins de course en mode automatique
- Réinitialisation du moteur et désactivation du mode
- sense avec un simple inverseur
- Arrêt en finesse en fin de course haute

CARACTERISTIQUES PRINCIPALES

Modèles	XS5NX617-0 XS5N617	XS5NX1017-0 XS5N1017	XS5NX2017-0 XS5N2017
Couple	6 Nm	10 Nm	20 Nm
Vitesse	17 rpm	17 rpm	17 rpm
Puissance	120 W	156 W	184 W
Intensité	0.60 A	0.70 A	0.90 A
Tours max	80	80	80

DIMENSIONS mm

Modèles	A	Modèles	A	Modèles	A
XS5NX617-0	555	XS5NX1017-0	560	XS5NX2017-0	585
XS5N617	555	XS5N1017	560	XS5N2017	585

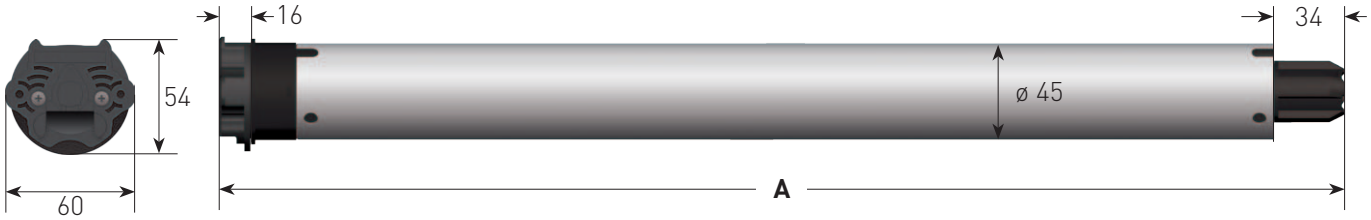

DETAILS TECHNIQUES

Alimentation	230 VAC / 50 Hz
Temp. de fonctionnement	-10°C / +40°C
Coupure thermique	4 min
Fréquence radio (type NX)	868.30 MHz
Protection	IP44

CABLEAGE

Longueur du câble standard 2.5 m

- 0.75 mm² Bleu - Neutre
- 0.75 mm² Jaune/vert - Terre
- 0.75 mm² Marron
- 0.75 mm² Noir (seulement pour version N)

Moteurs tubulaires 230 V~

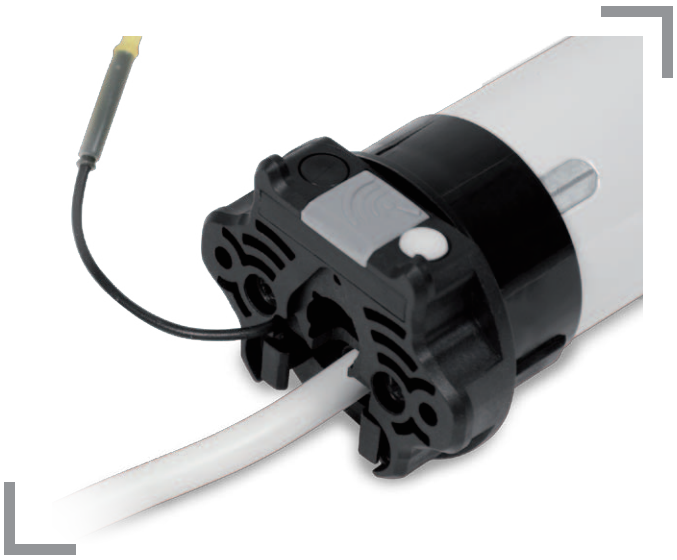

XS 5EX Avec fins de courses électroniques à encodeur et récepteur radio intégré

XS 5E Avec fins de courses électroniques à encodeur

XS 5P Avec fins de courses mécaniques

CARACTERISTIQUES PRINCIPALES

Modèles	XS5EX617-0 XS5E617 XS5P617	XS5EX1017-0 XS5E1017 XS5P1017	XS5EX2017-0 XS5E2017 XS5P2017
Couple	6 Nm	10 Nm	20 Nm
Vitesse	17 rpm	17 rpm	17 rpm
Puissance	120 W	156 W	184 W
Intensité	0.60 A	0.70 A	0.90 A
Tours max	80-28	80-28	80-28

DIMENSIONS mm

Modèles	A	Modèles	A	Modèles	A
XS5EX617-0	537	XS5EX1017-0	542	XS5EX2017-0	566
XS5E617	537	XS5E1017	542	XS5E2017	566
XS5P617	516	XS5P1017	521	XS5P2017	546

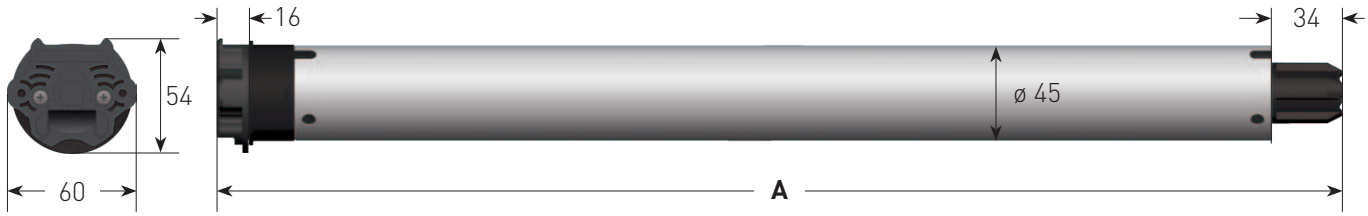

DETAILS TECHNIQUES

Alimentation	230 VAC / 50 Hz
Temp. de fonctionnement	-10°C / +40°C
Coupure thermique	4 min
Protection	IP44

CABLEAGE

Longueur du câble standard 2.5 m

- 0.75 mm² Bleu - Neutre
- 0.75 mm² Jaune/vert - Terre
- 0.75 mm² Marron
- 0.75 mm² Noir (seulement pour version P/E)

XQ 50 sense

Moteurs tubulaires avec détection d'obstacle et réglage automatique des fins de course

XQ5NX
Avec fins de courses électroniques à encodeur et récepteur radio intégré

XQ5N
Avec fins de courses électroniques à encodeur

CARACTERISTIQUES PRINCIPALES

Modèles	XQ5NX617-0 XQ5N617	XQ5NX1017-0 XQ5N1017	XQ5NX2017-0 XQ5N2017
Couple	6 Nm	10 Nm	20 Nm
Vitesse	17 rpm	17 rpm	17 rpm
Puissance	120 W	156 W	184 W
Intensité	0.60 A	0.70 A	0.90 A
Tours max	80	80	80

Modèles	XQ5NX3017-0 XQ5N3017	XQ5NX4017-0 XQ5N4017	XQ5NX5014-0 XQ5N5014
Couple	30 Nm	40 Nm	50 Nm
Vitesse	17 rpm	17 rpm	14 rpm
Puissance	253 W	322 W	322 W
Intensité	1.20 A	1.50 A	1.50 A
Tours max	80	80	80

CARACTERISTIQUES PRINCIPALES sense

- Sensibilité adaptée à la détection d'obstacle à la descente
- Dégagement de l'obstacle
- Protection contre les surcharges en montée
- 3 modes de programmation : Automatique, semi-automatique et manuel
- Auto-apprentissage des fins de course en mode automatique
- Réinitialisation du moteur et désactivation du mode sense avec un simple inverseur
- Arrêt en finesse en fin de course haute

DIMENSIONS mm

Modèles	A	Modèles	A	Modèles	A
XQ5NX617-0	537	XQ5NX1017-0	542	XQ5NX2017-0	566
XQ5N617	537	XQ5N1017	542	XQ5N2017	566
XQ5NX3017-0	601	XQ5NX4017-0	606	XQ5NX5014-0	606
XQ5N3017	601	XQ5N4017	606	XQ5N5014	606

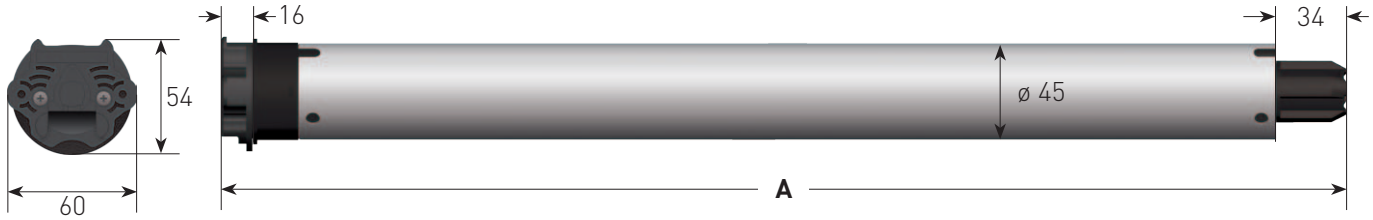

DETAILS TECHNIQUES

Alimentation	230 VAC / 50 Hz
Temp. de fonctionnement	-10°C / +40°C
Coupure thermique	4 min
Fréquence radio (type NX)	868.30 MHz
Protection	IP44

CABLEAGE

Longueur du câble standard 2.5 m

- 0.75 mm² Bleu - Neutre
- 0.75 mm² Jaune/vert - Terre
- 0.75 mm² Marron
- 0.75 mm² Noir (seulement pour version N)

XQ 50

Moteurs tubulaires 230 V~

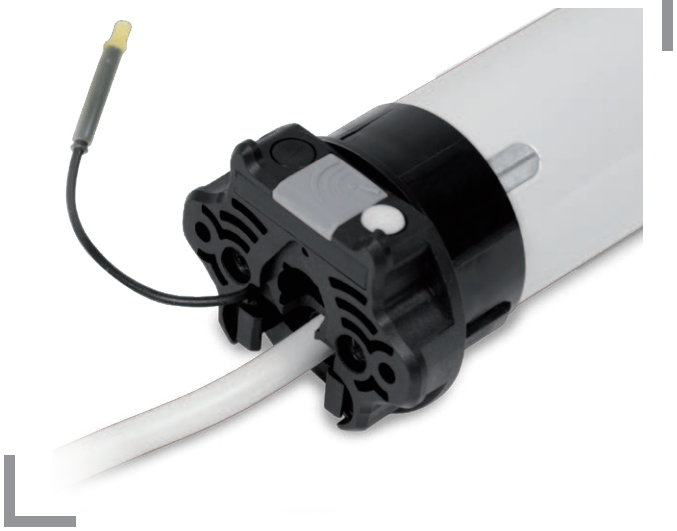

XQ5EX
Avec fins de courses électroniques à encodeur et récepteur radio intégré

XQ5E
Avec fins de courses électroniques à encodeur

CARACTERISTIQUES PRINCIPALES

Modèles	XQ5EX617-O XQ5E617	XQ5EX1017-O XQ5E1017	XQ5EX2017-O XQ5E2017
Couple	6 Nm	10 Nm	20 Nm
Vitesse	17 rpm	17 rpm	17 rpm
Puissance	120 W	156 W	184 W
Intensité	0.60 A	0.70 A	0.90 A
Tours max	80	80	80

Modèles	XQ5EX3017-O XQ5E3017	XQ5EX4017-O XQ5E4017	XQ5EX5014-O XQ5E5014
Couple	30 Nm	40 Nm	50 Nm
Vitesse	17 rpm	17 rpm	14 rpm
Puissance	253 W	322 W	322 W
Intensité	1.20 A	1.50 A	1.50 A
Tours max	80	80	80

DIMENSIONS mm

Modèles	A	Modèles	A	Modèles	A
XQ5EX617-O	537	XQ5EX1017-O	542	XQ5EX2017-O	566
XQ5E617	537	XQ5E1017	542	XQ5E2017	566
XQ5EX3017-O	601	XQ5EX4017-O	606	XQ5EX5014-O	606
XQ5E3017	601	XQ5E4017	606	XQ5E5014	606

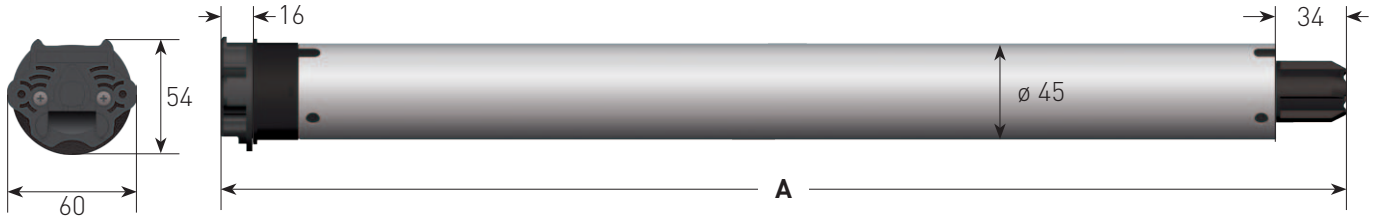

DETAILS TECHNIQUES

Alimentation	230 VAC / 50 Hz
Temp. de fonctionnement	-10°C / +40°C
Coupure thermique	4 min
Fréquence radio (type EX)	868.30 MHz
Protection	IP44

CABLEAGE

Longueur du câble standard 2.5 m

0.75 mm²	Bleu - Neutre
0.75 mm²	Jaune/vert - Terre
0.75 mm²	Marron
0.75 mm²	Noir (seulement pour version E)

XQ 50

Moteurs tubulaires 230 V~

XQ5BX

Avec fins de courses électroniques à encodeur, récepteur radio intégré et contrôle par câble

CARACTERISTIQUES PRINCIPALES

Modèles	XQ5BX617-O	XQ5BX1017-O	XQ5BX2017-O
Couple	6 Nm	10 Nm	20 Nm
Vitesse	17 rpm	17 rpm	17 rpm
Puissance	120 W	156 W	184 W
Intensité	0.60 A	0.70 A	0.90 A
Tours max	80	80	80

Modèles	XQ5BX3017-O	XQ5BX4017-O	XQ5BX5014-O
Couple	30 Nm	40 Nm	50 Nm
Vitesse	17 rpm	17 rpm	14 rpm
Puissance	253 W	322 W	322 W
Intensité	1.20 A	1.50 A	1.50 A
Tours max	80	80	80

Le fil supplémentaire dans le câble d'alimentation permet de commander le moteur RADIO aussi par une commande filaire murale

DIMENSIONS mm

Modèles	A	Modèles	A	Modèles	A
XQ5BX617-O	537	XQ5BX1017-O	542	XQ5BX2017-O	566
XQ5BX3017-O	601	XQ5BX4017-O	606	XQ5BX5014-O	606

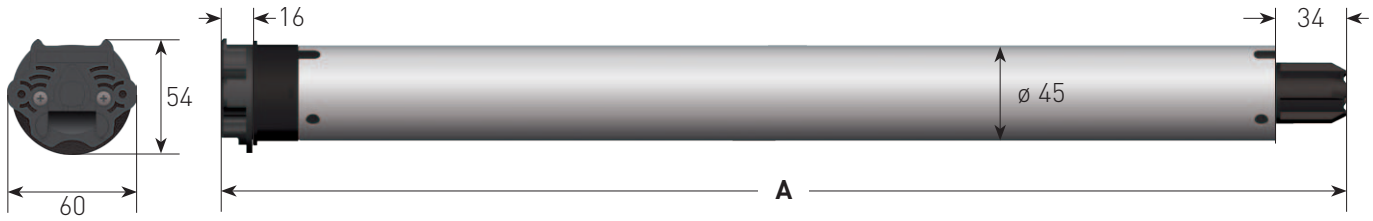

DETAILS TECHNIQUES

Alimentation	230 VAC / 50 Hz
Temp. de fonctionnement	-10°C / +40°C
Coupure thermique	4 min
Protection	IP44

CABLEAGE

Longueur du câble standard 2.5 m

0.75 mm²	Bleu - Neutre
0.75 mm²	Jaune/vert - Terre
0.75 mm²	Marron
0.75 mm²	Noir

XQ 50

Moteurs tubulaires 230 V~

XQ5P

Avec fins de courses mécaniques

CARACTERISTIQUES PRINCIPALES

Modèles	XQ5P617	XQ5P1017	XQ5P2017
Couple	6 Nm	10 Nm	20 Nm
Vitesse	17 rpm	17 rpm	17 rpm
Puissance	120 W	156 W	184 W
Intensité	0.60 A	0.70 A	0.90 A
Tours max	28	28	28

Modèles	XQ5P3017	XQ5P4017	XQ5P5014
Couple	30 Nm	40 Nm	50 Nm
Vitesse	17 rpm	17 rpm	14 rpm
Puissance	253 W	322 W	322 W
Intensité	1.20 A	1.50 A	1.50 A
Tours max	28	28	28

DIMENSIONS mm

Modèles	A	Modèles	A	Modèles	A
XQ5P617	504	XQ5P1017	504	XQ5P2017	528
XQ5P3017	563	XQ5P4017	568	XQ5P5014	568

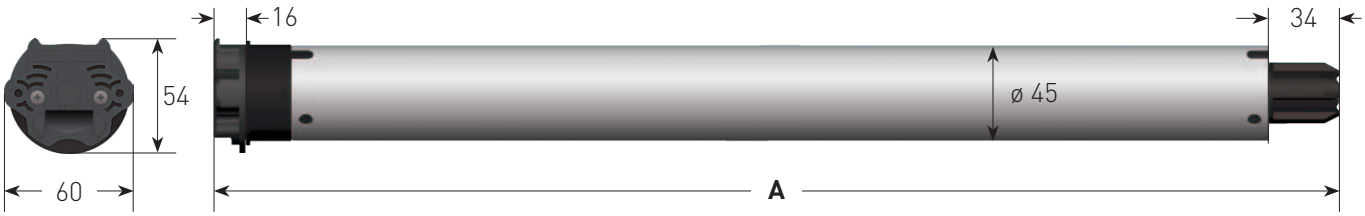

DETAILS TECHNIQUES

Alimentation	230 VAC / 50 Hz
Temp. de fonctionnement	-10°C / +40°C
Coupure thermique	4 min
Protection	IP44

CABLEAGE

Longueur du câble standard 2.5 m

- 0.75 mm² Bleu - Neutre
- 0.75 mm² Jaune/vert - Terre
- 0.75 mm² Marron
- 0.75 mm² Noir

XQ 40

Moteurs tubulaires 230 V~

XQ4EX
Avec fins de courses électroniques à encodeur et récepteur radio intégré

XQ4E
Avec fins de courses électroniques à encodeur

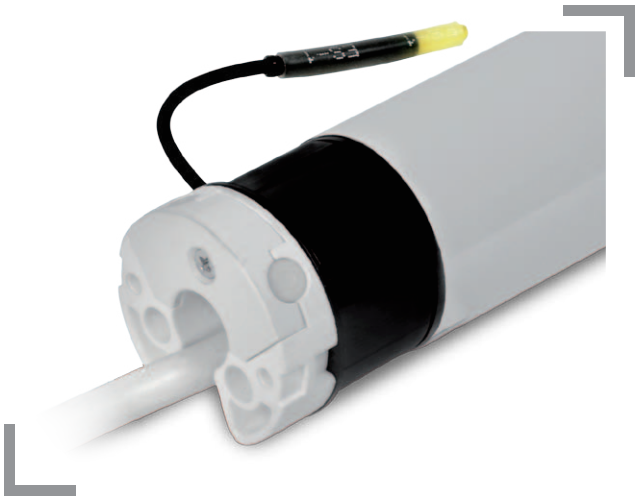

CARACTERISTIQUES PRINCIPALES

Modèles	XQ4EX414-0 XQ4E414	XQ4EX518-0 XQ4E518	XQ4EX914-0 XQ4E914	XQ4EX129-0 XQ4E129
Couple	4 Nm	5 Nm	9 Nm	12 Nm
Vitesse	14 rpm	18 rpm	14 rpm	9 rpm
Puissance	90 W	90 W	120 W	120 W
Intensité	0.40 A	0.40 A	0.60 A	0.60 A
Tours max	160	160	160	160

DIMENSIONS mm

Modèles	A	Modèles	A	Modèles	A	Modèles	A
XQ4EX414-0	597	XQ4EX518-0	617	XQ4EX914-0	617	XQ4EX129-0	617
XQ4E414	597	XQ4E518	617	XQ4E914	617	XQ4E129	617

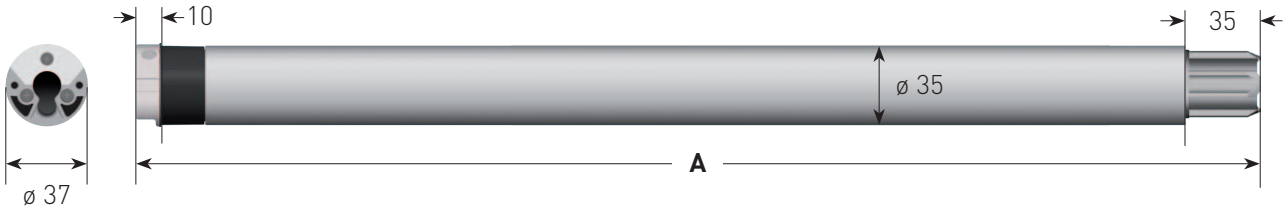

DETAILS TECHNIQUES

Alimentation	230 VAC / 50 Hz
Temp. de fonctionnement	-10°C / +40°C
Coupure thermique	4 min
Fréquence radio (type EX)	868.30 MHz
Protection	IP44

CABLEAGE

Longueur du câble standard 2.5 m

- 0.75 mm² Bleu - Neutre
- 0.75 mm² Jaune/vert - Terre
- 0.75 mm² Marron
- 0.75 mm² Noir (seulement pour version E)

XQ 40

Moteurs tubulaires 230 V~

XQ4P Avec fins de courses mécaniques

CARACTERISTIQUES PRINCIPALES

Modèles	XQ4P414	XQ4P518	XQ4P914	XQ4P129
Couple	4 Nm	5 Nm	9 Nm	12 Nm
Vitesse	14 rpm	18 rpm	14 rpm	9 rpm
Puissance	90 W	90 W	120 W	120 W
Intensité	0.40 A	0.40 A	0.60 A	0.60 A
Tours max	40	40	40	40

DIMENSIONS mm

Modele	A	Modele	A	Modele	A	Modele	A
XQ4P414	507	XQ4P518	507	XQ4P914	527	XQ4P129	527

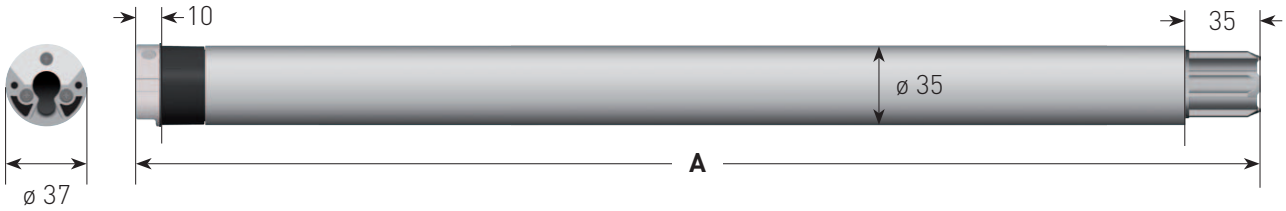

DETAILS TECHNIQUES

Alimentation	230 VAC / 50 Hz
Temp. de fonctionnement	-10°C / +40°C
Coupure thermique	4 min
Protection	IP44

CABLEAGE

Longueur du câble standard 2.5 m

- 0.75 mm² Bleu - Neutre
- 0.75 mm² Jaune/vert - Terre
- 0.75 mm² Marron
- 0.75 mm² Noir

GAPOSA

ZIP

ZIP SCREENS

Les stores extérieurs ZIP sont la solution par excellence de la protection contre le soleil. Gaposa a conçu une gamme de moteurs spécifique à ce produit.

XS 50 PREMIUM HT

XQ

GAPOSA

XS 50 PREMIUM HT

Moteurs tubulaires ultra silencieux à couple élevé

Disponible en configurations sans fil
et câblées pour des options d'installation flexibles.

Découvrez la puissance de la gamme XS PREMIUM HT , conçue pour fonctionner 7 dB plus silencieusement que les modèles standard pour des performances plus fluides.

XS PERFORMANCE
6 Nm à 17 rpm
10 Nm à 17 rpm
20 Nm à 17 rpm

Niveau sonore : < 39dB

Gearing REVOLUTION

sensezip

Les moteurs pour stores ZIP demandent un détection de couple pour fin de course haute et des adaptations spécifiques. La sélection du couple approprié se fait en fonction de la taille de le store et de son poids, tous deux nécessaires pour la protection du moteur contre les surcharges.

CARACTERISTIQUES PRINCIPALES

- Détection d'obstacle très sensible vers le bas
- Dégagement de l' obstacle
- Protection contre les surcharges
- 3 modes de réglage des fins de courses: automatique, semi-automatique, manuel
- Auto-apprentissage des fins de course en mode automatique
- Réinitialisation du moteur et désactivation du mode Sense en utilisant un interrupteur normal
- Arrêt en douceur à la limite supérieure
- Disponible en version XS pour le fonctionnement très silencieux

XS 50 sensezip PREMIUM HT

Moteurs tubulaires avec détection d'obstacle pour stores ZIP

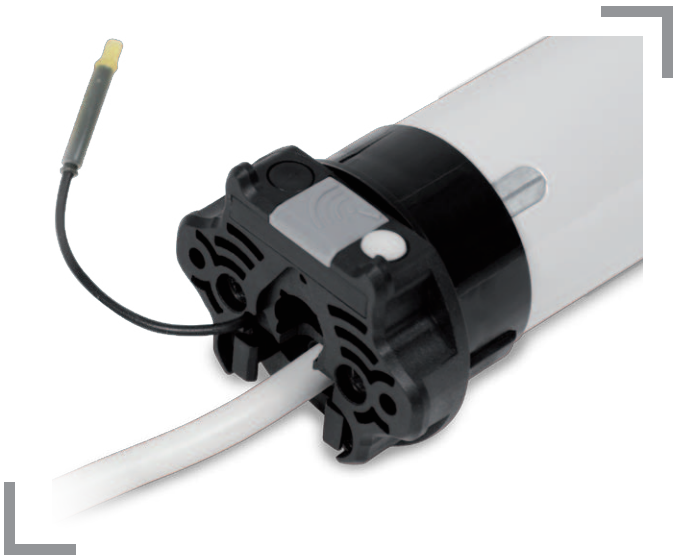

XS 5JX Avec fins de courses électroniques à encodeur et récepteur radio intégré

XS 5J Avec fins de courses électroniques à encodeur

CARACTERISTIQUES PRINCIPALES

Modèles	XS5JX617-0 XS5J617	XS5JX1017-0 XS5J1017	XS5JX2017-0 XS5J2017
Couple	6 Nm	10 Nm	20 Nm
Vitesse	17 rpm	17 rpm	17 rpm
Puissance	120 W	156 W	184 W
Intensité	0.60 A	0.70 A	0.90 A
Tours max	80	80	80

DIMENSIONS mm

Modèles	A	Modèles	A	Modèles	A
XS5JX617-0	555	XS5JX1017-0	560	XS5JX2017-0	585
XS5J617	555	XS5J1017	560	XS5J2017	585

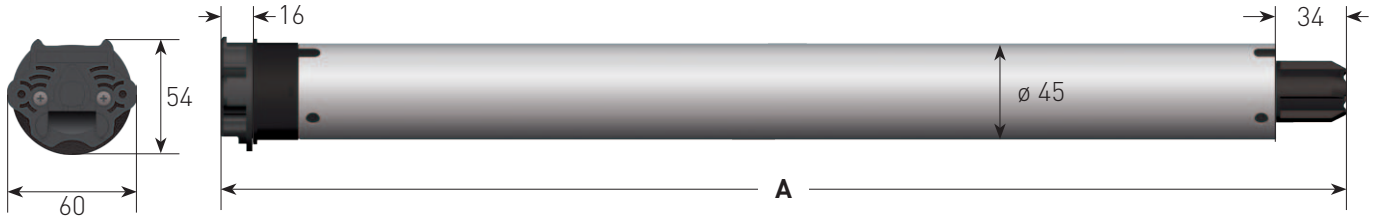

DETAILS TECHNIQUES

Alimentation	230 VAC / 50 Hz
Temp. de fonctionnement	-10°C / +40°C
Coupure thermique	4 min
Fréquence radio (type JX)	868.30 MHz
Protection	IP44

CABLEAGE

Longueur du câble standard 2.5 m

- 0.75 mm² Bleu - Neutre
- 0.75 mm² Jaune/vert - Terre
- 0.75 mm² Marron
- 0.75 mm² Noir (seulement pour version J)

XQ 50 sensezip

Moteurs tubulaires avec détection d'obstacle pour stores ZIP

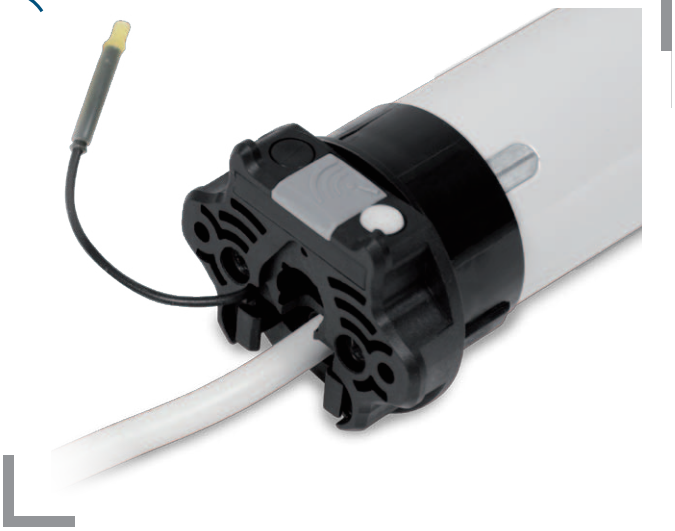

XQ5JX
Avec fins de courses électroniques à encodeur et récepteur radio intégré

XQ5J
Avec fins de courses électroniques à encodeur

CARACTERISTIQUES PRINCIPALES

Modèles	XQ5JX617-0 XQ5J617	XQ5JX1017-0 XQ5J1017	XQ5JX2017-0 XQ5J2017
Couple	6 Nm	10 Nm	20 Nm
Vitesse	17 rpm	17 rpm	17 rpm
Puissance	120 W	156 W	184 W
Intensité	0.60 A	0.70 A	0.90 A
Tours max	80	80	80

Modèles	XQ5JX3017-0 XQ5J3017	XQ5JX4017-0 XQ5J4017	XQ5JX5014-0 XQ5J5014
Couple	30 Nm	40 Nm	50 Nm
Vitesse	17 rpm	17	14 rpm
Puissance	253 W	322 W	322 W
Intensité	1.20 A	1.50 A	1.50 A
Tours max	80	80	80

DIMENSIONS mm

Modèles	A	Modèles	A	Modèles	A
XQ5JX617-0	537	XQ5JX1017-0	542	XQ5JX2017-0	566
XQ5J617	537	XQ5J1017	542	XQ5J2017	566
XQ5JX3017-0	601	XQ5JX4017-0	606	XQ5JX5014-0	606
XQ5J3017	601	XQ5J4017	606	XQ5J5014	606

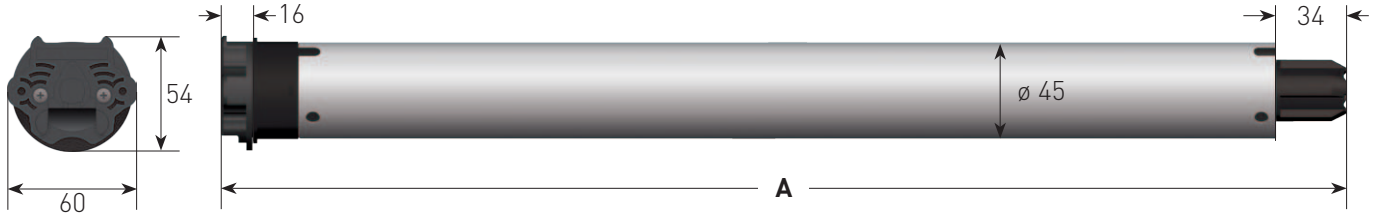

DETAILS TECHNIQUES

Alimentation	230 VAC / 50 Hz
Temp. de fonctionnement	-10°C / +40°C
Coupure thermique	4 min
Fréquence radio (type JX)	868.30 MHz
Protection	IP44

CABLEAGE

Longueur du câble standard 2.5 m

- 0.75 mm² Bleu - Neutre
- 0.75 mm² Jaune/vert - Terre
- 0.75 mm² Marron
- 0.75 mm² Noir (seulement pour version J)

XQ 40 sensezip

Moteurs tubulaires avec détection d'obstacle pour stores ZIP

XQ4JX
Avec fins de courses électroniques à encodeur et récepteur radio intégré

XQ4J
Avec fins de courses électroniques à encodeur

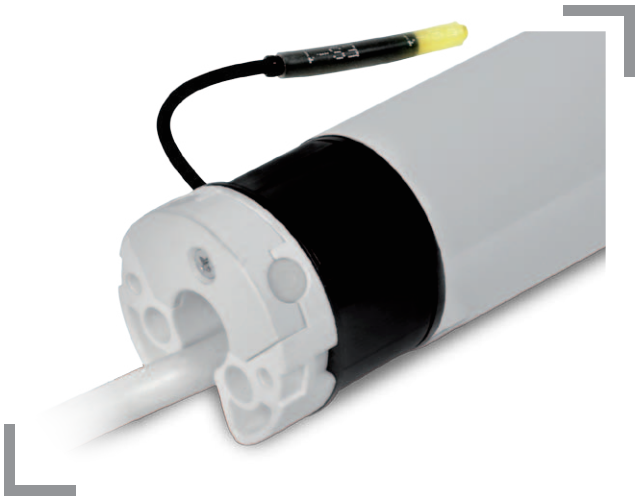

CARACTERISTIQUES PRINCIPALES

Modèles	XS4JX620 SILEO XS4J620 SILEO	XQ4JX914 XQ4J914
Couple	6 Nm	9 Nm
Vitesse	20 rpm	14 rpm
Puissance	120 W	120 W
Intensité	0.60 A	0.60 A
Tours max	160	160

DIMENSIONS mm

Modèles	A	Modèles	A
XS4JX620	632	XQ4JX914	617
XS4J620	632	XQ4J914	617

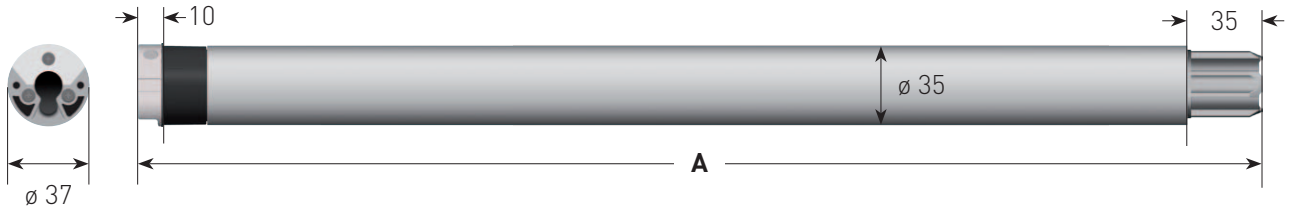

DETAILS TECHNIQUES

Alimentation	230 VAC / 50 Hz
Temp. de fonctionnement	-10°C / +40°C
Coupure thermique	4 min
Fréquence radio (type JX)	868.30 MHz
Protection	IP44

CABLEAGE

Longueur du câble standard 2.5 m

0.75 mm²	Bleu - Neutre
0.75 mm²	Jaune/vert - Terre
0.75 mm²	Marron
0.75 mm²	Noir (seulement pour version J)

STORES COFFRES

Avec la **gamme S**, Gaposa a développé un moteur spécial pour stores coffres qui permettent une fermeture parfaite. La **gamme DX** permet de connecter directement un éclairage électrique. De la série **XQ50** aux séries **XQ60** avec ou sans commande manuelle, avec ou sans commande radio, toutes les combinaisons sont possibles pour répondre à tous les besoins.

XQ

XQ 50 S TYPE

Moteurs tubulaires dédiés aux stores coffres

XQ5SX
Avec fins de courses électroniques à encodeur et récepteur radio intégré

XQ5S
Avec fins de courses électroniques à encodeur

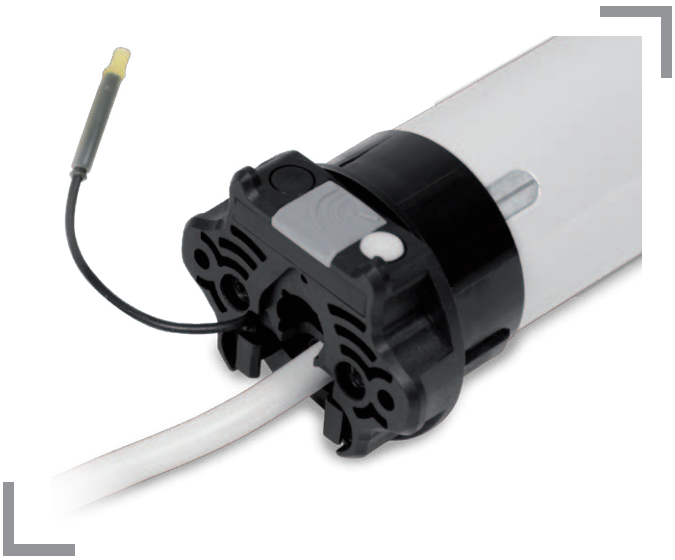

CARACTERISTIQUES PRINCIPALES

Modèles	XQ5SX3017-O XQ5S3017	XQ5SX4017-O XQ5S4017	XQ5SX5014-O XQ5S5014
Couple	30 Nm	40 Nm	50 Nm
Vitesse	17 rpm	17 rpm	14 rpm
Puissance	253 W	322 W	322 W
Intensité	1.20 A	1.50 A	1.50 A
Tours max	80	80	80

DIMENSIONS mm

Modèles	A	Modèles	A	Modèles	A
XQ5SX3017-O	601	XQ5SX4017-O	606	XQ5SX5014-O	606
XQ5S3017	601	XQ5S4017	606	XQ5S5014	606

La série S est particulièrement conçue pour le marché des stores coffres :

CARACTERISTIQUES PRINCIPALES

- 6-8 mn temps de fonctionnement
- Temps de refroidissement plus rapide après enclenchement de la protection thermique
- Gestion précise du couple pour la fin de course supérieure
- Relachement de la tension en partie supérieure pour préserver la toile tout en gardant le store coffre étanche face aux intempéries
- Dispositif de tension de la toile

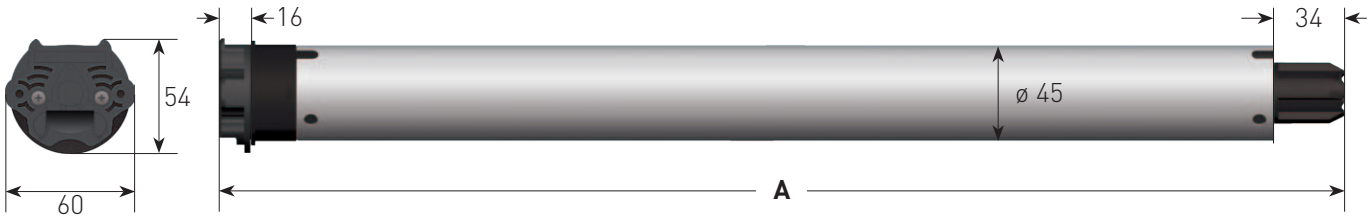

DETAILS TECHNIQUES

Alimentation	230 VAC / 50 Hz
Temp. de fonctionnement	-10°C / +40°C
Coupure thermique	4 min
Fréquence radio (type SX)	868.30 MHz
Protection	IP44

CABLEAGE

Longueur du câble standard 2.5 m

0.75 mm²	Bleu - Neutre
0.75 mm²	Jaune/vert - Terre
0.75 mm²	Marron
0.75 mm²	Noir (seulement pour version S)

XQ 50 D TYPE

Moteurs spéciaux pour stores à éclairage LED ou tout autre type d'éclairage 230 V.

XQ5DX

Avec fins de courses électroniques à encodeur et récepteur radio intégré

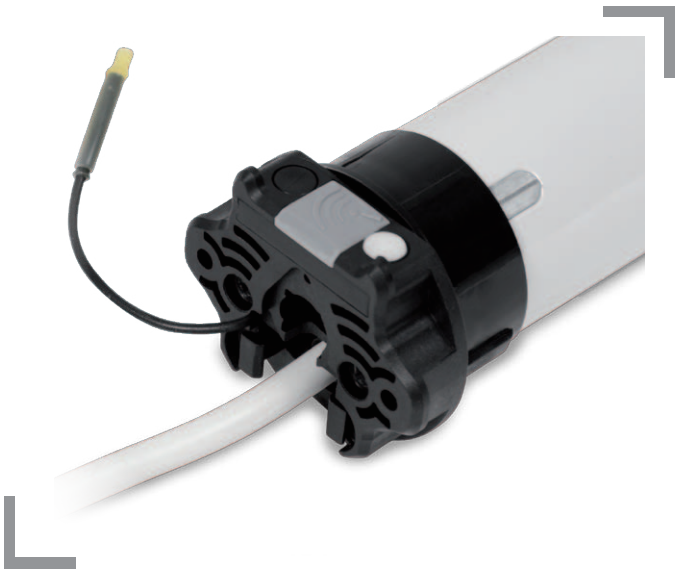

CARACTERISTIQUES PRINCIPALES

Modèles	XQ5DX3017-O	XQ5DX4017-O	XQ5DX5014-O
Couple	30 Nm	40 Nm	50 Nm
Vitesse	17 rpm	17 rpm	14 rpm
Puissance	253 W	322 W	322 W
Intensité	1.20 A	1.50 A	1.50 A
Tours max	80	80	80

DIMENSIONS mm

Modele	A	Modele	A	Modele	A
XQ5DX3017-O	601	XQ5DX4017-O	606	XQ5DX5014-O	606

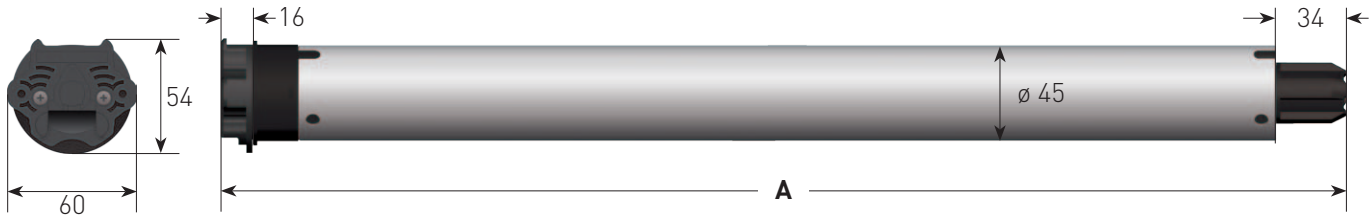

DETAILS TECHNIQUES

Alimentation	230 VAC / 50 Hz
Alimentation en sortie	230 VAC / 50 Hz - Max 80 W
Temp. de fonctionnement	-10°C / +40°C
Coupure thermique	4 min
Fréquence radio	868.30 MHz
Protection	IP44

CABLEAGE

Longueur du câble standard 2.5 m

0.75 mm²	Bleu - Neutre
0.75 mm²	Jaune/vert - Terre
0.75 mm²	Marron - Alimentation moteur
0.75 mm²	Noir - Alimentation accessoire

XQ 50

Moteurs tubulaires pour stores bannes

XQ5EX
Avec fins de courses électroniques à encodeur et récepteur radio intégré

XQ5E
Avec fins de courses électroniques à encodeur

XQ5P
Avec fins de courses mécaniques

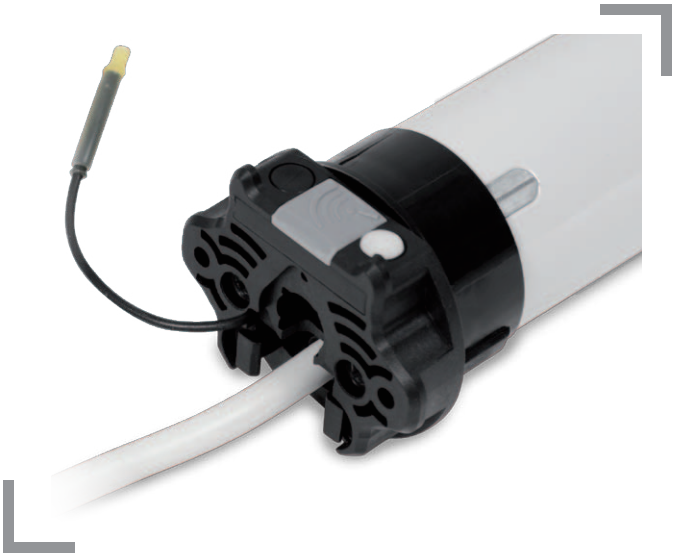

CARACTERISTIQUES PRINCIPALES

Modèles	XQ5EX2017-O XQ5E2017 XQ5P2017	XQ5EX3017-O XQ5E3017 XQ5P3017	XQ5EX4017-O XQ5E4017 XQ5P4017	XQ5EX5014-O XQ5E5014 XQ5P5014
Couple	20 Nm	30 Nm	40 Nm	50 Nm
Vitesse	17 rpm	17 rpm	17 rpm	14 rpm
Puissance	184 W	253 W	322 W	322 W
Intensité	0.90 A	1.20 A	1.50 A	1.50 A
Tours max (EX/E - P)	80 - 26	80 - 26	80 - 26	80 - 26

DIMENSIONS mm

Modèles	A	Modèles	A	Modèles	A	Modèles	A
XQ5EX2017-O	566	XQ5EX3017-O	601	XQ5EX4017-O	606	XQ5EX5014-O	606
XQ5E2017	566	XQ5E3017	601	XQ5E4017	606	XQ5E5014	606
XQ5P2017	528	XQ5P3017	563	XQ5P4017	568	XQ5P5014	568

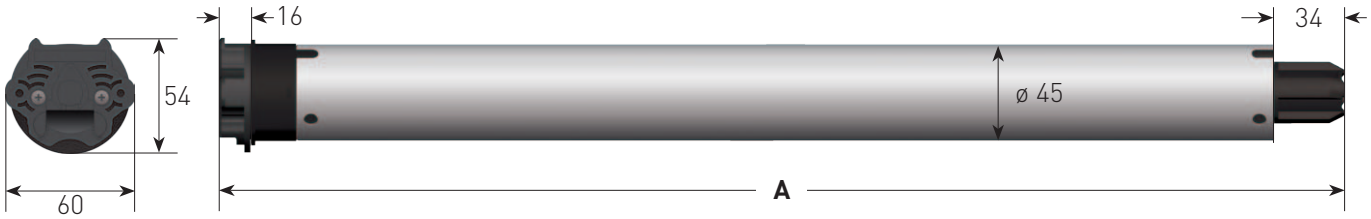

DETAILS TECHNIQUES

Alimentation	230 VAC / 50 Hz
Temp. de fonctionnement	-10°C / +40°C
Coupure thermique	4 min
Fréquence radio (type EX)	868.30 MHz
Protection	IP44

CABLEAGE

Longueur du câble standard 2.5 m

- 0.75 mm² Bleu - Neutre
- 0.75 mm² Jaune/vert - Terre
- 0.75 mm² Marron
- 0.75 mm² Noir (seulement pour version E/P)

XQ 50 M TYPE

Moteurs filaires à manœuvre de secours pour stores bannes

XQ5MX
Avec manœuvre de secours a commande radio intégrée

XQ5M
Avec manœuvre de secours

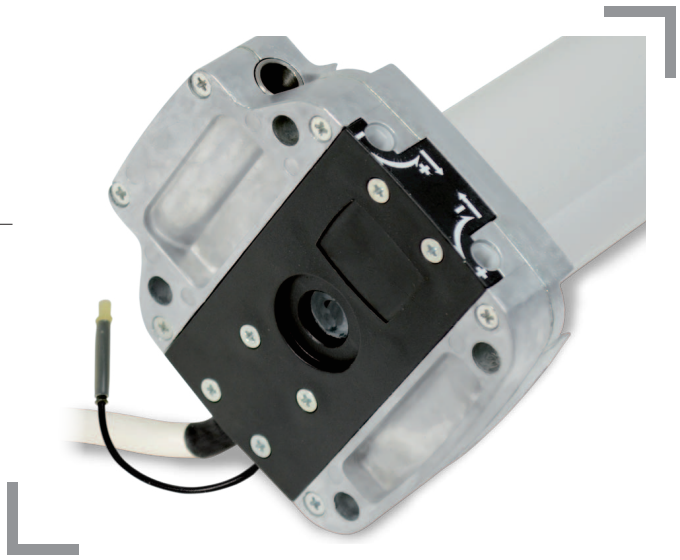

CARACTERISTIQUES PRINCIPALES

Modèles	XQ5MX2017 XQ5M2017	XQ5MX3017 XQ5M3017	XQ5MX4017 XQ5M4017	XQ5MX5014 XQ5M5014
Couple	20 Nm	30 Nm	40 Nm	50 Nm
Vitesse	17 rpm	17 rpm	17 rpm	14 rpm
Puissance	184 W	253 W	322 W	322 W
Intensité	0.90 A	1.20 A	1.50 A	1.50 A
Tours max	26	26	26	26

DIMENSIONS mm

Modèles	A	Modèles	A	Modèles	A	Modèles	A
XQ5MX2017	829	XQ5MX3017	829	XQ5MX4017	829	XQ5MX5014	829
XQ5M2017	575	XQ5M3017	611	XQ5M4017	615	XQ5M5014	615

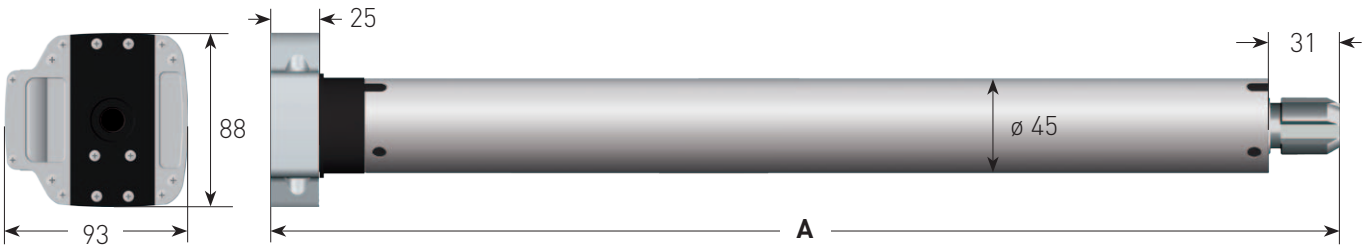

DETAILS TECHNIQUES

Alimentation	230 VAC / 50 Hz
Temp. de fonctionnement	-10°C / +40°C
Coupure thermique	4 min
Fréquence radio (type MX)	868.30 MHz
Protection	IP44

CABLEAGE

Longueur du câble standard 2.5 m

- 0.75 mm² Bleu - Neutre
- 0.75 mm² Jaune/vert - Terre
- 0.75 mm² Marron
- 0.75 mm² Noir (seulement pour version M)

XQ 60

Moteurs tubulaires pour grands stores bannes

XQ6EX Avec fins de courses électroniques à encodeur et récepteur radio intégré

XQ6E Avec fins de courses électroniques à encodeur

XQ6P Avec fins de courses mécaniques

CARACTERISTIQUES PRINCIPALES

Modèles	XQ6EX8012 XQ6E8012 XQ6P8012	XQ6EX10012 XQ6E10012 XQ6P10012	XQ6EX12012 XQ6E12012 XQ6P12012
Couple	80 Nm	100 Nm	120 Nm
Vitesse	12 rpm	12 rpm	12 rpm
Puissance	400 W	440 W	440 W
Intensité	1.80 A	2.0 A	2.0 A
Tours max (EX/E - P)	85 - 26	85 - 26	85 - 26

DIMENSIONS mm

Modèles	A	Modèles	A	Modèles	A
XQ6EX8012	745	XQ6EX10012	745	XQ6EX12012	745
XQ6E8012	745	XQ6E10012	745	XQ6E12012	745
XQ6P8012	695	XQ6P10012	695	XQ6P12012	695

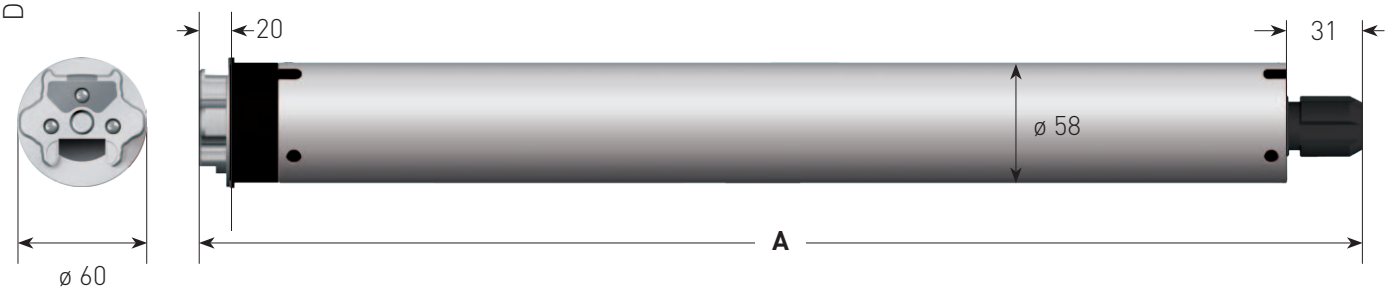

DETAILS TECHNIQUES

Alimentation	230 VAC / 50 Hz
Temp. de fonctionnement	-10°C / +40°C
Coupure thermique	4 min
Fréquence radio (type EX)	868.30 MHz
Protection	IP44

CABLEAGE

Longueur du câble standard 2.5 m

- 0.75 mm² Bleu - Neutre
- 0.75 mm² Jaune/vert - Terre
- 0.75 mm² Marron
- 0.75 mm² Noir (seulement pour version E/P)

XQ 60 M TYPE

Moteurs à manœuvre de secours pour grands stores bannes

XQ6MX
Avec manœuvre de secours a commande radio intégrée

XQ6M
Avec manœuvre de secours

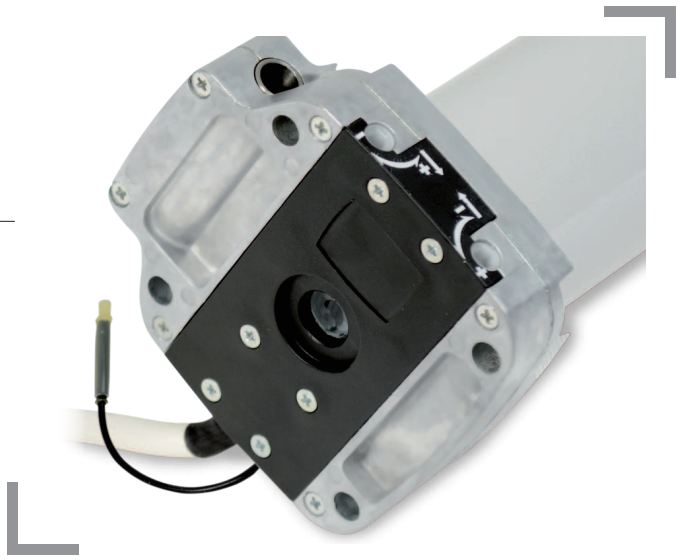

CARACTERISTIQUES PRINCIPALES

Modèles	XQ6MX8012 XQ6M8012	XQ6MX10012 XQ6M10012	XQ6MX12012 XQ6M12012
Couple	80 Nm	100 Nm	120 Nm
Vitesse	12 rpm	12 rpm	12 rpm
Puissance	400 W	440 W	440 W
Intensité	1.80 A	2.0 A	2.0 A
Tours max	26	26	26

DIMENSIONS mm

Modèles	A	Modèles	A	Modèles	A
XQ6MX8012	905	XQ6MX10012	905	XQ6MX12012	905
XQ6M8012	745	XQ6M10012	745	XQ6M12012	745

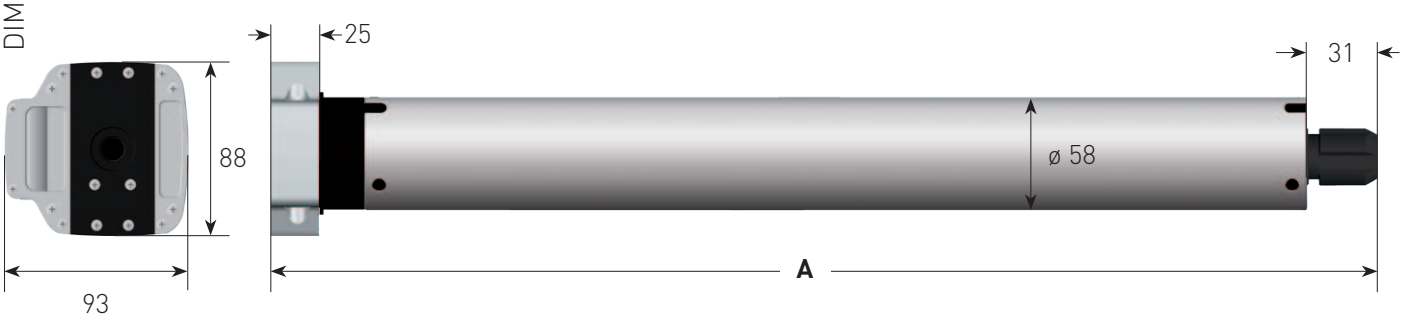

DETAILS TECHNIQUES

Alimentation	230 VAC / 50 Hz
Temp. de fonctionnement	-10°C / +40°C
Coupure thermique	4 min
Fréquence radio (type MX)	868.30 MHz
Protection	IP44

CABLEAGE

Longueur du câble standard 2.5 m

0.75 mm²	Bleu - Neutre
0.75 mm²	Jaune/vert - Terre
0.75 mm²	Marron
0.75 mm²	Noir (seulement pour version M)

PORTES DE GARAGES

Avec une gamme spécifique, Gaposa a adapté ses moteurs tubulaires à manœuvre de secours aux besoins spécifiques du marché des portes de garage enroulables. Disponible de 30 à 120 Nm, ces moteurs ont un réglages plus précis des fins de course.

XQ 50 G TYPE

Moteur à manœuvre de secours pour porte de garage

XQ5G

Avec fins de courses mécaniques

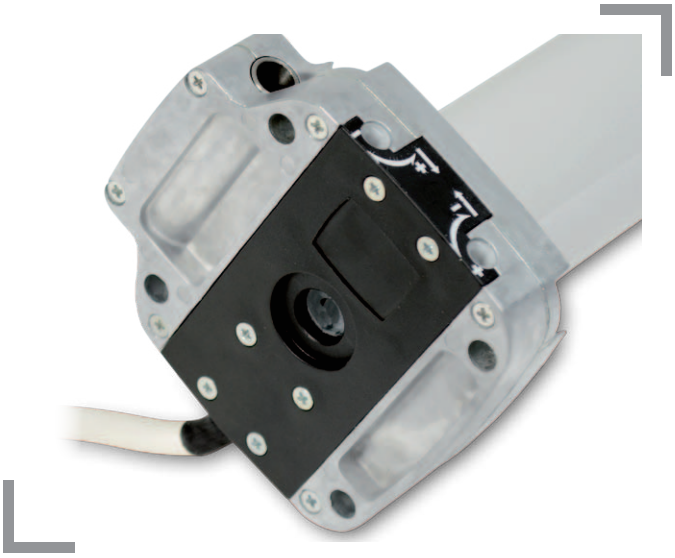

CARACTERISTIQUES PRINCIPALES

Modèles	XQ5G3017	XQ5G4017	XQ5G5014
Couple	30 Nm	40 Nm	50 Nm
Vitesse	17 rpm	17 rpm	14 rpm
Puissance	253 W	322 W	322 W
Intensité	1.20 A	1.50 A	1.50 A
Tours max	14	14	14

DIMENSIONS mm

Modele	A	Modele	A	Modele	A
XQ5G3017	602	XQ5G4017	607	XQ5G5014	607

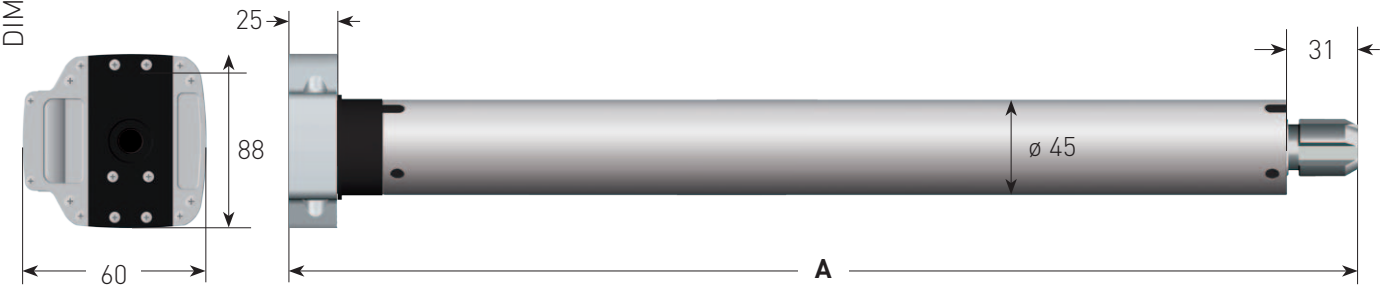

DETAILS TECHNIQUES

Alimentation	230 VAC / 50 Hz
Temp. de fonctionnement	-10°C / +40°C
Coupure thermique	4 min
Protection	IP44

CABLEAGE

Longueur du câble standard 2.5 m

0.75 mm²	Bleu - Neutre
0.75 mm²	Jaune/vert - Terre
0.75 mm²	Marron
0.75 mm²	Noir

XQ 60 G TYPE

Moteur à manœuvre de secours pour porte de garage

XQ6G

Avec fins de courses mécaniques

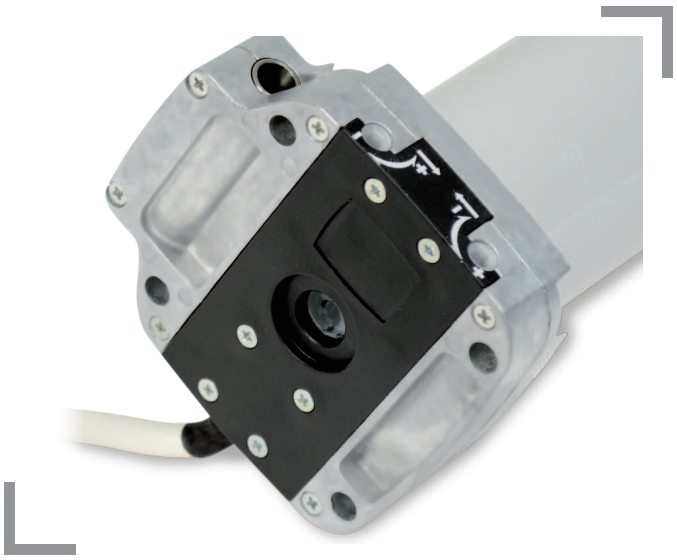

CARACTERISTIQUES PRINCIPALES

Modèles	XQ6G8012	XQ6G10012	XQ6G12012
Couple	80 Nm	100 Nm	120 Nm
Vitesse	12 rpm	12 rpm	12 rpm
Puissance	400 W	440 W	440 W
Intensité	1.80 A	2.0 A	2.0 A
Tours max	13	13	13

DIMENSIONS mm

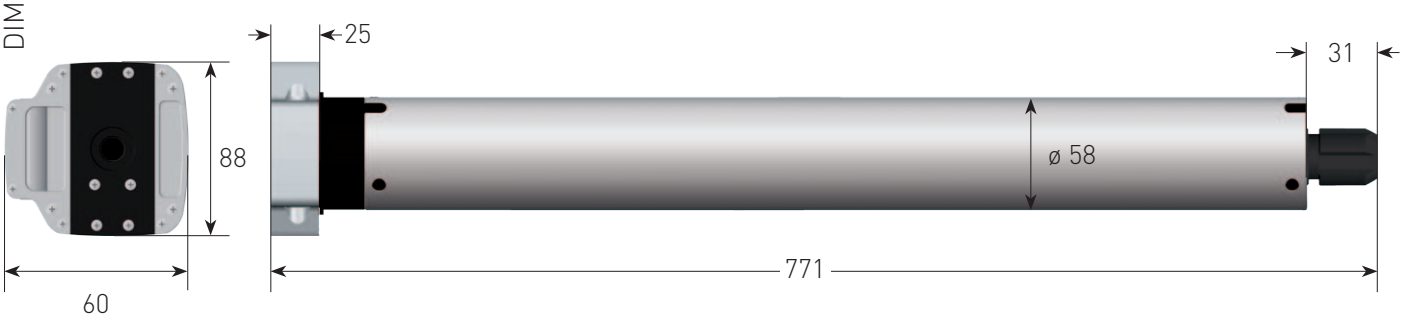

DETAILS TECHNIQUES

Alimentation	230 VAC / 50 Hz
Temp. de fonctionnement	-10°C / +40°C
Coupure thermique	4 min
Protection	IP44

CABLEAGE

Longueur du câble standard 2.5 m

0.75 mm²	Bleu - Neutre
0.75 mm²	Jaune/vert - Terre
0.75 mm²	Marron
0.75 mm²	Noir

PRINCIPALES CARACTÉRISTIQUES DES MOTEURS TUBULAIRES ALIMENTEÉS AC

	XS XQ 40			XS XQ 50			XQ 60		
	XS4EX XQ4EX	XS4E XQ4E	XS4P XQ4P	XS5EX XQ5EX	XS5E XQ5E	XS5P XQ5P	XQ6EX	XQ6E	XQ6P
Synchronisation du sens de rotation lors de la programmation des fins de course	■	■		■	■		■	■	
Frein moteur silencieux	■	■	■	■	■	■	■	■	
Règlage fins de course facile avec clef Allen/BTR			■			■			■
Programmation des fins de course facile avec bouton sur la tete moteur					■			■	
Programmation facile des fins de course par radio	■			■			■		
Commande radio 868.30Mhz	■			■			■		
Antenne intégrée				■					
Connexion radio des capteurs climatiques	■			■			■		
Protection contre dépassement des fins de course			■			■			■
Cable débrochable				■	■	■	■	■	■
Détection d'obstacle sensible à la descente									
Dégagement de l'obstacle									
Protection surcharge à la montée	■	■		■	■		■	■	
Accostage souple à la fin de course haute									
3 types de réglage des fins de course: automatique, semi-automatique, manuel									
Fins de course a réglage automatique									
Contrôle auxiliaire pour appareillage alimenté à 230 V									
Arret souple									
Protection de la toile									
Temps de fonctionnement long									
Fins de course porte de garage									
Double fins de course pour accès facile									
Opérabilité en toute circonstance via la manœuvre de secours									
Ratio manœuvre de secours 1:23									
Ratio manœuvre de secours 1:55									
Construction tête renforcée									

sense sensezip				senselatente				STORE BANNES			MANŒUVRE DE SECOURS				GARAGE	
XQ4NX XQ4JX	XQ4N XQ4J	XQ5NX XQ5JX	XQ5N XQ5J	XQ4EX	XQ4E	XQ5EX	XQ5E	XQ5SX	XQ5S	XQ5DX	XQ5MX	XQ5M	XQ6MX	XQ6M	XQ5G	XQ6G
■	■	■	■	■	■	■	■	■	■	■						
■	■	■	■	■	■	■	■	■	■	■	■	■	■	■	■	■
											■	■	■	■	■	■
	■		■		■		■		■							
■		■		■		■		■		■						
■		■		■		■		■		■	■		■			
		■	■			■		■		■						
■		■		■		■		■		■	■		■			
		■	■			■	■	■	■	■						
■	■	■	■	■	■	■	■									
■	■	■	■	■	■	■	■									
■	■	■	■	■	■	■	■	■	■							
■	■	■	■	■	■	■	■									
■	■	■	■													
■	■	■	■													
										■						
								■	■							
								■	■							
								■	■							
															■	■
											■	■	■	■	■	■
											■	■	■	■	■	■
											■	■			■	
													■	■		■
											■	■	■	■	■	■

ABAQUES MOTEURS TUBULAIRES AC

Stores enrouleurs, vénitiens, stores et écrans de cinéma résidentiels.
Le tableau ci-dessous montre le poids maximum (kg), que chaque store ou écran peut soulever en fonction du diamètre du tube d'enroulement.

Diamètre du tube (mm) ►		40	50
Sileo XS40	3 Nm	11	9
	6 Nm	21	17
	9 Nm (XQ)	31	25
Sileo XQ40	1 Nm	4	3
	3 Nm	11	9
	4 Nm	14	11

Diamètre du tube (mm) ►		50	60	70
Sileo XS50	5 Nm	14	12	10
	7 Nm	20	16	14
	10 Nm	28	24	20
Sileo XQ50	6 Nm	16	13	11
	9 Nm	24	19	16
	15 Nm	40	33	28

Volets roulants et portes de garage.
Le tableau ci-dessous montre le poids maximum (kg) que chaque moteur peut soulever, en fonction du diamètre du tube d'enroulement. Tous les poids tiennent compte de la friction:

Diamètre du tube (mm) ►		40			45			50		
Hauteur max du tablier (m) ►		1.5	2.5	3.5	1.5	2.5	3.5	1.5	2.5	3.5
XQ 40	4 Nm	9	8	8	8	7	7	7	7	6
	5 Nm	11	10	10	10	9	9	9	8	8
	9 Nm	20	19	17	18	17	16	16	15	14
	12 Nm	26	25	23	23	22	21	21	20	19

Diamètre du tube (mm) ►		50			60			70			90		
Hauteur max du tablier (m) ►		1.5	2.5	3.5	1.5	2.5	3.5	1.5	2.5	3.5	1.5	2.5	3.5
XQ 50	6 Nm	14	12	9	11	10	8	10	8	7	8	6	5
	10 Nm	23	19	16	19	16	13	16	14	11	13	11	9
	20 Nm	46	38	31	38	32	26	33	27	22	25	21	17
	30 Nm	69	58	47	57	48	39	49	41	33	38	32	26
	40 Nm	91	77	62	76	64	52	65	55	44	51	43	34
	50 Nm	114	96	78	95	80	65	82	69	55	63	53	43

Diamètre du tube (mm) ►		70			90			102			133		
Hauteur max du tablier (m) ►		1.5	2.5	3.5	1.5	2.5	3.5	1.5	2.5	3.5	1.5	2.5	3.5
XQ 60	80 Nm	125	105	85	108	93	77	95	82	68	73	63	52
	100 Nm	156	131	106	135	116	96	119	102	85	91	78	65
	120 Nm	187	157	128	162	139	116	143	122	102	110	94	78

Stores à bras articulés.
Le tableau ci-dessous présente le modèle le mieux adapté aux caractéristiques des stores suivants :
1. force du bras; 2. nombre de bras; 3. projection auvent; 4. Diamètre du tube à rouleau.

			XQ50						XQ60		
Projection store	Diamètre du tube	N. de bras	20 Nm	25 Nm	30 Nm	35 Nm	40 Nm	50 Nm	80 Nm	100 Nm	120 Nm
Jusqu'à 1.5 m	50 mm	2	■								
		4		■							
		6				■					
		8					■				
	63/70 mm	2		■							
		4		■							
		6				■					
		8						■			
	78 mm	2			■						
		4					■				
		6							■		
	85 mm	2							■		
		4							■		
		6							■		
Jusqu'à 2 m	50 mm	2	■								
		4		■							
		6				■					
		8					■				
	63/70 mm	2		■	■						
		4				■					
		6						■			
	78 mm	4					■				
		6							■		
	85 mm	2							■		
		4							■		
		6							■		
Jusqu'à 3.5 m	50 mm	2				■					
		4					■				
	63/70 mm	2					■				
		4						■			
	78 mm	2							■		
		4							■		
		6								■	
	85 mm	2							■		
		4								■	
		6									■
Jusqu'à 5 m	78 mm	2							■		
		4								■	
		6									■
	85 mm	2								■	
		4									■

ADAPTATIONS & SUPPORTS

ADAPTATIONS

■ Moteurs gamme **DC30**

Bague d'entraînement	Couronne		Bague d'entraînement	Couronne	
		Code: AX3.01P147 *Tube*: Rond Benthin 29 à goutte			*Code*: AX3.01P148 *Tube*: Rond Benthin 32 à goutte
		Code: AX3.01P137 *Tube*: Rond Louvolite 40 Benthin 38			*Code*: AX3.01P138 *Tube*: Rond Rollease 38 à goutte
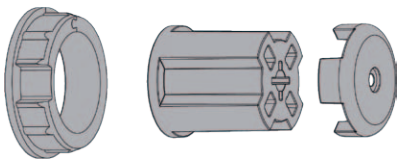	AXRRF3 ADAPTATEUR POUR COURONNE XS/XQ40				

Moteurs gamme **40**

Bague d'entraînement	Couronne		Bague d'entraînement	Couronne	
		Code: AXRS440 *Tube*: Rond Delfín 44x2 mm à goutte			*Code*: AXRS4015 *Tube*: Rond 40x1.5 mm à goutte
		Code: AXRS40 *Tube*: Rond 40x1 mm			*Code*: AXRS40S *Tube*: Rond 40x1 mm
		Code: AXRS448 *Tube*: Rond 47x1 mm à goutte			*Code*: AXRS44 *Tube*: Rond 44x1 mm
		Code: AXOS4 *Tube*: Octogonal 40 mm			*Code*: AXRO5 *Tube*: Octogonal 50 mm + AXRRF4
		Code: AXRS47 *Tube*: Rond 47x2 mm			*Code*: AXRS440.AD *Tube*: Benthin 44 mm
	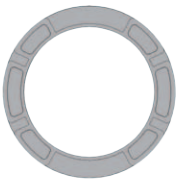	*Code*: AXSFB *Tube*: Benthin 52 mm			*Code*: AXO6S *Tube*: 60 mm Octogonal
	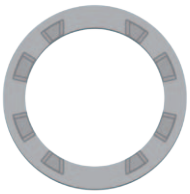	*Code*: AXZF45 *Tube*: Zurfluh-Feller 45 mm		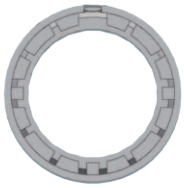	*Code*: AXRRF4 RÉDUCTEUR Ø35MM POUR COURONNE XQ40/XQ50

ADAPTATIONS

Moteurs gamme **50**

Bague d'entraînement	Couronne		Bague d'entraînement	Couronne	
		Code: AXR50 *Tube*: Rond 50X1.5 mm			*Code*: AXO67 *Tube*: Octogonal 70 mm + AXRRF
	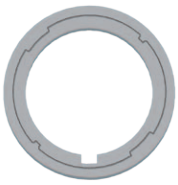	*Code*: AXR60 *Tube*: Rond 60X1.5 mm			*Code*: AXZF54 *Tube*: Zurfluh-Feller 54 mm
	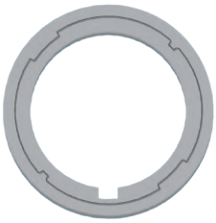	*Code*: AXR70 *Tube*: Rond 70X1.5 mm + AXRRF		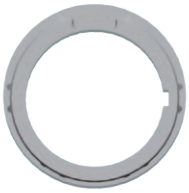	*Code*: AXGS63 *Tube*: Welsner 63 mm
		Code: AXO5 *Tube*: Octogonal 50 mm			*Code*: AXO6 *Tube*: Octogonal 60 mm
	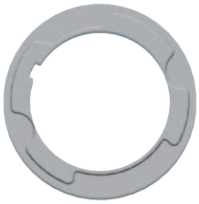	*Code*: AXZF64 *Tube*: Zurfluh-Feller 64 mm			*Code*: AXOS6 *Tube*: Octogonal étoile 60 mm à goutte
		Code: AXG7 *Tube*: 70 mm à goutte			*Code*: AXG7BAT2 *Tube*: Rond 70 mm
		Code: AXR58D.2 *Tube*: Rond Delfín ø 53/58 mm à goutte		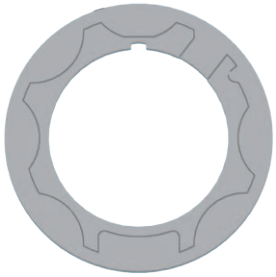	*Code*: AXD89 *Tube*: Rond 89 mm + AXRRF

Bague d'entraînement	Couronne		Bague d'entraînement	Couronne	
		Code: AXD62 *Tube*: Deprat 62 mm		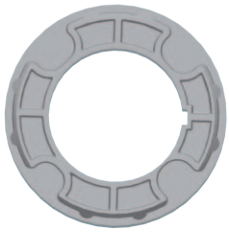	*Code*: AXGS78M *Tube*: 78 mm à goutte
		Code: AXD53 *Tube*: Deprat 53 mm à goutte		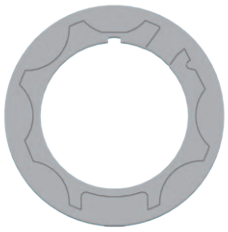	*Code*: AXGS85 *Tube*: 85 mm
	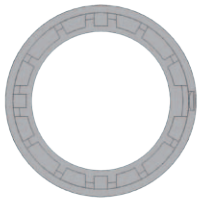	*Code*: AXO6.SG *Tube*: Rond 60 mm		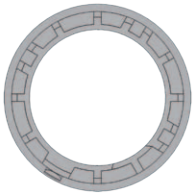	*Code*: AXR50.WB *Tube*: Rond 60 mm
	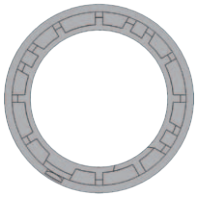	*Code*: AXR55.PR *Tube*: Rond 60 mm		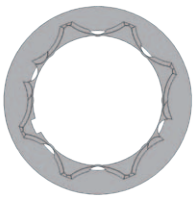	*Code*: AXO6.FB *Tube*: Benthin
		Code: AXG7BAT1 *Tube*: Rond 60 mm			*Code*: AXZF80 *Tube*: Rond 80 mm

Code: AXRRF

RÉDUCTEUR POUR MONTAGE DE BAGUE XQ60 SUR XQ50

ADAPTATIONS

■ sense & sensezip Moteurs gamme

Bague d'entraînement	Couronne		Bague d'entraînement	Couronne	
		Code: AXOS4S *Tube*: 40 mm Octogonal			
		Code: AXO6S *Tube*: 60 mm Octogonal			*Code*: AXZF64S *Tube*: 64 mm Rond
		Code: AXO67S *Tube*: 70 mm Octogonal			*Code*: AXZF54S *Tube*: 54 mm ZF
		Code: AXGS63S *Tube*: 63 mm à goutte		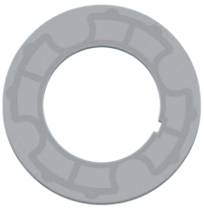	*Code*: AXGS78MS *Tube*: 78 mm à goutte
		Code: AXR55S *Tube*: 55 mm Rond			

NOTE : en ajoutant le réducteur AXRRF4, les adaptateurs Sense peuvent également fonctionner avec les moteurs de la gamme Sense 40.

ADAPTATIONS

Moteurs gamme **60**

Bague d'entraînement	Couronne	Bague d'entraînement	Couronne
Code: AXR570 *Tube*: Rond / 70X1.5 mm		*Code*: AX57 *Tube*: Octogonal / 70 mm	
	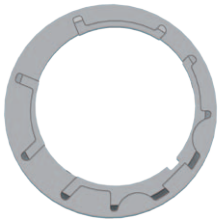		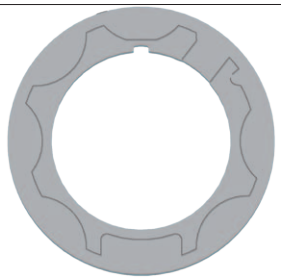
Code: AXGS578 *Tube*: 78 mm à goutte / Zurfluh-Feller 80 mm		*Code*: AXD589 *Tube*: DEPRAT / 89 mm	
	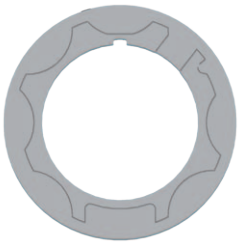		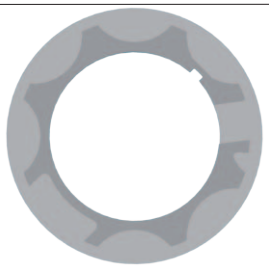
Code: AX5.01P076 *Tube*: 78 mm		*Code*: AXGS585.EC *Tube*: à goutte / 85 mm	
	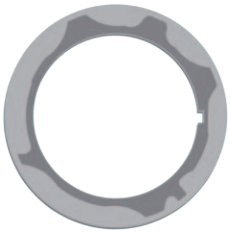		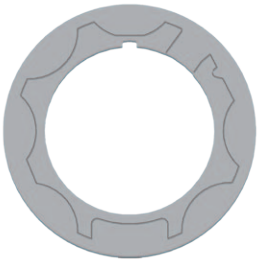
Code: AXZF580 *Tube*: 80 mm		*Code*: AXGS585 *Tube*: avec/sans goutte / 85 mm	
Code: AXR101 *Tube*: Rond - 101/101.6X3.6 mm *Code*: AXR1012 *Tube*: Rond - 101.6X2 mm			

SUPPORTS

Moteurs gamme **40** (de 3 Nm à 12 Nm)

Dimensions en mm.

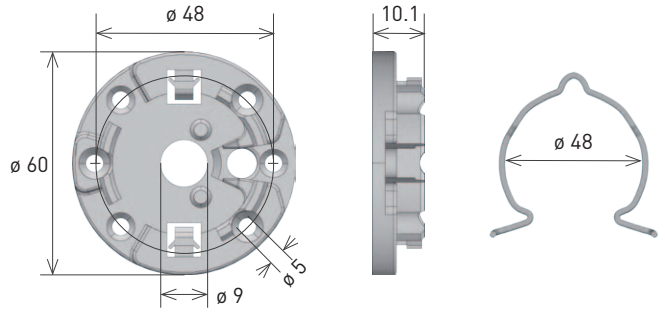

AXPR4 +ML11A056

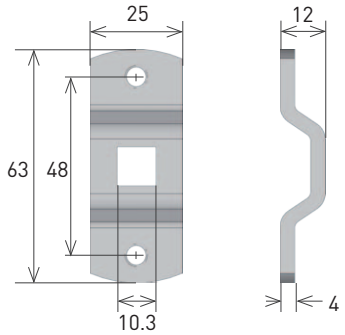

AXPS

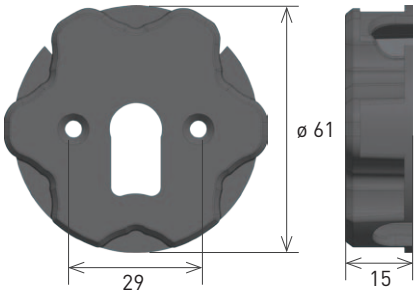

AXT45

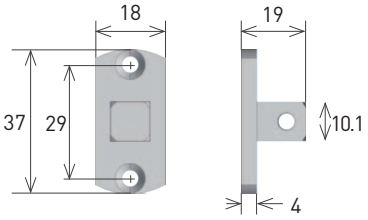

AXQ4

Moteurs gamme **50** (de 4 Nm à 50 Nm)

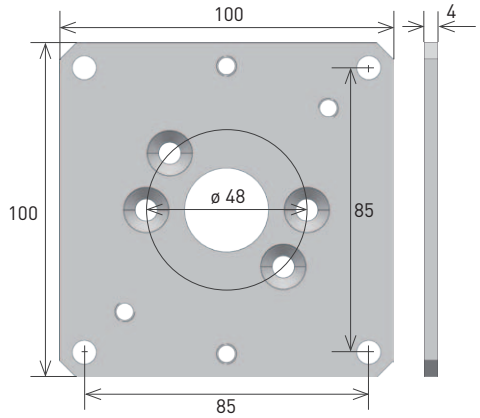

AXNPSM

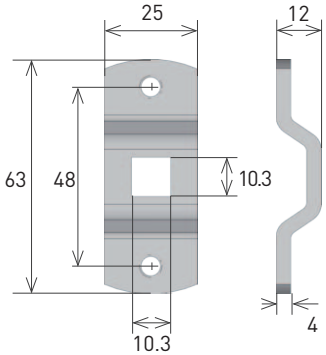

AXPS

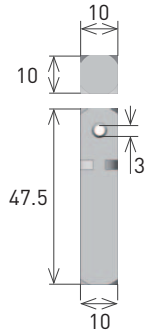

AXQ

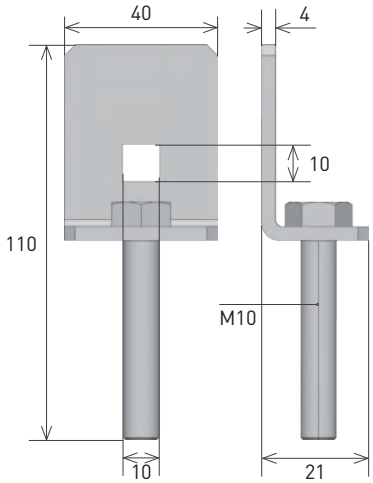

AXSR1

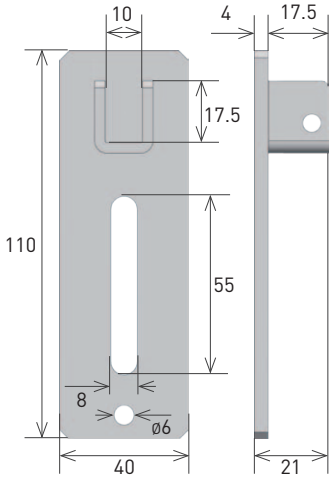

AXSV1

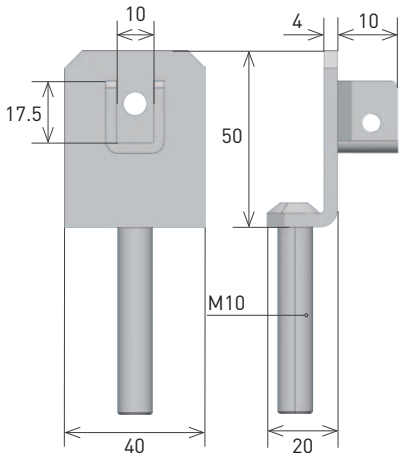

AXSR3

SUPPORTS

■ Moteurs gamme **50** (de 4 Nm à 50 Nm)

Dimensions en mm.

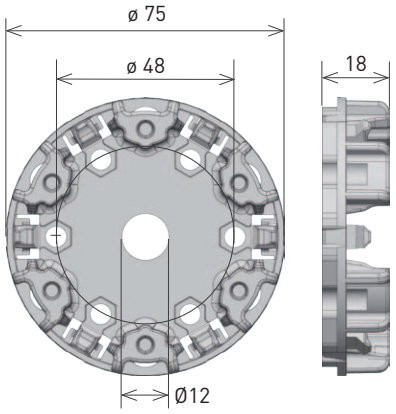

AXPR5 (max 25 Nm)

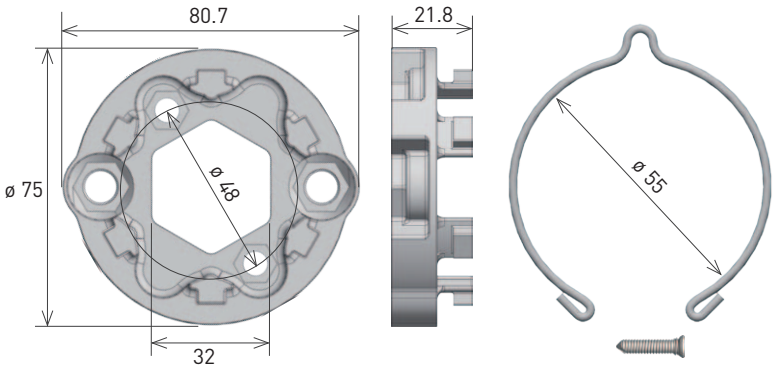

AXPR5Z (max 80 Nm)

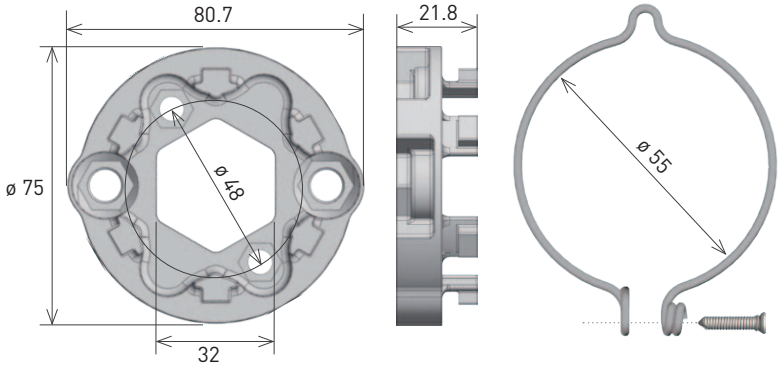

AXPR5ZS (max 80 Nm)

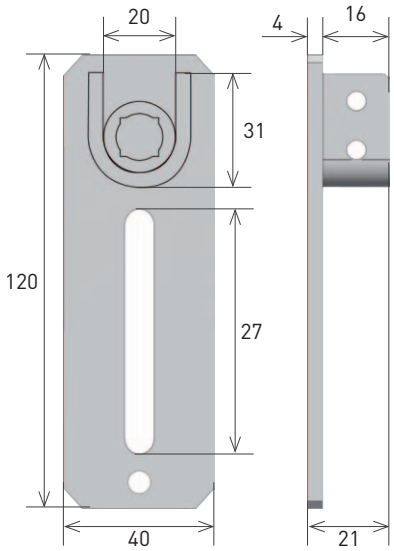

AXQSP

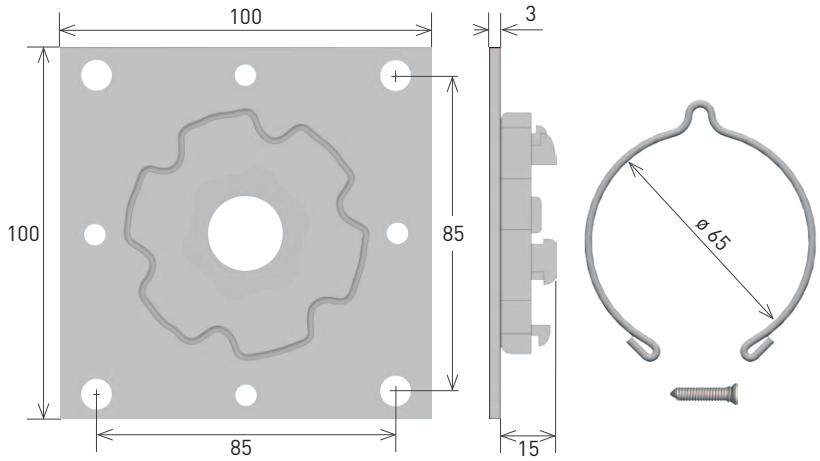

AXPR6Z (max 80 Nm)

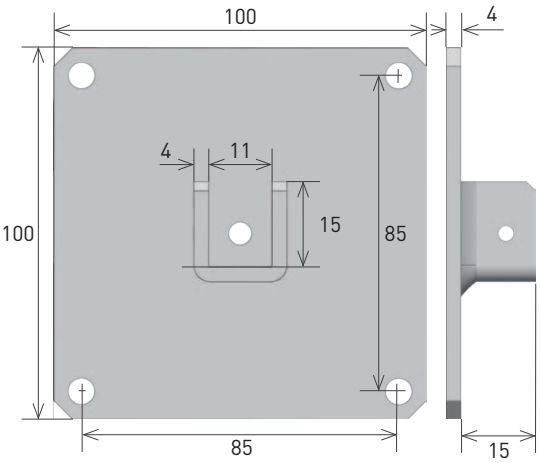

AXPSS

■ Moteurs gamme **60** (de 60 Nm à 120 Nm)

Dimensions en mm.

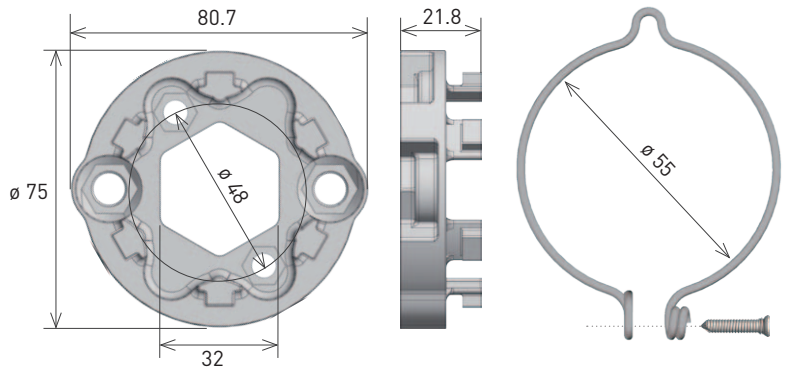

AXPR5ZS (max 80 Nm)

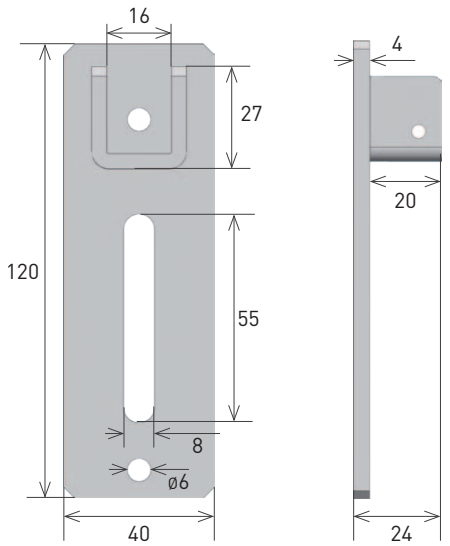

AX5SV1

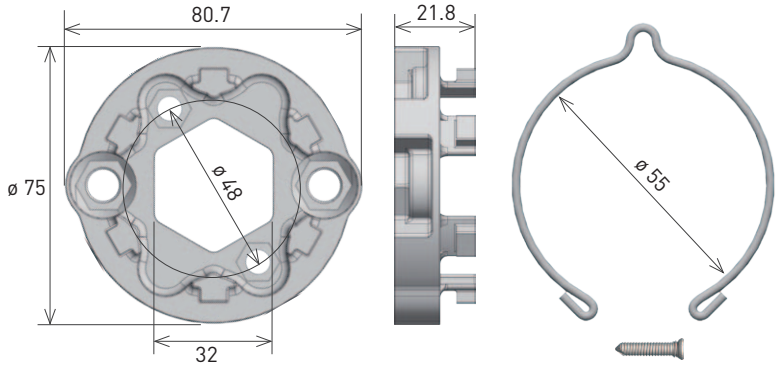

AXPR5Z (max 80 Nm)

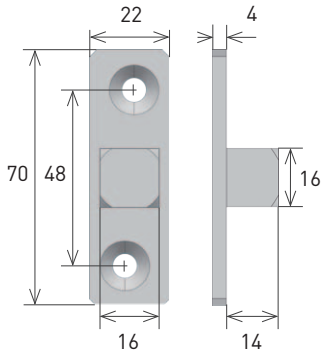

AX5EQ

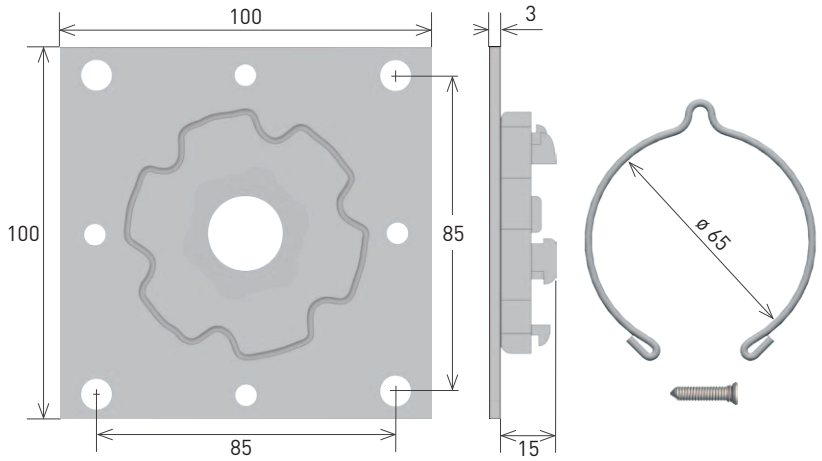

AXPR6Z (max 80 Nm)

SUPPORTS POUR MOTEUR MANŒUVRE DE SECOURS

■ Moteurs gamme **50/60**

Dimensions en mm.

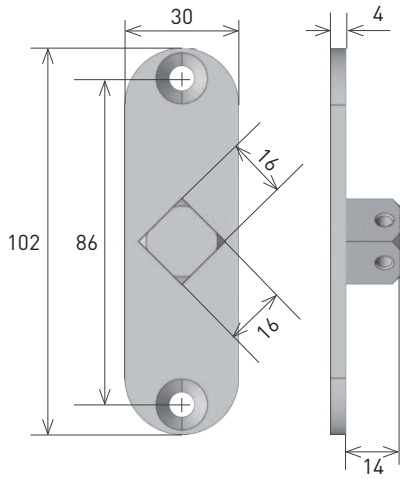

AXNPMQ45

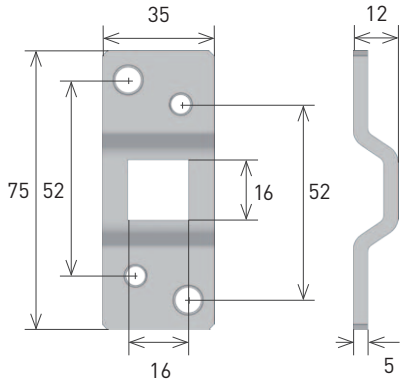

AX5PS

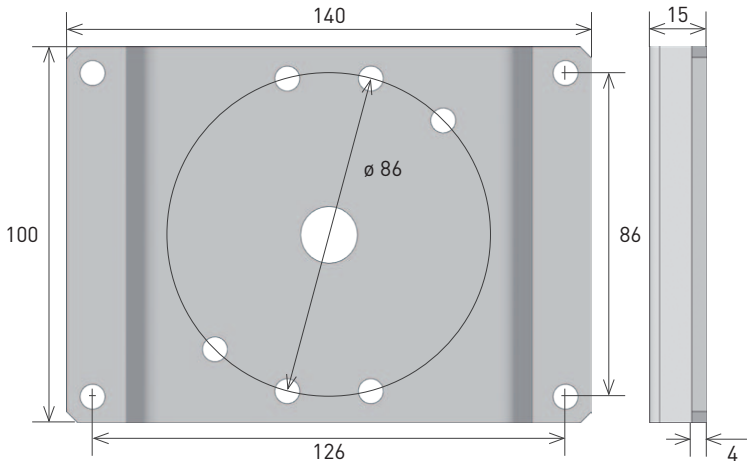

AXNPMS

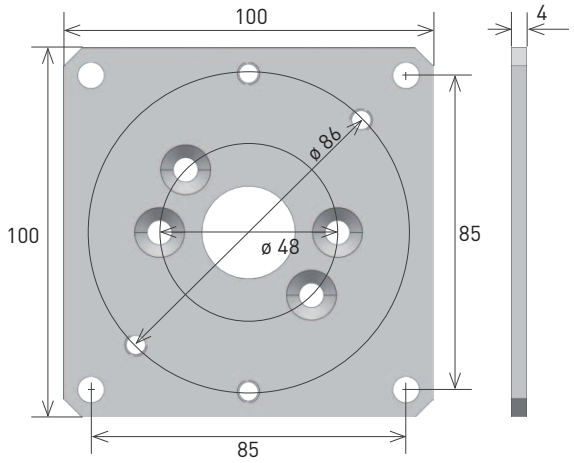

AXNPSM

ACCESSOIRES POUR MANŒUVRE DE SECOURS

■ Moteurs gamme **50/60**

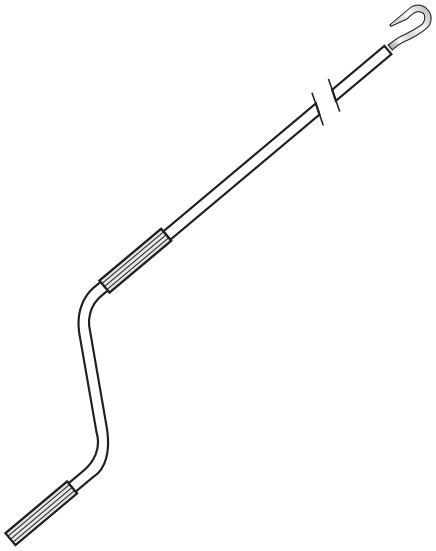

AXAFG150 (l. 150 cm)

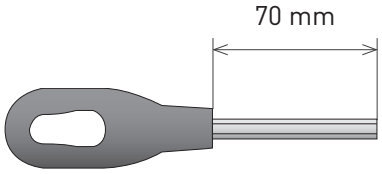

AXNOF

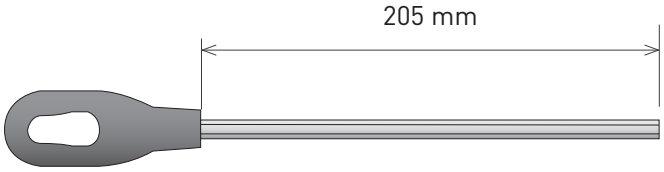

AXNOFL

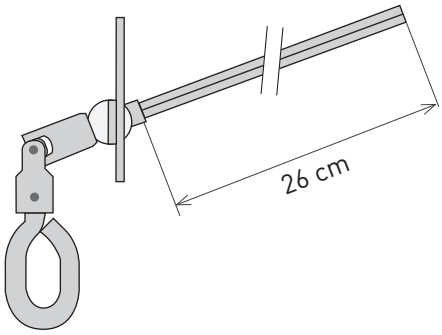

AXNOS45

ACCESSOIRES SUPPLÉMENTAIRES

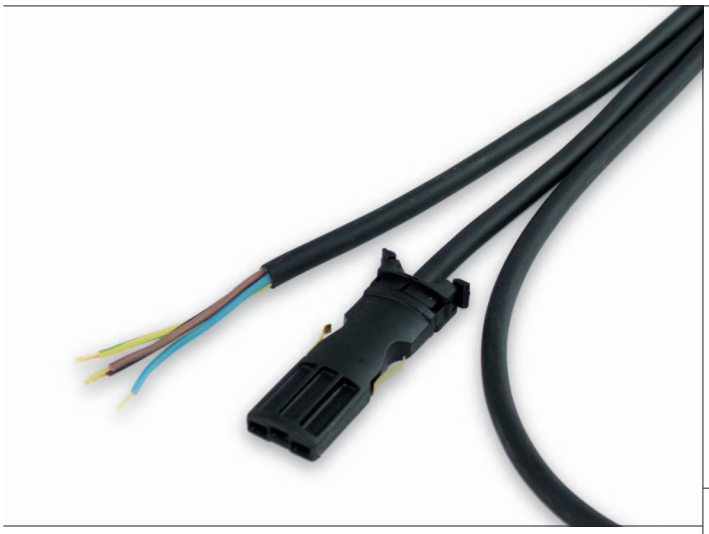

AXSPITA.25GN (l. 2.5 m)
AXSPITA.50GN (l. 5 m)

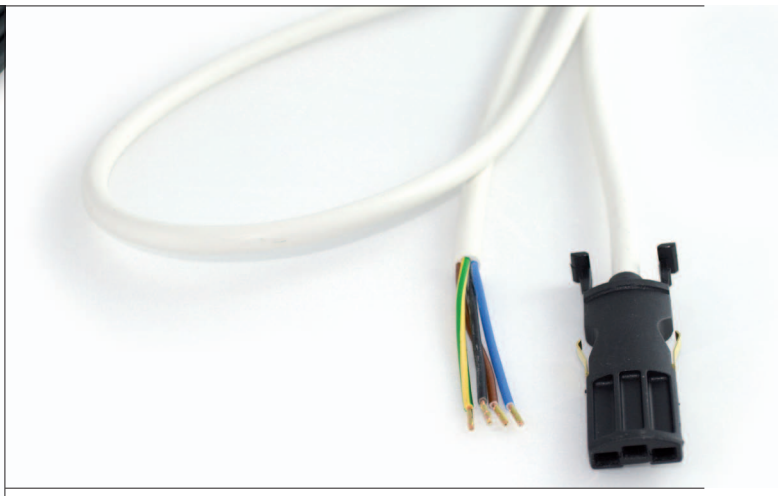

AXSPI.25 (l. 2.5 m)
AXSPI.50 (l. 5 m)
AXSPI.100 (l. 10 m)

AXSPI.H03D

ACPRET Outil de réglage pour moteurs avec FDC électroniques

AXRF

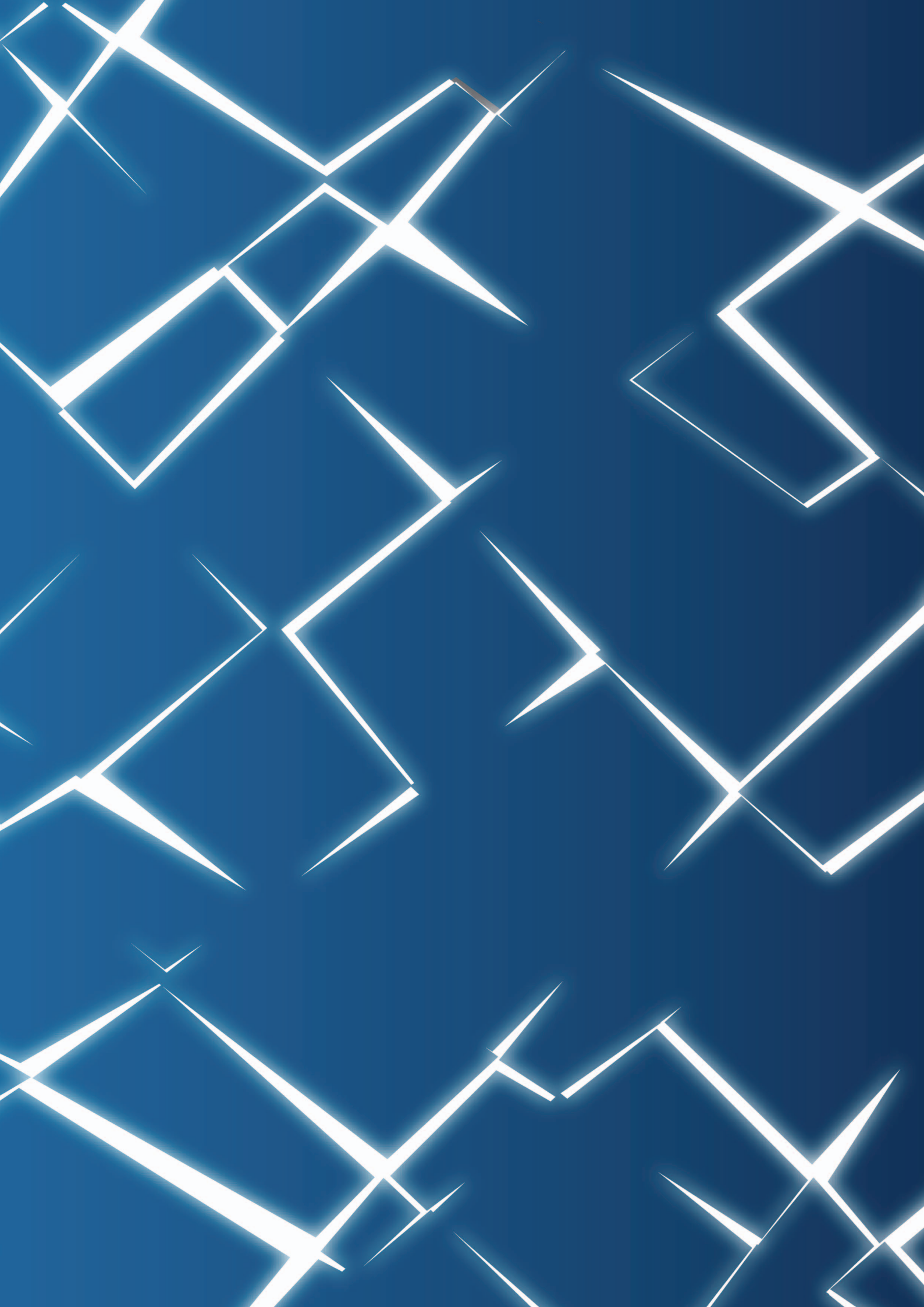

COFFRETS DE COMMANDES ET DISPOSITIFS DE CONTROLE

Domotique

Fonctionnalités :

- Contrôle jusqu'à 32 différents produits motorisés Gaposa à partir de l'application et de n'importe où.
- Création illimitée de pièces
- Création jusqu'à 6 pièces favorites facilement accessibles depuis l'écran d'accueil.
- Contrôle facile des stores et volets à partir de l'écran des pièces avec les boutons montée, stop, descente et position intermédiaire (PRESET).
- Appairage et programmation des fins de course à partir de l'application
- Configuration de 10 programmes horaires. Chaque programme peut automatiser la montée, la descente et la position intermédiaire (Preset) et les faire répéter tous les jours de la semaine ou aucun d'entre eux.
- Les programmes horaires peuvent utiliser votre position géographique pour régler vos stores de manière à ce qu'ils montent ou descendent en fonction du soleil.
- Les programmes horaires peuvent être activés ou désactivés
- Options d'affichage de l'arrière-plan en mode obscur ou clair.

Disponible sur :

Download on the App Store | GET IT ON Google Play | works with the Google Assistant | WORKS WITH amazon alexa

rollappX

Box Gaposa

Détails techniques

Tension d'entrée de la Box	5V
Puissance d'entrée de la Box	0.3 A Max.
Fréquence	868.30 MHz
Connection	Wi-Fi
Réseau Wi-Fi	2.4 GHz seulement
Portée	30 m
Protection	IP20
Temp. de fonctionnement	0°C à 60°C
Dimensions	70 x 68 x 110 mm
Poids	80 g

Alimentation

Tension d'entrée :
100-240 VAC 50/60 Hz
Tension de sortie : 5 VDC
Longueur du câble : 300 cm
Dimensions : 40 x 68 x 33 mm

PLUG.EU

PLUG.UK

Interface domotique

linkIT

Interface domotique pour la commande des moteurs et des récepteurs radio Gaposa

Caractéristiques

- Protocole de communication RS232 (câbles disponibles)
- Pilote Control4 disponible
- Contrôle individuel ou de groupe
- 16 ou 24 chaînes individuelles
- Mode de basculement
- Position intermédiaire
- LED pour le retour d'information
- Boutons de réinitialisation et de programmation
- Câbles disponibles pour une connexion facile

Détails techniques

Tension d'entrée de la Box	5V
Puissance d'entrée de la Box	0.3 A Max.
Fréquence	868.30 MHz
Connection	Wi-Fi
Réseau Wi-Fi	2.4 GHz seulement
Portée	30 m
Protection	IP20
Temp. de fonctionnement	0°C à 60°C
Dimensions	70 x 68 x 110 mm
Poids	80 g

Alimentation

Cod. **ALI5**

Tension d'entrée :
100-240 VAC 50/60 Hz
Tension de sortie : 5 VDC
Longueur du câble : 300 cm
Dimensions : 40 x 68 x 33 mm

PLUG.EU

PLUG.UK

EMITTO element Émetteurs

Découvrez ***Emitto Element*** : la télécommande résistante à l'eau, pensée pour l'extérieur. Parfaite pour piloter vos solutions de protection solaire, Emitto Element combine robustesse et simplicité d'usage, même en conditions extérieures difficiles. Idéale pour vos stores banne et équipements en plein air.

Étanchéité optimale
Grâce à sa housse en caoutchouc spécialisée et sa base inférieure renforcée, Emitto Element bénéficie d'une conception 100 % étanche. Chaque bouton, chaque jointure est soigneusement protégé pour garantir une résistance maximale à l'humidité, même en usage intensif à l'extérieur.

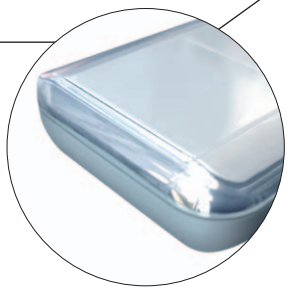

Indice de protection IP55
Résistant aux projections d'eau et à la pénétration de poussière. Fonctionne de manière fiable en extérieur tout au long de l'année.

QCTX02YE

5 canaux avec touches Preset/All

Détails techniques

Canaux	5
Fréquence	868.30 MHz
Alimentation	3V - CR2450
Autonomie de la batterie	2 ans
Puissance rayonnée	<10 mW
Protection	IP55
Couverture (int/ext)	20 m / 200 m
Code radio	RC Gaposa
Temp. de fonctionnement	-5°C / +40°C

Dimensions

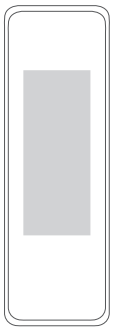

54 x 157 mm

Support mural magnétique
(inclus)

QCTB
43 x 145 mm

EMITTO SMART K LINE Émetteurs

Une gamme de télécommandes pour fermetures d'intérieurs et protections solaires d'extérieurs. Disponibles en un canal ou en cinq canaux. Chaque canal permet aux utilisateurs de commander leurs produits motorisés et peut contrôler un seul moteur ou un groupe de moteurs.

Finitions

QCTX01**KTB** QCTX01**KT** QCTX01**K** QCTX01**KB**

Un complément discret pour votre décoration intérieure. Disponible en blanc (K), noir (KB) et translucide (KT/KTB).

Canaux / Fonctions

QCTX**01**...
1 canal

QCTX**02**...
5 canaux avec touches Preset/All

QCTX**03**...
1 canal avec fonction "Tilting" et touche "Preset"

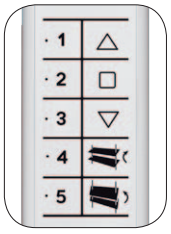

QCTX**04**[1]...
5 canaux avec fonction "Tilting"

QCTX**05**...
3 canaux avec contrôle des capteurs solaires

Détails techniques

Canaux	de 1 à 5
Fréquence	868.30 MHz
Alimentation	3V mod. CR2032
Autonomie de la batterie	2 ans
Puissance rayonnée	<10 mW
Protection	IP40
Couverture (int/ext)	20 m / 200 m
Code radio	RC Gaposa
Temp. de fonctionnement	-5°C / +40°C

Dimensions

41 x 183 mm

Support mural magnétique
(non inclus)

QCTB
43 x 145 mm

[1] La fonction d'inclinaison est disponible avec tous les moteurs AC jusqu'à 12 Nm et avec les moteurs DC XSDC3EX228/128/128L et XSDC3DX228/228L/128

Émetteurs

EMETTEURS PORTABLES

1 canal

QCTX01HS **QCTX01Y**

1 canal
Avec fonction "Tilting"[1]
et touche "Preset"

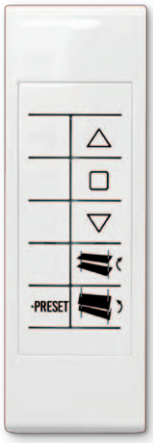

QCTX03HS **QCTX03Y**

5 canaux
Avec touches Preset/All

QCTX02HS **QCTX02Y**

5 canaux
Avec fonction "Tilting"[1]

QCTX04HS **QCTX04Y**

3 canaux
Avec contrôle capteurs solaires

QCTX05HS **QCTX05Y**

[1]La fonction d'inclinaison est disponible avec tous les moteurs AC jusqu'à 12 Nm et avec les moteurs DC XSDC3EX228/128/128L et XSDC3DX228/228L/128

EMITTO SMARTLINE Émetteurs

EMETTEURS MURAUX

1 canal

QCTX01M

5 canaux
Avec touches Preset/All

QCTX02M

3 canaux
Avec contrôle capteurs solaires

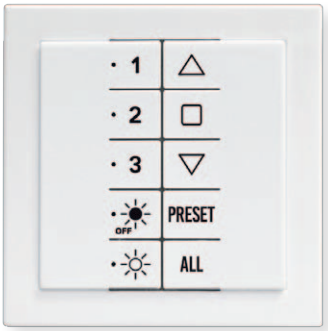

QCTX05M

Détails techniques

Canaux	de 1 à 5
Fréquence	868.30 MHz
Alimentation	3V mod. CR2032
Autonomie de la batterie	2 ans
Puissance rayonnée	<10 mW
Protection	IP40
Couverture (int/ext)	20 m / 200 m
Code radio	RC Gaposa
Temp. de fonctionnement	-5°C / +40°C

Dimensions

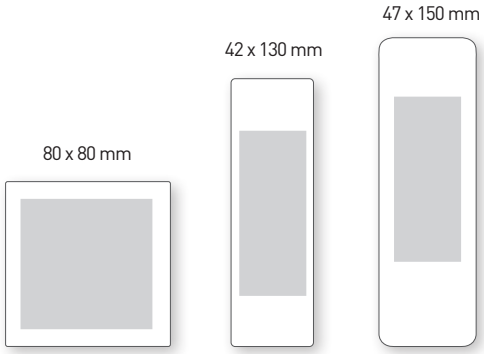

Accessoires

Support pour la table / mural
(Inclus avec les modèles **HS**)

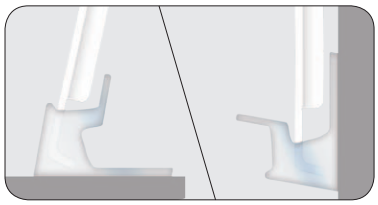

Support mural magnétique
(inclus dans les modèles **Y**)

EMITTO SMART16 Émetteurs

Une gamme de télécommandes pour fermetures d'intérieurs et protections solaires d'extérieurs.
Disponibles en un canal ou en cinq canaux.
Chaque canal permet aux utilisateurs de commander leurs produits motorisés et peut contrôler un seul moteur ou un groupe de moteurs.

QCTX16SY / QCTX16Y

Emetteur 16 canaux avec écran LCD

- 16 canaux pour le contrôle individuel
- Possibilité de créer et de contrôler 8 groupes personnalisés en plus de tous les canaux
- Cacher les chaînes non utilisées
- Support mural magnétique
- Fonctions de temporisation (uniquement pour QCTX16**S**Y)

QCTX16SY

QCTX16Y

Détails techniques

Canaux	16
Fréquence	868.30 MHz
Alimentation	3V - CR2450
Autonomie de la batterie	2 years
Puissance rayonnée	<10 mW
Degré de protection	IP30
Couverture (int/ext)	20 / 200 m
Code radio	RC Gaposa
Temp. de fonctionnement	-5°C / +40°C
Dimensions	47 x 150 x 12 mm

Accessoires

QCTB
(inclus)
Support mural magnétique

CWR
(non incluse)
Coque de protection transparente (pour tous les modèles en « Y »)

Émetteurs

QCTXS

QCTXS est un émetteur qui permet l'activation/ désactivation des capteurs solaires radio grâce à des boutons dédiés.

Fonctionne avec : QCWSSX et QCXSUN.

QCTXL

QCTXL permet un double contrôle de la lumière dans une pièce : il s'agit d'un émetteur pour le volet/store d'intérieur/ d'extérieur à commande radio qui peut aussi allumer/éteindre la lumière ON/OFF par des boutons supplémentaires.

Fonctionne avec : récepteur QCXL et moteurs DX.

QCTE1

Emetteur 1 canal porte clef

Détails techniques

Fréquence	868.30 MHz
Alimentation	3V mod. CR2430
Autonomie de la batterie	2 ans
Puissance rayonnée	<10 mW
Degré de protection	IP40
Couverture (int/ext)	20 m / 200 m
Code radio	RC Gaposa
Temp. de fonctionnement	-5°C / +40°C
Dimensions	40 x 120 x 14 mm 35 x 53 x 12 mm (QCTE1)

Support pour la table / mural
(inclus)

Le ré-verso est un support transparent permettant à l'émetteur de se tenir sur une table ou d'être fixé au mur.

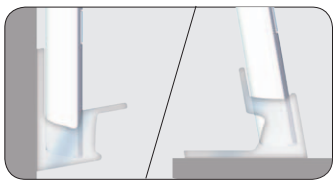

Recepteurs radio

QCX09

Armoire de commande pour moteurs monophasés

Commande radio de dimensions réduites pour volets roulants et stores. Elle a une entrée pour un inverseur filaire de type séquentiel. Elle peut gérer un capteur vent capable de sélectionner 5 niveaux de sensibilité. Sa robuste boîte étanche (IP55) la protège de l'humidité et la poussière.

- Entrée pour inverseur à fonctionnement séquentiel
- Entrée pour capteur vent
- Commande radio

Caractéristiques principales

Alimentation (V~)	230 - 50 Hz (±10%)
Fréquence (MHz)	868.30
Puissance rayonnée	<10 mW
Puissance moteur (W)	500
Nombre de codes	31 x Montee/STOP/Descente
Degré de protection	IP55
Temp. de fonctionnement	-10°C /+60°C
Dimensions (mm)	133 x 50 x 25
Poids (g)	65

QCXL

Armoire de commande pour lumières

Commande radio pour lampes à incandescence jusqu'à 1000W (charge résistive).

- Entrée inverseur avec fonctionnement séquentiel ON/OFF
- Commande radio

Caractéristiques principales

Alimentation (V~)	230 - 50 Hz (±10%)
Fréquence (MHz)	868.30
Puissance rayonnée	<10 mW
Puissance lampes (W)	1000 (charge résistive)
Degré de protection	IP55
Temp. de fonctionnement	-10°C /+60°C
Dimensions (mm)	133 x 50 x 25
Poids (g)	65

QCX08

Armoire de commande de dimensions très réduites pour volets roulants seulement

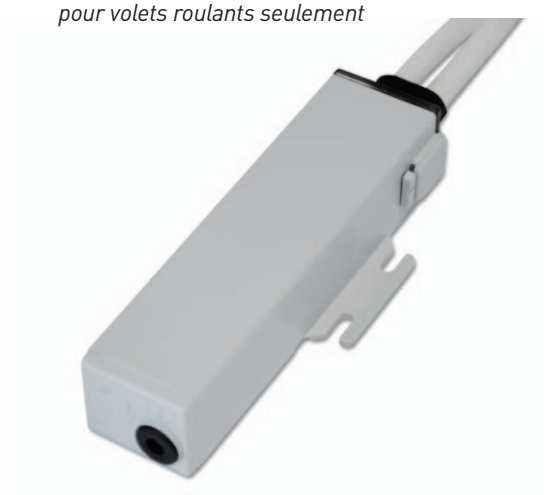

Idéal pour se loger dans la joue du coffre de volet roulant, le QCX08 est précablé et possède un bouton de programmation permettant de ne jamais ouvrir le boitier. (Non compatible avec ***RollApp***)

Caractéristiques principales

Alimentation (V~)	230 - 50 Hz (±10%)
Fréquence (MHz)	868.30
Puissance rayonnée	<10 mW
Puissance moteur (W)	500
Mémoire	6 émetteurs max.
Degré de protection	IP65
Temp. de fonctionnement	-10°C /+60°C
Dimensions (mm)	102 x 27 x 23
Poids (g)	70

QCXTAG

Armoire de commande pour lumières

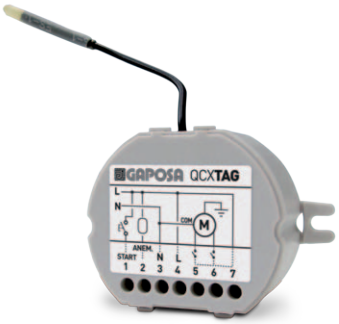

Mini-armoire pour le contrôle radio de moteurs. Elle est contenue dans une boîte de seulement 57 mm de diamètre. Idéale pour une intégration avec les moteurs, les senseurs et le système ***RollApp*** Gaposa.

Caractéristiques principales

Alimentation (V~)	230 - 50 Hz (±10%)
Fréquence (MHz)	868.30
Puissance rayonnée	<10 mW
Puissance moteur (W)	500
Nombre de codes	31 x Montee/STOP/Descente
Degré de protection	IP20
Temp. de fonctionnement	-10°C /+60°C
Dimensions (mm)	133 x 50 x 25
Poids (g)	65

QCXTAK

Armoire de commande pour moteurs monophasés

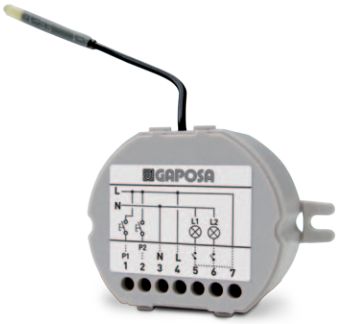

Mini-armoire pour le contrôle radio de lumières. Elle est contenue dans une boîte de seulement 57 mm de diamètre. Idéale pour une intégration avec les moteurs, les senseurs et le système ***RollApp*** Gaposa.

Caractéristiques principales

Alimentation (V~)	230 - 50 Hz (±10%)
Fréquence (MHz)	868.30
Puissance rayonnée	<10 mW
Puissance lampes (W)	1000 (charge résistive)
Degré de protection	IP20
Temp. de fonctionnement	-10°C /+60°C
Dimensions (mm)	ø 57 x 27
Poids (g)	65

RIP868

Répéteur pour appareils radio Gaposa

Le répéteur permet d'étendre le signal radio des appareils radio Gaposa.

Caractéristiques principales

Alimentation (V~)	230 - 50 Hz (±10%)
Fréquence (MHz)	868.30
Puissance rayonnée	<10 mW
Couverture (int/ext)	20 m / 200 m
Degré de protection	IP54
Temp. de fonctionnement	-10°C /+60°C
Dimensions (mm)	270 x 120 x 90

Capteurs climatiques

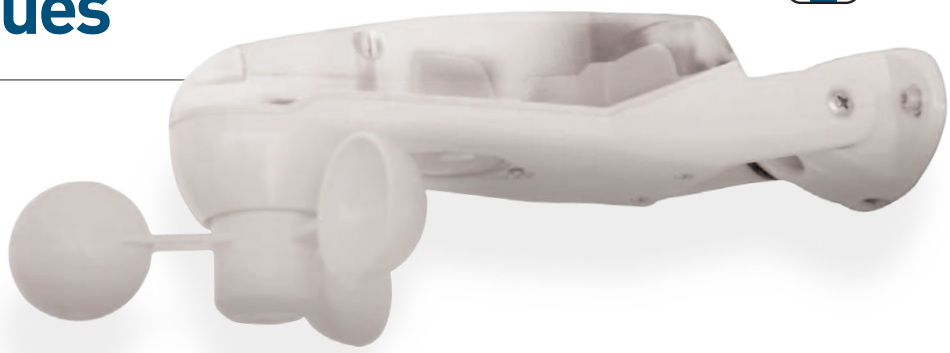

QCWSSX

Capteurs soleil/vent radio

QCWSSX permet une communication sans fil avec les moteurs radio Gaposa.

Caractéristiques :
Protection contre le vent :
le store de terrasse ou le store d'extérieur se rétracte automatiquement lorsque le vent dépasse un seuil déterminé à l'avance.
Protection contre le soleil :
le capteur solaire déplie ou replie le store en fonction de l'intensité de la lumière sur la base d'un algorithme complexe.

- Degré de protection IP54
- Réglable ± 90 °
- Mécanique avec roulements en céramique
- Choix parmi 4 seuils de luminosité et 5 seuils de vent
- Capteur radio avec contrôle actif de fonctionnement par l'émetteur dédié

QCWSX/QC4WSX

Capteurs vent radio

QCWSX/QCW4SX permet une communication sans fil avec les moteurs radio Gaposa.

Caractéristiques :
Protection contre le vent
le store de terrasse ou le store d'extérieur se rétracte automatiquement lorsque le vent dépasse un seuil déterminé à l'avance.

- Degré de protection IP54
- Réglable ± 90 °
- Mécanique avec roulements en céramique
- Choix parmi 5 seuils de sensibilité de vent
- Capteur radio avec contrôle actif de fonctionnement

QCWS

Capteur vent

QCWS a un lien direct avec les moteurs radio par le biais de 2 fils.

Caractéristiques :
Il protège les stores de terrasse ou les stores d'extérieur du vent en cas de dépassement du seuil déterminé à l'avance.

- Degré de protection IP54
- Réglable ± 90 °
- Mécanique avec roulements en céramique
- Choix parmi 5 seuils de sensibilité de vent

Réglable ± 90°

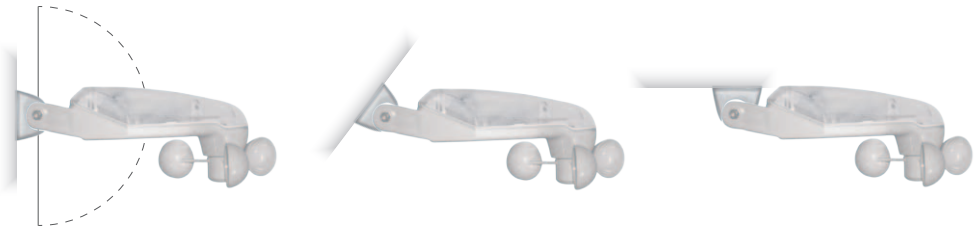

Détails techniques

Alimentation	230Vac 50 Hz
Fréquence	868.30 MHz **(QCWSSX / QCWSX / QC4WSX)**
Puissance rayonnée	<10 mW
Capteur soleil (4 niveaux)	5 / 20 / 40 / 60 Klux **(QCWSSX)**
Couverture (int/ext)	20 m / 200 m **(QCWSSX / QCWSX / QC4WSX)**
Capteur vent (5 niveaux)	10 / 20 / 30 / 40 / 50 Km/h
Degré de protection	IP54
Temp. de fonctionnement	-5°C /+40°C
Dimensions	270 x 120 x 90 mm

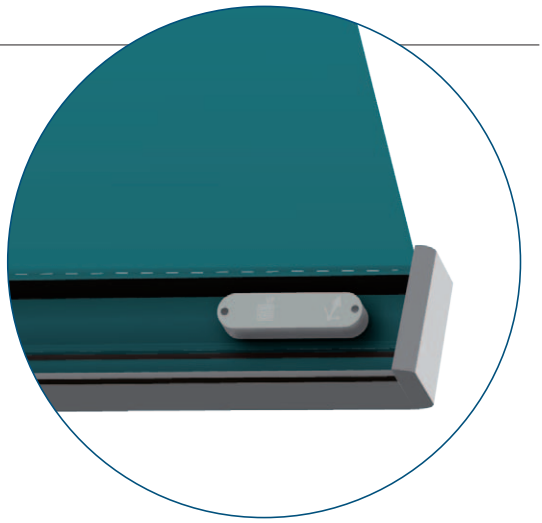

QCMSX

Capteur de mouvement

Le capteur de mouvement QCMSX est un capteur vent sans fil alimenté par batterie qui permet de protéger le store en le rétractant en cas de mouvement imprévu.

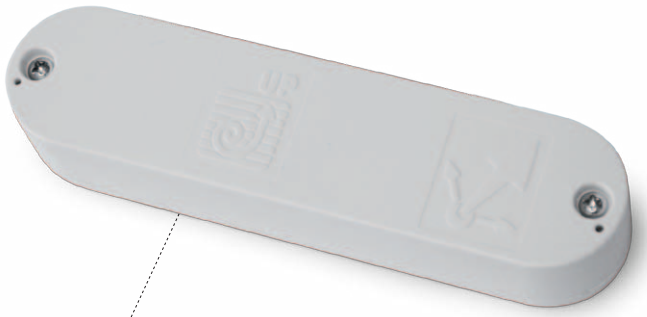

Conçu pour protéger les stores rétractables en cas de vent

Caractéristiques

- Facile à programmer
- Facile à installer
- Conçu pour se monter sur les barres de charge des stores
- 9 niveaux de sensibilité
- Avertissement de niveau de batterie
- Sans entretien

Détails techniques

Alimentation	2 batteries 1,5V AAA
Fréquence	868.30 MHz
Puissance rayonnée	<10 mW
Couverture	jusqu'à 100 meters (espace ouvert)
Code radio	RC Gaposa
Temp. de fonctionnement	-5°C / +40°C
Dimensions	150 x 37 x 20 mm
Poids	55 g

Capteurs climatiques radio et adaptation des moteurs

	XQ / XS 50 Moteurs AC	XQ / XS 40 Moteurs AC	SileoXS 30 40 50 Moteurs DC	AUTONOMO Moteurs solaires 6/10/20/30/40 Nm	AUTONOMO Moteurs solaires 50 Nm
QCWSSX/QCWSX	✓				✓
QC4WSX		✓	✓	✓	
QCMSX	✓				✓

Coffrets

QC201

Armoire de contrôle avec lampe de courtoisie

QCTE

Émetteur 4 canaux (caractéristiques à la page 106)

Caractéristiques

- Contrôle manuel avec les boutons intégrés en façade pour le contrôle MONTÉE-STOP-DESCENTE
- Contrôle radio (QCTE / QCTRKP)
- Dispositifs de sécurité:
  Photocellules (activables même à l'ouverture)
  Barre palpeuse opto-électronique OSE
- Timer pour la pause et la fermeture automatique
- Lampe de courtoisie
- Temps de travail réglable de 5 secondes à 4 minutes

Détails techniques

Alimentation / Max Puissance moteur	230Vac ± 10% - 50Hz (monophase) / 800 W		
Sortie 24V~	bornes 11 - 12, MIN 20 VAC, MAX 26.5 V~		
Sortie 12Vcc	bornes 9 (+) - 3 (GND), MIN 9.5V, MAX 12.5 V		
Sortie AUX	bornes 13 - 14, 250V - 2A, charge résistive		
Fusible	4A (différé)		
Fréquence	433.92 MHz		
Protection	IP54		
Temp. de fonctionnement	-10°C / +50°C		
Dimensions	140 x 230 x 70 mm		
Courant maximal (12V / 24V~)	**État de charge**	24V~	12Vcc
	Cas 1	0mA	50mA
	Cas 2	**70mA**	**40mA**
	Cas 3	140mA	10mA

QCTX36SD

Interface «contact libre de potentiel» 6 canaux

Cette commande avec émetteur intégré permet l'interface de 6 moteurs radio ou 6 groupes de moteurs (ou un réseau de motoréducteurs radio) à un système domotique.
Le système domotique contrôle le ou les moteurs radio à travers les contacts secs de MONTEE-STOP-DESCENTE.

La programmation de l'interface QCTX36SD avec les moteurs radio R se fait à travers n'importe quel émetteur GAPOSA.

Détails techniques

Alimentation (V~)	230 - 50 Hz (±10%)
Fréquence (MHz)	868.30
Puissance rayonnée	<10 mW
Fuse (mA)	315
Degré de protection	IP44
Couverture (int/ext)	20 m / 200 m
Température de fonctionnement	-10°C /+60°C
Dimensions (mm)	190 x 225 x 88
Poids (g)	2450

Commandes groupées (avec contrôle individuel)

QCM2K

Relais pour la commande centralisée

QCM2K est un relais pour la commande d'un réseau de moteurs qui peut être utilisé pour différentes combinaisons : pour créer de simples commandes groupées divisées en groupes individuels ou en sous-groupes contrôlés de manière centralisée. Pour chaque sous-groupe un relais supplémentaire est nécessaire. Le relais a un inter-bloque électrique qui interrompt l'alimentation aux deux sens de rotation et le circuit de commande est complètement séparé de celui de l'alimentation.

Détails techniques

Alimentation	230 V~ - 50/60 Hz
Puissance moteur	6 A
Connexion moteurs direct	1
Température de fonctionnement	0°C / +60°C
Dimensions	52 x 49 x 22
Poids	55 g

QCM2K-D

Relais mécanique pour commande centralisée

Le QCM2K-D est un relais mécanique pour le raccordement d'un réseau de moteurs en différents types d'applications et de combinaisons. Spécialement conçu pour les rails DIN, il peut commander 2 moteurs avec 2 commandes individuelles.
Un réseau de relais organisera de multiples produits motorisés en groupes, sous-groupes avec ou sans inverseur prioritaire ou commande individuelle.
Le QCM2K-D fonctionne comme un relais en homme mort et peut être raccordé à l'ensemble de la gamme de relais Gaposa. Facile à installer et à câbler, le QCM2K-D est un module simple pour un système complexe.

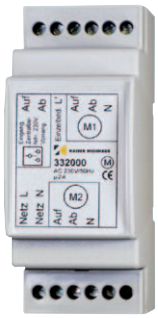

Détails techniques

Alimentation	230 V~ - 50/60 Hz
Puissance moteur	3 A
Connexion moteurs direct	2
Température de fonctionnement	0°C / +60°C
Dimensions	64 x 90 x 36
Poids	55 g

Commandes groupées (avec contrôle individuel)

QCK1MC

Relais mécanique pour commande centralisée

QCK1MC est un relais mécanique permettant de connecter un réseau de moteurs en différentes combinaisons : il est assez petit pour s'adapter derrière un interrupteur et un seul relais peut connecter deux interrupteurs pour un moteur.
Un réseau de relais permet d'organiser plusieurs produits motorisés en groupes, sous-groupes avec ou sans inverseur prioritaire et commande individuelle. Le QCK1MC fonctionne comme un relais en homme mort et peut être connecté à toute la gamme complète de relais Gaposa. Facile à installer et à câbler, le QCK1MC est un module simple pour un système complexe.

Détails techniques

Alimentation	230 V~ - 50/60 Hz
Puissance moteur	10 A
Connexion moteurs direct	1
Temps de travail	120 s
Température de fonctionnement	0°C / +60°C
Dimensions	43 x 43 x 20 mm
Poids	50 g

QCK2H

Horloge journalière pour la commande d'un volet roulant.

Le QCK2H est un module exclusivement destiné à la commande de volets roulants et de stores, intégrant une horloge journalière et un écran d'affichage.
Le QCK2H doit toujours être sous tension pour maintenir sa programmation : en en cas de panne de courant, la programmation existante est conservée pendant 2 minutes pour compenser d'éventuelles micro-coupures dans le réseau électrique. Il peut être utilisé comme un commande individuelle ou de groupe pour plusieurs produits motorisés.

Détails techniques

Alimentation	230 V~ - 50/60 Hz
Puissance moteur	3 A
Connexion moteurs direct	1
Temps de travail	180 s
Mémoire après coupure de courant	4 h
Température de fonctionnement	0°C / +60°C
Dimensions	80 x 80 x 42
Poids	250 g

Inverseurs

ACPPE

Inverseur 2 boutons - homme présent

ACPPE est un inverseur en homme présent pour la commande d'un moteur[1].

- Protection eléctrique contre deux commandes simultanées.

55.3x65x26.6 mm

ACPPEF

Poussoir 2 boutons - position fixe

ACPPEF est un poussoir à position fixe pour la commande d'un moteur[1].

- Protection mécanique et électrique contre deux commandes simultanées.
- Un bouton est automatiquement levé quand l'autre est pressé.

55.3x65x26.6 mm

ACPEGS

Inverseur 2 boutons - homme présent

ACPEGS est un inverseur momentanée pour la commande d'un moteur[1] qui peut être fixé à encastrement ou installé sur un support mural.

- Protection eléctrique contre deux commandes simultanées.

87.5x82.5 mm

ACPEFGS

Poussoir 2 boutons - position fixe

ACPEFGS est un inverseur momentanée pour la commande d'un moteur[1] qui peut être fixé à encastrement ou installé sur un support mural.

- Protection mécanique et électrique contre deux commandes simultanées.
- Un bouton est automatiquement levé quand l'autre est pressé.

87.5x82.5 mm

[1] *Pour réaliser une commande groupée, il est nécessaire d'utiliser les relais QCK1MC ou QCM2K.*

ACPESGS

Support mural pour ACPEGS/ACPEFGS

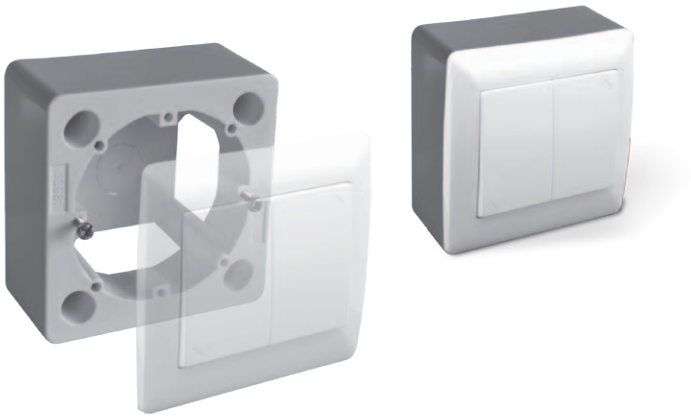

80x80x37 mm

Camiceria
49
SHOP TAX
39
CASH

PORTES DE COMMERCE

Gaposa propose deux solutions différentes pour l'automatisation des rideaux commerciaux:

SPLIT. une gamme de moteurs centraux faciles à installer, pour une utilisation sur les rideaux compensés.

XQ80. La gamme de moteurs tubulaires robuste et puissante est conçue pour des espaces d'enroulement réduits.

SPLIT

XQ 80

SPLIT

Motoréducteur irréversible grâce à son frein électromagnétique (option sans frein disponible).

SQ14010S
SQ16010S
SQ1909S
SQ2709SE

En option

E Avec frein électromagnétique
Code:

EF50 5 m cable
EF60 6 m cable
SBLPE poignée de débrayage rapide

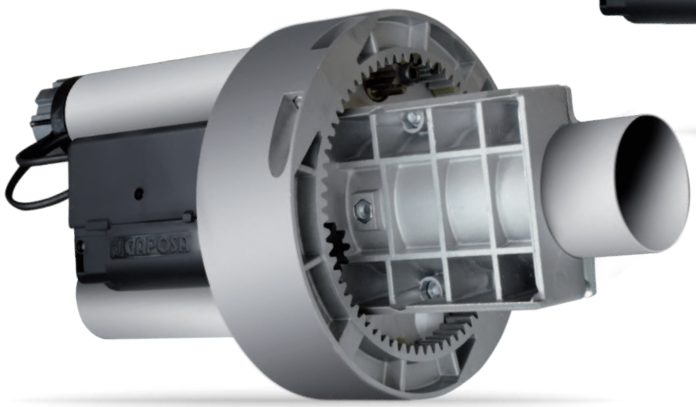

DETAILS SUPPLEMENTAIRES

DIRECTIVES EUROPÉENNES
Le motoréducteur Split est fabriqué en conformité avec les normes Produits EN 13241-1 Portes - et EN 12453 Sécurité pour portes motorisées.

INTENSITE DE TRAVAIL
Le Split est un motoréducteur monophasé, pour ces raisons, son utilisation quotidienne est limitée. Il est parfait pour les portes de garage et les rideaux ou les grilles de commerces et n'est pas recommandé pour les portes nécessitant une utilisation intensive comme les entrées de parkings.

FACTEUR DE SECURITE SURCHARGE
Facteur de sécurité de surcharge du moteur = 2 x l'intensité nominale du moteur car le courant de démarrage du Split peut atteindre ces niveaux pour de courtes périodes.

VITESSE DE SORTIE
La vitesse maximale admissible dépend de l'installation et du type de porte. La vitesse de fermeture admissible doit être réglée afin de permettre aux forces d'exploitation de se conformer à la norme EN 12453.

COMMANDE DE SECOURS
Le Split sans frein est un moteur réversible ce qui donne la possibilité de manipuler manuellement la porte par le simple soulèvement ou abaissement de cette dernière. La porte doit être bien compensée. Le moteur Split avec frein est irréversible, possède un débrayage qui permet la manipulation manuelle, l'électrofrein magnétique étant libéré. Avec ces deux types de moteurs il faut une sécurité et donc des ressorts de compensation en guise d'antichute. Le système de compensation doit être contrôlé au moins une fois par an par un technicien compétent.

FINS DE COURSES

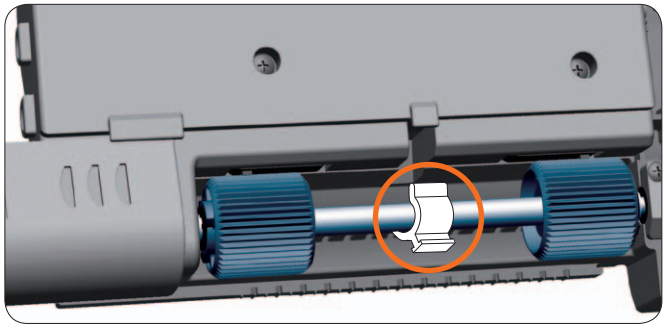

Réglage facile de la fin de course haute avec le système semi-automatique à clip.

EN OPTION

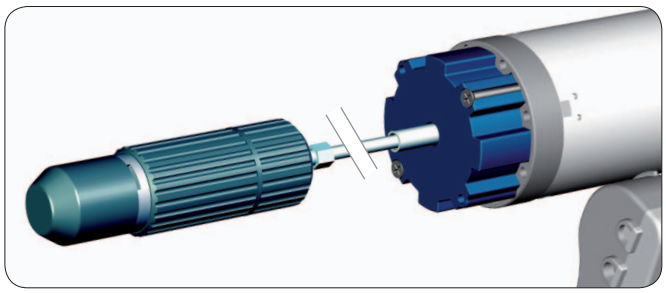

Frein électromagnétique pour débrayage rapide

DETAILS TECHNIQUES

	SQ14010S	SQ16010S	SQ1909S	SQ2709SE
Couple (Nm)	140	160	190	270
Alimentation (V)	230	230	230	230
Fréquence (Hz)	50	50	50	50
Absorption (A)	1.9	2.0	2.0	3
Puissance (W)	390	450	495	670
Protection (IP)	42	42	42	42
Coupure thermique (Min)	4	4	4	4
Vitesse de sortie (rpm)	10	10	9	9
Capacité fins de courses	8	8	7	7
Poids (Kg)	6.2	7	9.2	12

DIMENSIONS mm

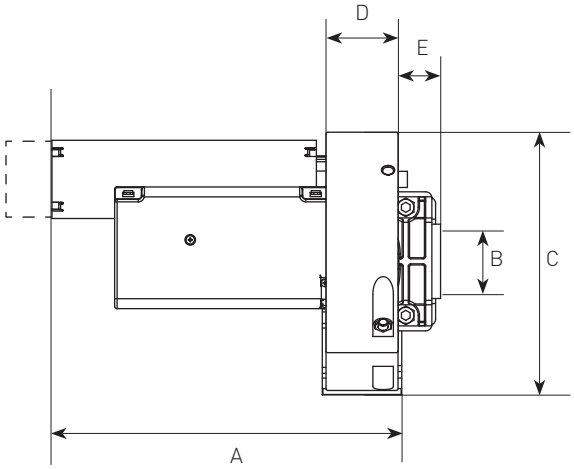

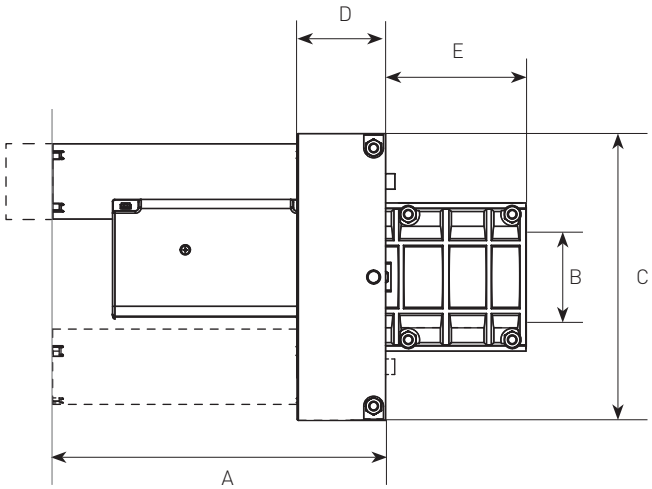

SEGMENT	**SQ**14010**S** / **SQ**16010**S**	**SQ**1909**S** / **SQ**2709**SE**
A	285 (361 Ver. ***E***)	279 (355 Ver. ***E***)
B	60 (48 avec jeu de demi-coquilles)	76
C	200 (220 avec élargisseur de couronne)	240
D	58	74
E	23	117

XQ 80

Moteur tubulaire pour portes enroulables et rideaux de grande taille : robuste, puissant et silencieux pour une performance durable.

XQ8P
Moteurs tubulaires

XQ8M
Moteurs tubulaires avec manœuvre de secours

CARACTERISTIQUES PRINCIPALES

Modèles	XQ8P15012 XQ8M15012	XQ8P2508 XQ8M2508
Couple	150 Nm	250 Nm
Vitesse	12 rpm	8 rpm
Puissance	800 W	820 W
Absorption	3.65 A	3.75 A
Tours max FDC	18	18

DETAILS TECHNIQUES

Alimentation	230 VAC / 50 Hz
Temp. de fonctionnement	-10°C / +40°C
Coupure thermique	4 min
Protection	IP44

CABLEAGE

Longueur du câble standard 4 m

- 0.75 mm² Bleu - Neutre
- 0.75 mm² Jaune/vert - Terre
- 0.75 mm² Marron
- 0.75 mm² Noir

TABLEAU DE SELECTION

ø tube x epaisseur (mm) ▶	101.6 x 3.6			133 x 4			159 x 4.5			168 x 4.5		
Hauteur du rideau (m) ▶	3	5	7	3	5	7	3	5	7	3	5	7
	Poids max du rideau (Kg)											
XQ8P15012 / XQ8M15012	175	153	135	159	141	129	146	134	124	139	131	121
XQ8P2508 / XQ8M2508	292	254	225	265	235	216	243	223	207	231	218	202

LA DISPONIBILITÉ D'UN SYSTEME COMPLET ET INTÉGRÉ

En plus du moteur et de ses adaptations, GAPOSA est capable de fournir une installation complète en proposant supports, plaques de fixations, antichute, embouts télescopiques et flasques. Tout ceci pourra être complété d'un système de contrôle (cf. chapitre coffrets de commandes).

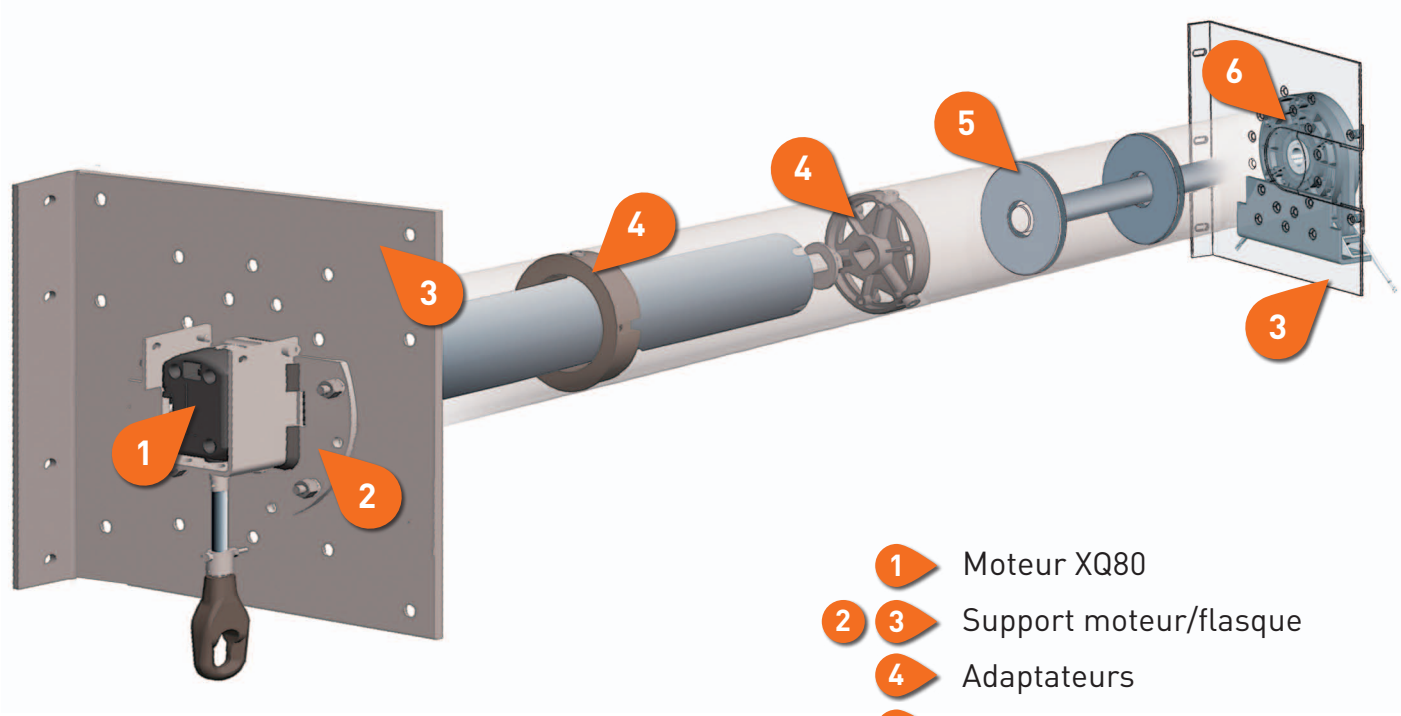

DIMENSIONS mm

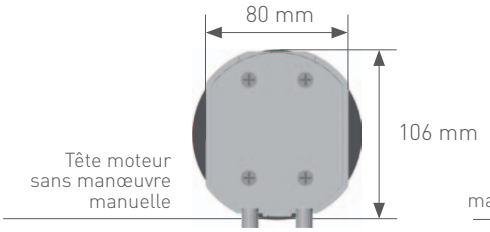

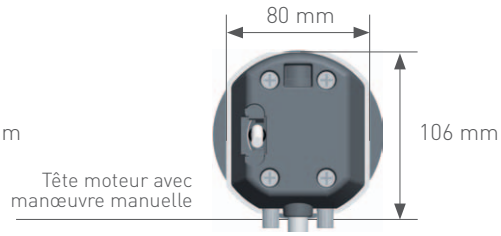

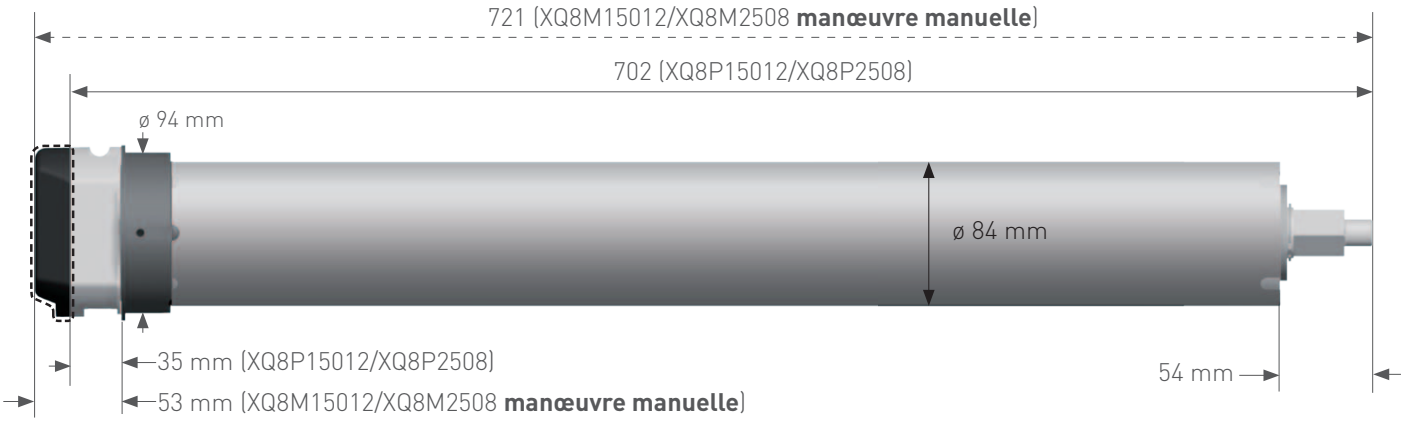

ADAPTATIONS

Dimensions en mm

Bague d'entraînement	Couronne	Bague d'entraînement	Couronne
Code: AXR1101 *Tube*: Rond / 101.6X3.6 mm		*Code*: AXR11012 *Tube*: Rond / 101.6x2.0 mm	
Code: AXR1133 *Tube*: Rond / 133x2,5 mm		*Code*: AXR11334 *Tube*: Rond / 133x4,0 mm	
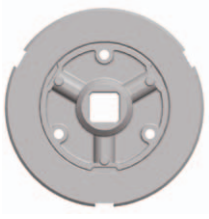			
Code: AXR1159 *Tube*: Rond / 159x4,5 mm		*Code*: AXR1168 *Tube*: Rond / 168x4,5 mm	
Code: AXR116829 *Tube*: Rond / 168x2,9 mm			

AXES ET RONDELLES

AXE	**ALM2.SF**	ø 25 mm
RONDELLES	**AL2101.SF**	pour tube ø 101,6x3,6 mm - rondelle 25 mm
	AL210120.SF	pour tube ø 101,6x2,0 mm - rondelle 25 mm
	AL2133.SF	pour tube ø 133x4,0 mm - rondelle 25 mm
	AL213325.SF	pour tube ø 133x2,5 mm - rondelle 25 mm
	AL2159.SF	pour tube ø 159x4,5 mm - rondelle 25 mm
	AL2168.SF	pour tube ø 168,3x4,5 mm - rondelle 25 mm

SUPPORTS

Dimensions en mm

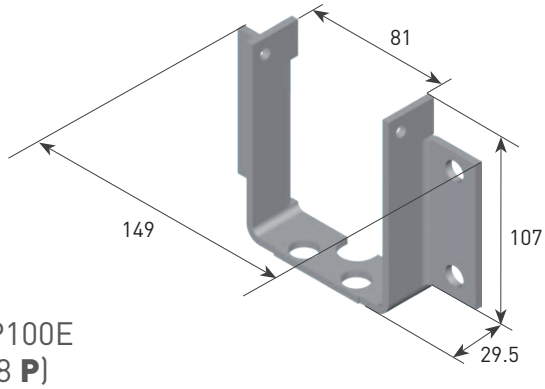

AXP100E
(XQ8 **P**)

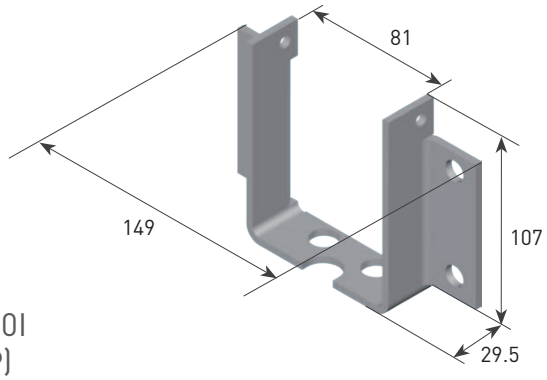

AXP100I
(XQ8 **P**)

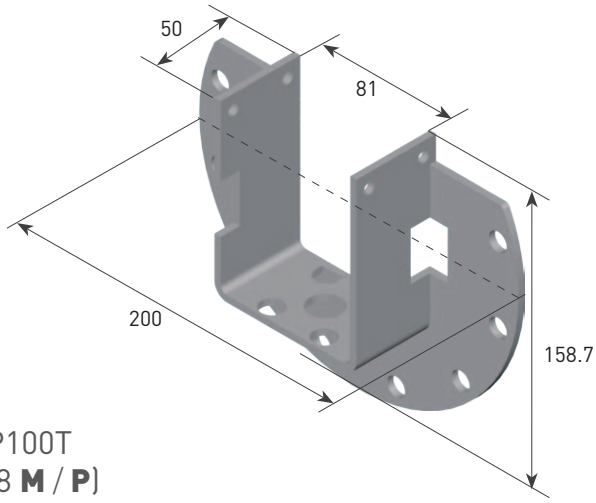

AXP100T
(XQ8 **M** / **P**)

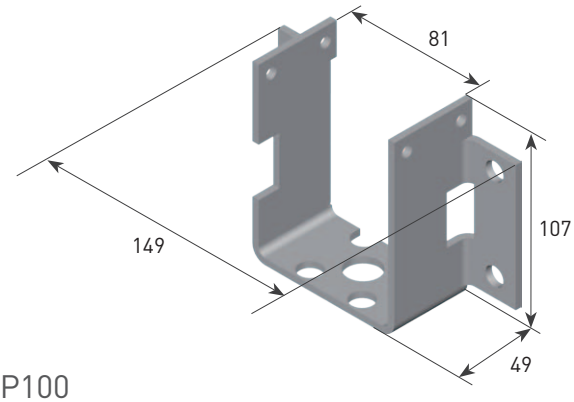

AXP100
(XQ8 **M**)

SUPPORTS COMPATIBLES
AVEC AXP100T:

AXP100M30
L1= 300 mm
L2= 150 mm

AXP100M34
L1= 340 mm
L2= 170 mm

AXP100M40
L1= 400 mm
L2= 200 mm

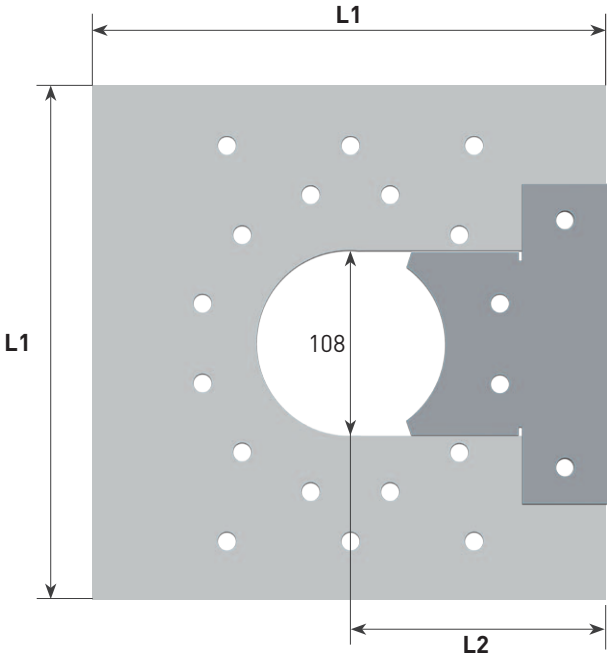

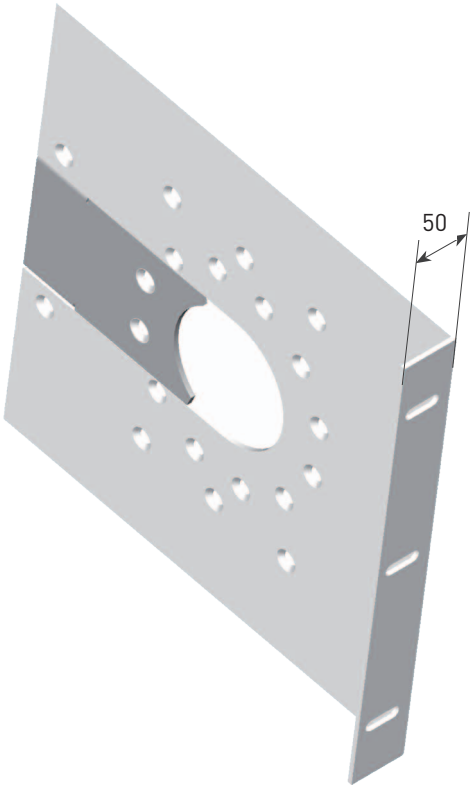

GAPOSA

PORTES INDUSTRIELLES

Pour le marché des rideaux industriels nous proposons les moteurs latéraux de la gamme **SIDONE**. Il s'agit de moteurs extrêmement robustes et fiables, équipés d'un parachute incorporé et qui s'installent directement sur l'arbre du rideau. Pour les grandes installations est disponible la série **KTC**, pourvue de transmission par chaîne et parachute externe.

Sidone BRD | Sidone MIDI | Sidone MAXXI | Sidone ktc

Sidone BRD

Motoréducteurs à parachute intégrés pour portes de garage, portes sectionnelles déséquilibrées et volets industriels et commerciaux

Certificat TÜV SÜD:
TorFV 24/197

DETAILS SUPPLEMENTAIRES

DIRECTIVES EUROPÉENNES
Le motoréducteur Sidone est fabriqué en conformité avec les normes Produits EN 13241-1 Portes - et EN 12453 Sécurité pour portes motorisées.

COUPURE THERMIQUE
Il existe une relation entre le poids du rideau et le nombre de cycles par heure de sorte que l'intensité de travail varie selon le poids.

FACTEUR DE SECURITE SURCHARGE
Facteur de sécurité de surcharge du moteur = 4 x l'intensité nominale du moteur car le courant de démarrage du Sidone peut atteindre ces niveaux pour de courtes périodes.

VITESSE DE SORTIE
La vitesse maximale admissible dépend de l'installation et du type de porte. La vitesse de fermeture admissible doit être réglée de manière à respecter la norme EN 12453 lors de l'utilisation.

COMMANDE DE SECOURS
Les dispositifs de manœuvre de secours (manivelle standard ou chaîne) nécessaires en cas de coupures d'électricité, sont basés sur une force max de l'utilisateur final d'environs 40 kg.

COUPLE DE TENUE
Le motoréducteur Sidone BRD est capable de soutenir le poids du rideau sans patinage. La capacité de tenue est la charge admissible de la structure de la vis sans fin.

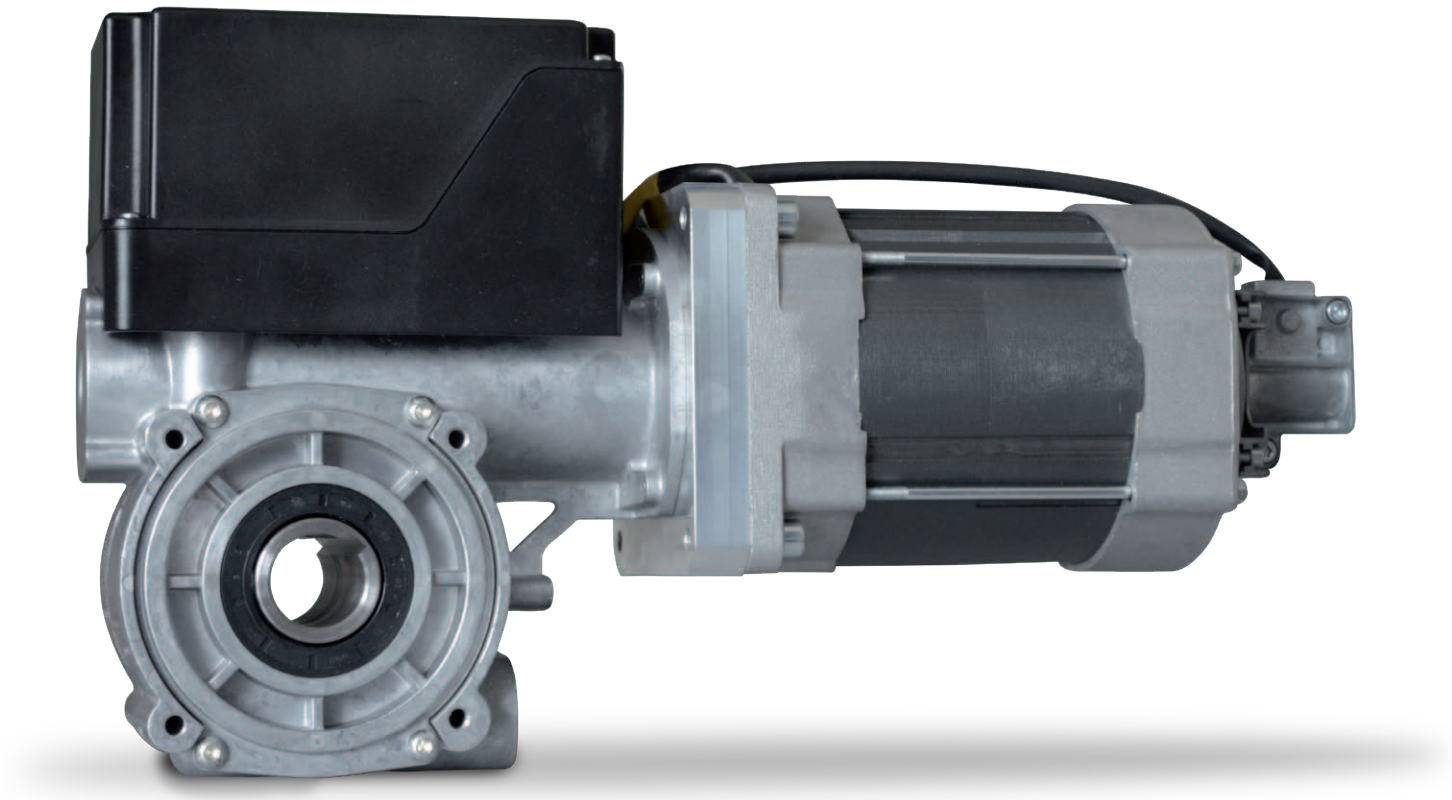

GAMME

Triphasé

BRD**18018**T
BRD**25012**T

Monophasé

BRD**25012**M

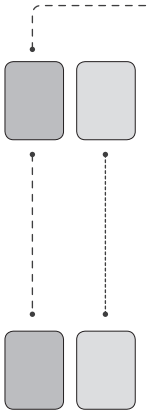

COMMANDES DE SECOURS

- **M** Manivelle standard
- **C** Commande de secours à chaîne

TYPES DE FINS DE COURSES

- **M** Avec fins de courses mécaniques
- **E** Fins de courses numériques

COMMANDES DE SECOURS

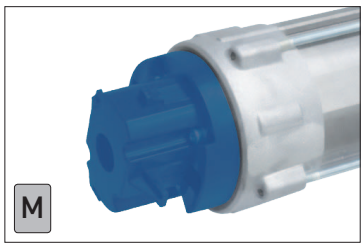

Manivelle standard

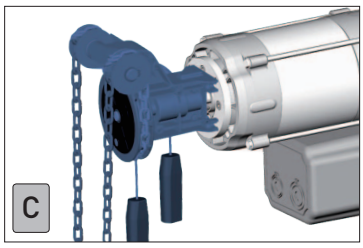

Commande de secours à chaîne

TYPES DE FINS DE COURSES

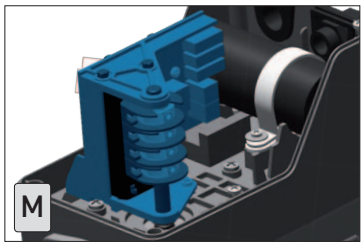

Avec fins de courses mécaniques

2 cames vertes pour les fins de courses
2 cames rouges de sécurité
2 cames jaunes pour les auxiliaires

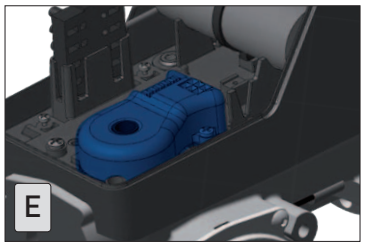

Fins de courses numériques

Fins de courses à encodeur absolu. Aucun réajustement nécessaire après coupure de courant

TYPE DE INSTALLATION

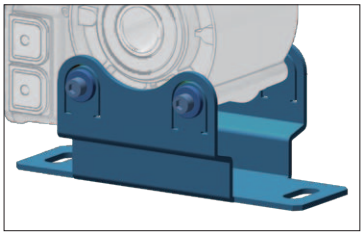

Sabot

ASOMBP

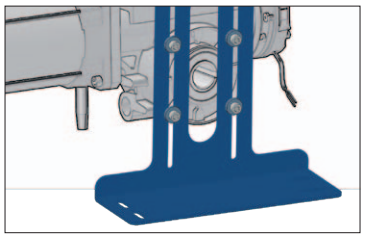

Support moteur

ASOMLP

DETAILS TECHNIQUES

	BRD18018T	BRD25012T		BRD25012M
Couple (Nm)	180	250		250
Vitesse de sortie (rpm)	18	12		12
Puissance mécanique (kW)	0.40	0.45		0.45
Alimentation (V~) [1]	3~ 400	3~ 400	3~ 230	1~ 230
Absorption (A)	2.58	2.6	4.8	4.7
Fréquence (Hz)	50	50		50
Nbre max de cycles/heure	20	20		20
Tours max cage fins de courses [2]	18	18		18
Temp. de fonctionnement [3]	-20°C/+60°C	-20°C/+60°C		-20°C/+60°C
Protection (IP)	IP54	IP54		IP54
Axe creux (mm)	30/25.4 [4]	30		30
Couple de maintien (Nm)	500	900		900

[1] En surbrillance le schéma de connexion électrique par défaut - effectué.

[2] Sur demande version à 25 tours de capacité.

[3] Les valeurs nominales sont pleinement respectées dans une plage de température -10°C/+ 40°C. En cas de températures extrêmes il pourrait y avoir une baisse de performance sur le valeurs déclarées.

[4] Axe creux 25.4 mm sur demande

Sidone MIDI

Toute la gamme MIDI Sidone est équipée d'un parachute intégré, et les applications classiques sont : rideaux métalliques, grilles enroulables, portes sectionnelles sans ressorts de compensation.

Certificat TÜV SÜD:
TorFV 24/198

DETAILS SUPPLEMENTAIRES

DIRECTIVES EUROPÉENNES
Le motoréducteur Sidone est fabriqué en conformité avec les normes Produits EN 13241-1 Portes - et EN 12453 Sécurité pour portes motorisées.

COUPURE THERMIQUE
Il existe une relation entre le poids du rideau et le nombre de cycles par heure de sorte que l'intensité de travail varie selon le poids.

FACTEUR DE SECURITE SURCHARGE
Facteur de sécurité de surcharge du moteur = 4 x l'intensité nominale du moteur car le courant de démarrage du Sidone peut atteindre ces niveaux pour de courtes périodes.

VITESSE DE SORTIE
La vitesse maximale admissible dépend de l'installation et du type de porte. La vitesse de fermeture admissible doit être réglée de manière à respecter la norme EN 12453 lors de l'utilisation.

COMMANDE DE SECOURS
Les dispositifs de manœuvre de secours (manivelle standard ou chaîne) nécessaires en cas de coupures d'électricité, sont basés sur une force max de l'utilisateur final d'environs 40 kg.

COUPLE DE TENUE
Le motoréducteur Sidone MIDI est capable de soutenir le poids du rideau sans patinage. La capacité de tenue est la charge admissible de la structure de la vis sans fin.

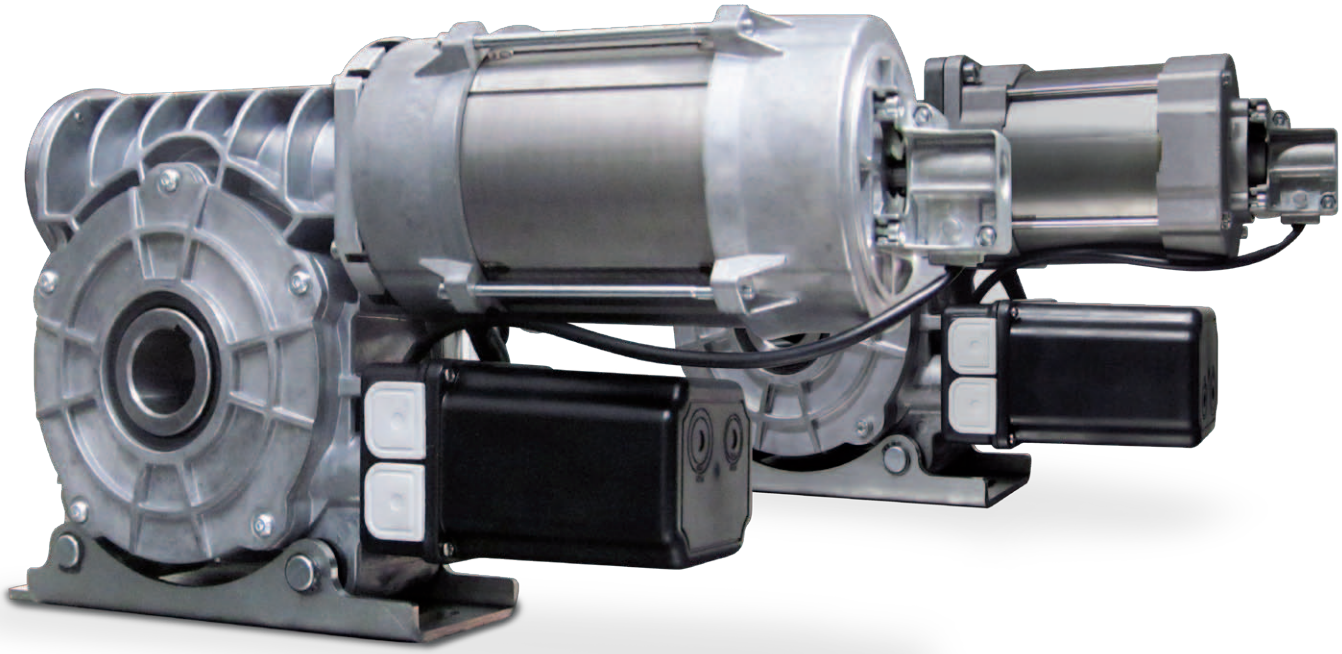

GAMME

LP40014T
LP55012T
LP65012T

COMMANDES DE SECOURS

- **M** Manivelle standard
- **C** Commande de secours à chaîne

TYPES DE FINS DE COURSES

- **M** Avec fins de courses mécaniques
- **E** Fins de courses numériques

LP25060TME
LP45035TME

Moteurs spéciaux pour volets roulants rapides

COMMANDES DE SECOURS

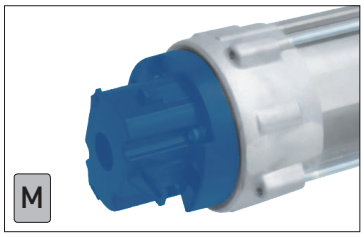

Manivelle standard

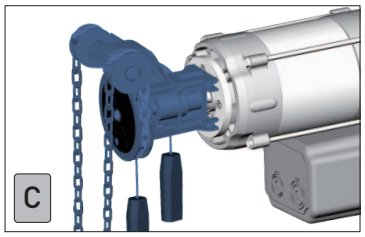

Commande de secours à chaîne

TYPES DE FINS DE COURSES

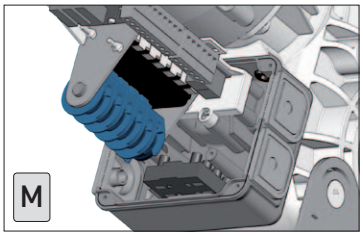

Avec fins de courses mécaniques

2 cames vertes pour les fins de courses
2 cames rouges de sécurité
2 cames jaunes pour les auxiliaires

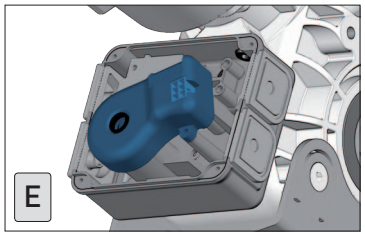

Fins de courses numériques

Fins de courses à encodeur absolu. Aucun réajustement nécessaire après coupure de courant

DETAILS TECHNIQUES

	LP40014T		LP55012T		LP65012T		LP25060TME		LP45035TME	
							Moteurs spéciaux pour volets roulants rapides			
Couple (Nm)	400		550		650		250		450	
Vitesse de sortie (rpm)	14		12		12		60		35	
Puissance mécanique (kW)	1.2		1.2		1.4		2.1		2.1	
Alimentation (V~)	3~ 400	3~ 230	3~ 400	3~ 230	3~ 400	3~ 230	3~ 400	3~ 230	3~ 400	3~ 230
Absorption (A)	3.19	5.19	3.92	7.1	3.74	7.36	3.91	6.38	4.51	8.02
Fréquence (Hz)	50		50		50		50		50	
Coupure thermique (ED)	S3-60%		S3-50%		S3-50%		40		40	
Tours max cage fins de courses [1]	12		12		12		12		12	
Temp. de fonctionnement [2]	-20°C/+60°C		-20°C/+60°C		-20°C/+60°C		-20°C/+60°C		-20°C/+60°C	
Protection	IP54		IP54		IP54		IP54		IP54	

Armoire de contrôle GAPOSA recommandée: **QC600W**

[1] En surbrillance le schéma de connexion électrique par défaut - effectué.
[2] Sur demande version à 25 tours de capacité.
[3] Les valeurs nominales sont pleinement respectées dans une plage de température -10°C/+ 40°C.
En cas de températures extrêmes il pourrait y avoir une baisse de performance sur le valeurs déclarées.

Sidone MAXXI

Motoréducteurs avec parachute intégré pour grands volets industriels et commerciaux

Certificat TÜV SÜD:
TorFV 24/199

DETAILS SUPPLEMENTAIRES

DIRECTIVES EUROPÉENNES
Le motoréducteur Sidone est fabriqué en conformité avec les normes Produits EN 13241-1 Portes - et EN 12453 Sécurité pour portes motorisées.

COUPURE THERMIQUE
Il existe une relation entre le poids du rideau et le nombre de cycles par heure de sorte que l'intensité de travail varie selon le poids.

FACTEUR DE SECURITE SURCHARGE
Facteur de sécurité de surcharge du moteur = 4 x l'intensité nominale du moteur car le courant de démarrage du Sidone peut atteindre ces niveaux pour de courtes périodes.

VITESSE DE SORTIE
La vitesse maximale admissible dépend de l'installation et du type de porte. La vitesse de fermeture admissible doit être réglée de manière à respecter la norme EN 12453 lors de l'utilisation.

COMMANDE DE SECOURS
Le dispositif de manœuvre de secours à chaîne nécessaires en cas de coupures d'électricité, sont basés sur une force max de l'utilisateur final d'environs 40 kg. La commande de secours sur les moteurs MAXXI manœuvre la porte uniquement vers le bas.

COUPLE DE TENUE
Le motoréducteur Sidone MAXXI est capable de soutenir le poids du rideau sans patinage. La capacité de tenue est la charge admissible de la structure de la vis sans fin.

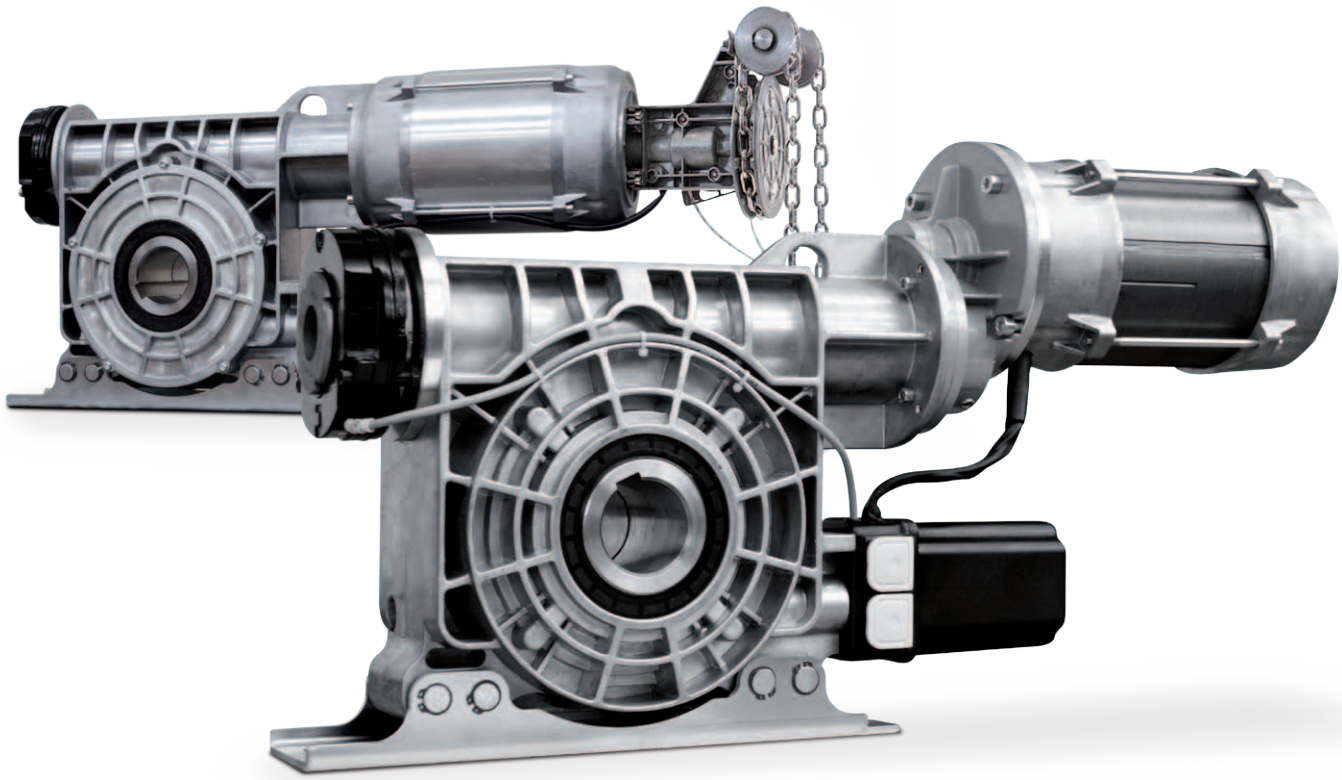

GAMME

LP 75015TC
LP100010TC
LP 14008TC
LP 18006TC

TYPES DE FINS DE COURSES

M Avec fins de courses mécaniques

E Fins de courses numériques

COMMANDES DE SECOURS

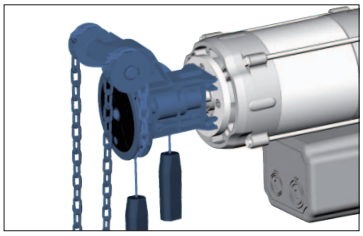

Commande de secours à chaîne

TYPES DE FINS DE COURSES

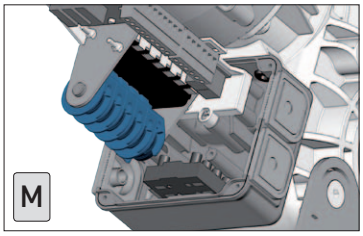

Avec fins de courses mécaniques

2 cames vertes pour les fins de courses
2 cames rouges de sécurité
2 cames jaunes pour les auxiliaires

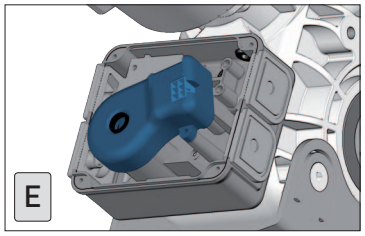

Fins de courses numériques

Fins de courses à encodeur absolu. Aucun réajustement nécessaire après coupure de courant

TYPE DE INSTALLATION

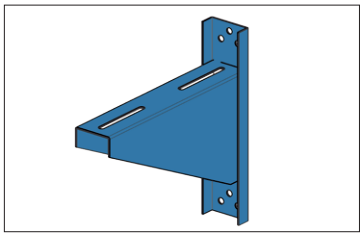

Support

ASOMX

DETAILS TECHNIQUES

	LP75015T	LP100010T	LP14008T	LP18006T
Couple (Nm)	750	1000	1400	1800
Vitesse de sortie (rpm)	15	10	8	6
Puissance mécanique (kW)	1.4	1.9	1.4	1.9
Alimentation (V~)	3~ 400	3~ 400	3~ 400	3~ 400
Absorption (A)	4.86	6.25	4.86	6.25
Fréquence (Hz)	50	50	50	50
Coupure thermique (ED)	S3-50%	S3-50%	S3-50%	S3-50%
Tours max cage fins de courses [1]	12	12	12	12
Temp. de fonctionnement [2]	-20°C/+60°C	-20°C/+60°C	-20°C/+60°C	-20°C/+60°C
Protection	IP54	IP54	IP54	IP54
Bruit (dB)	<70	<70	<70	<70

[1] Une gamme de fins course avec plus de tours de cage est aussi disponible sur demande

[2] Les valeurs nominales sont pleinement respectées dans une plage de température -10°C/+ 40°C. En cas de températures extrêmes il pourrait y avoir une baisse de performance sur le valeurs déclarées.

BRD**18018**T

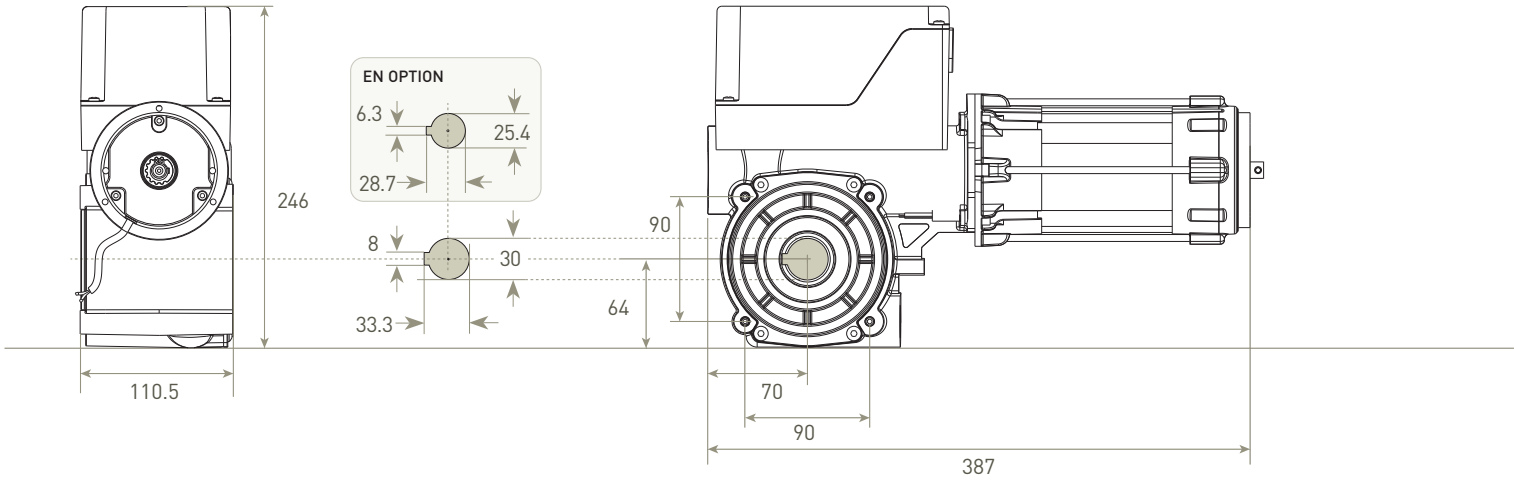

BRD**25012**M

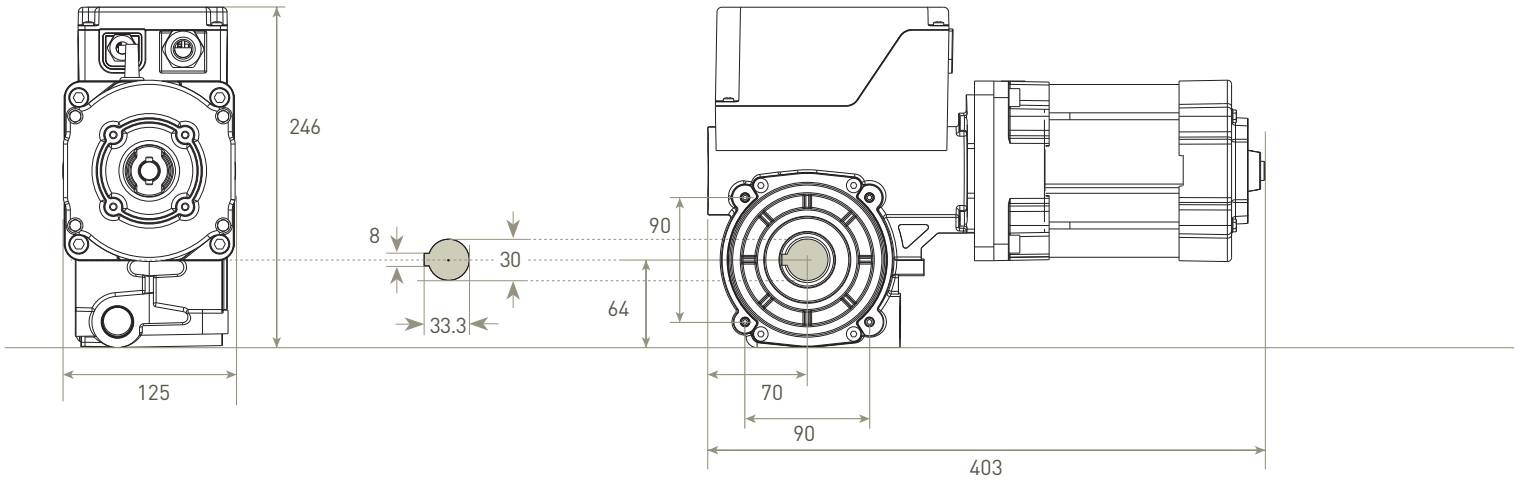

BRD**25012**T

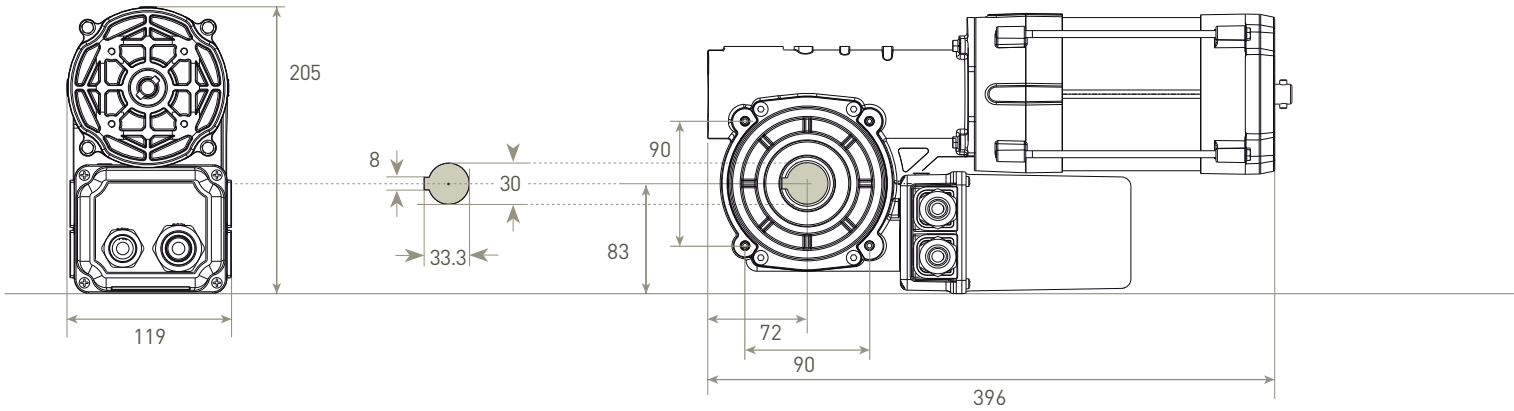

DIMENSIONS (mm)

LP40014T

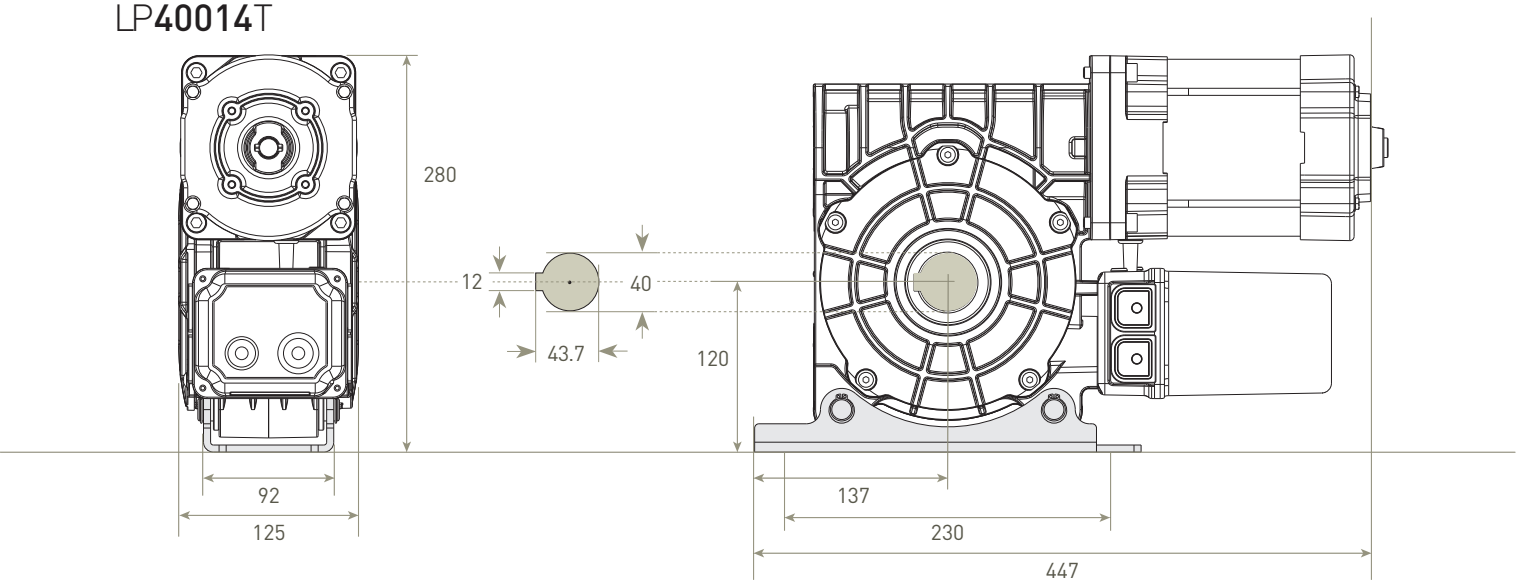

LP55012T

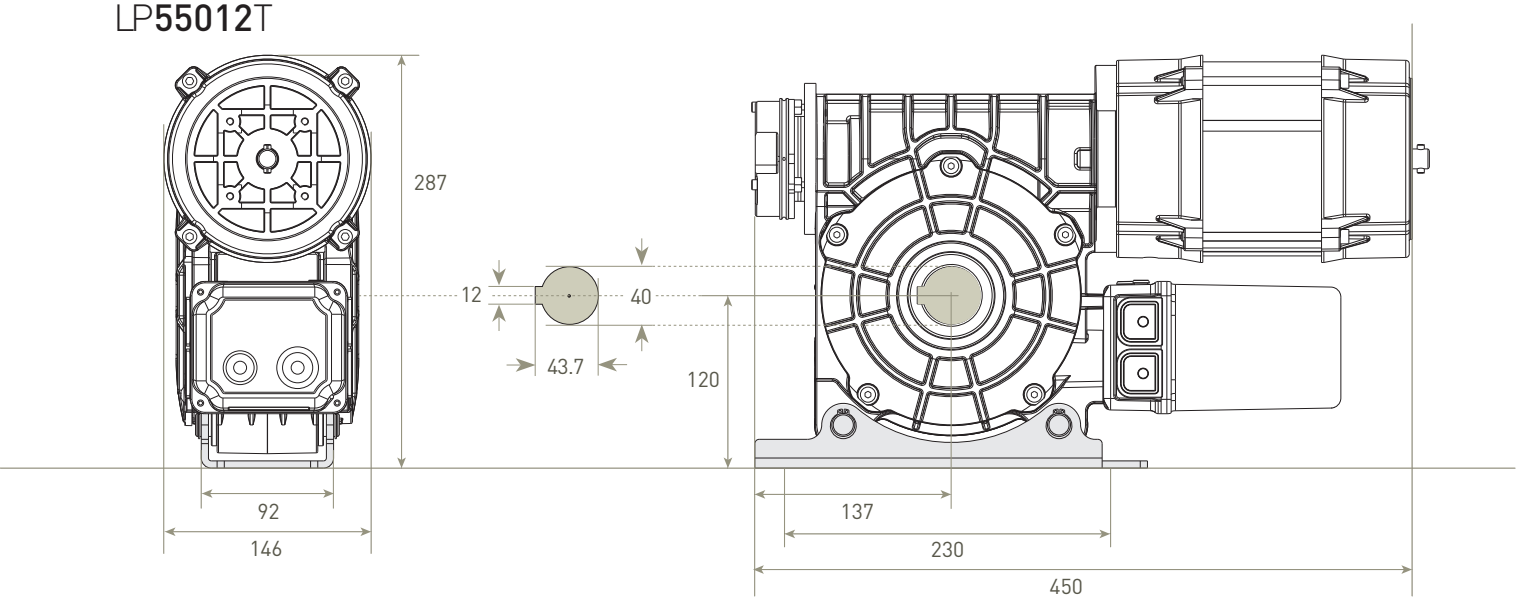

LP65012T

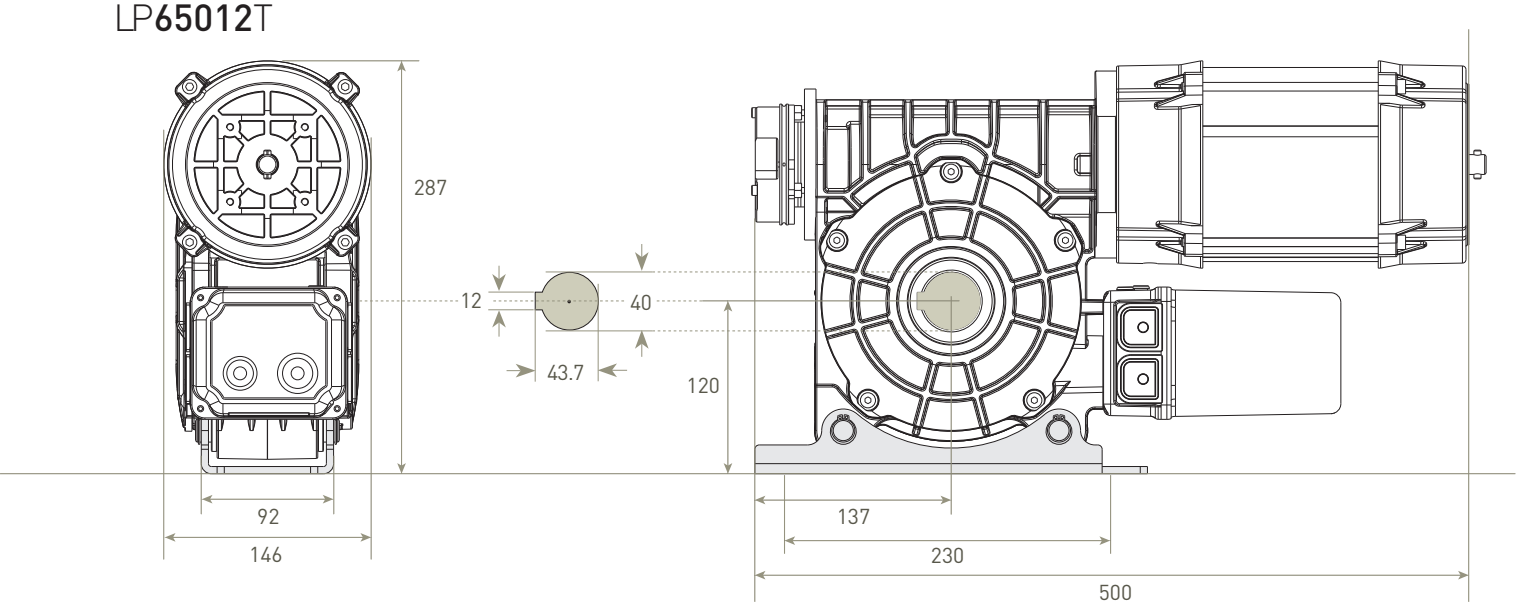

DIMENSIONS
(mm)

LP**25060**TME

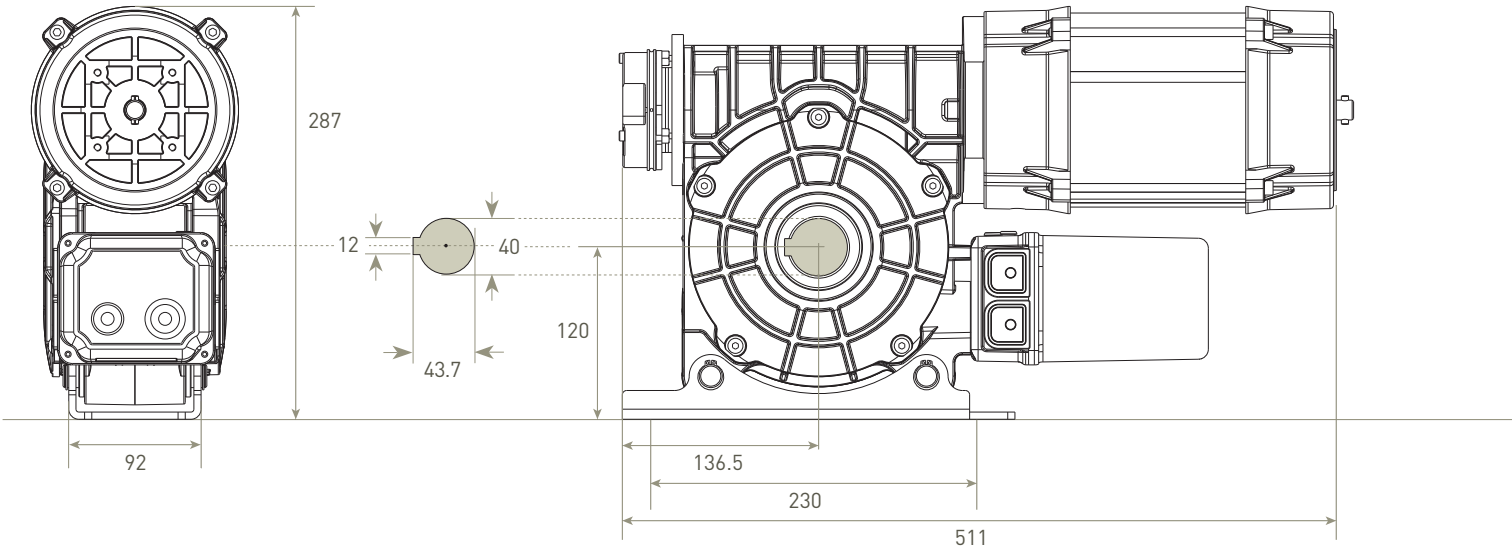

LP**45035**TME

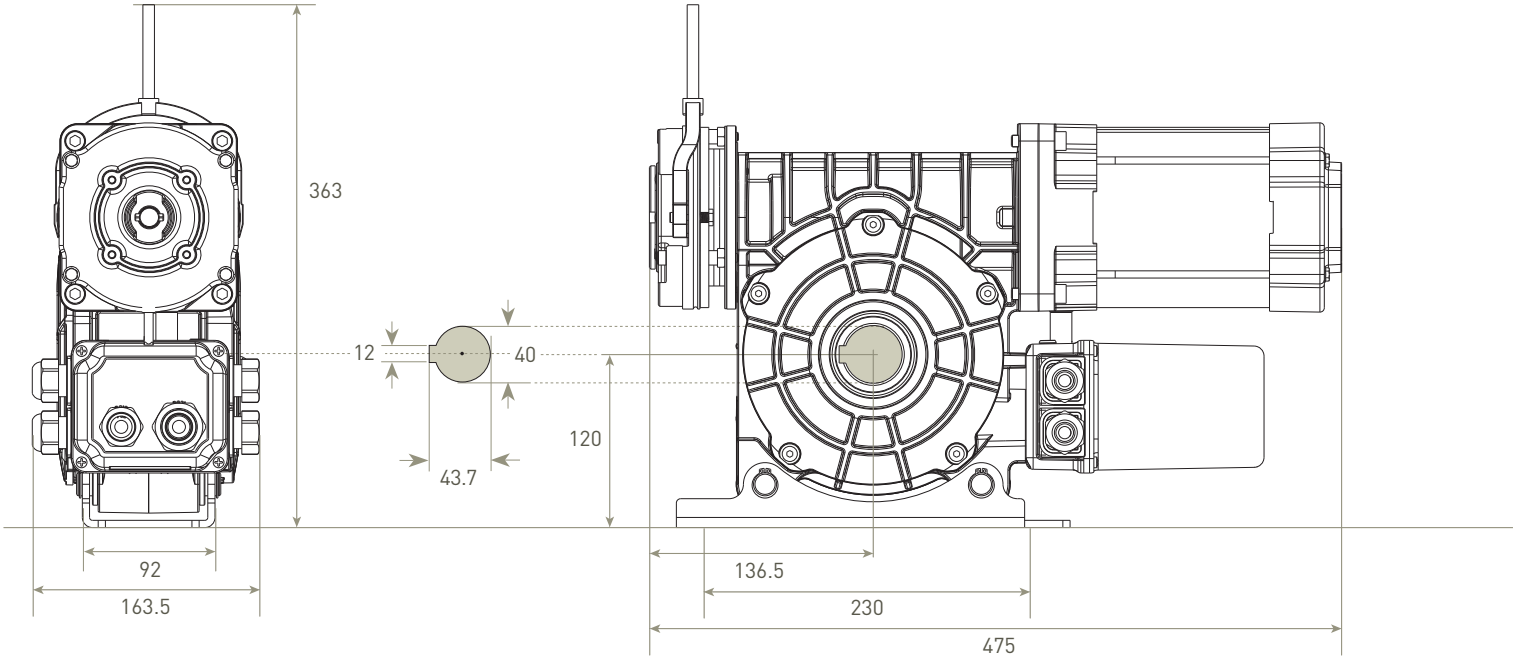

DIMENSIONS
(mm)

LP**75015**T

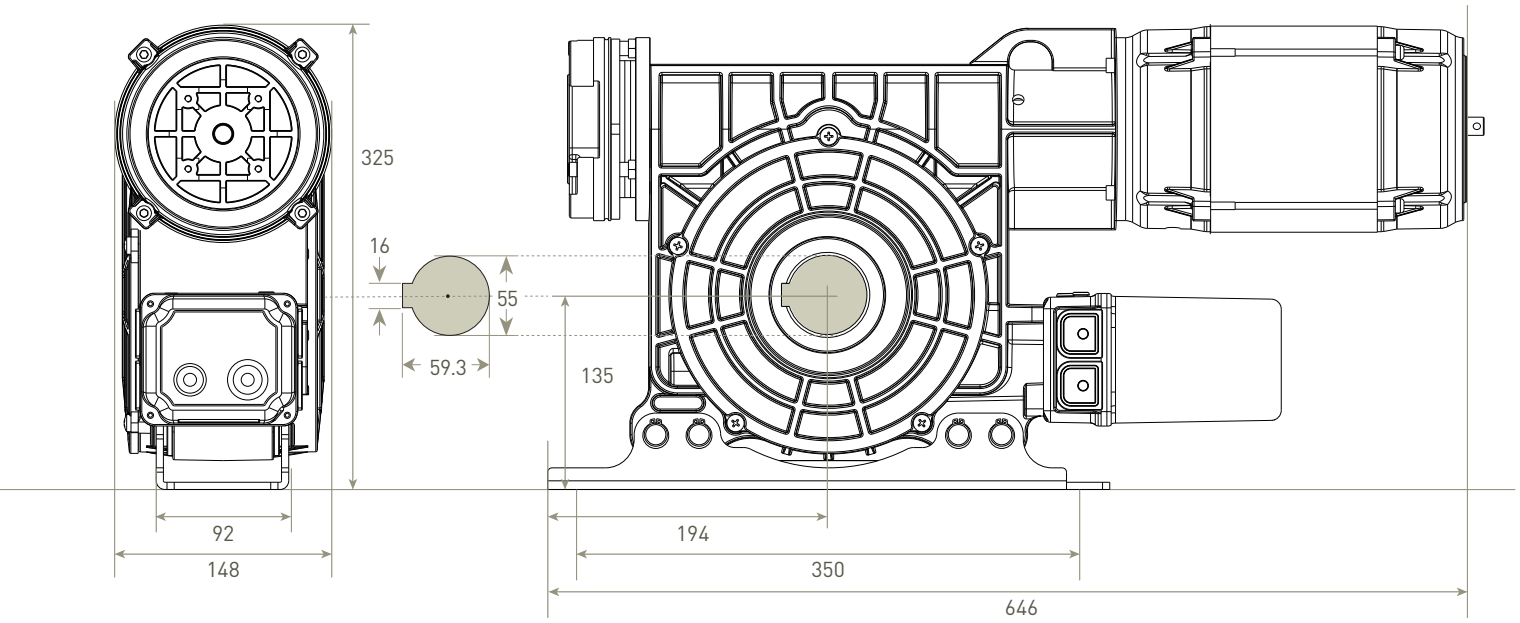

LP**100010**T

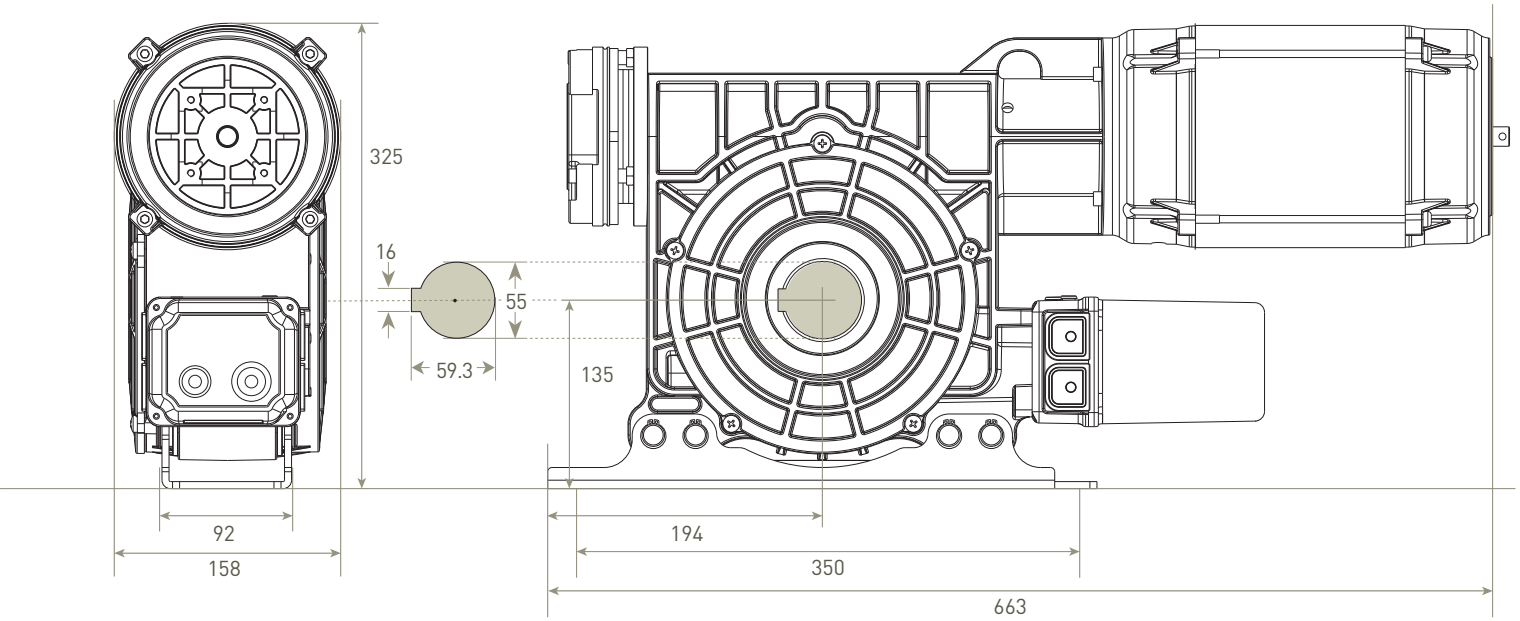

LP14008T

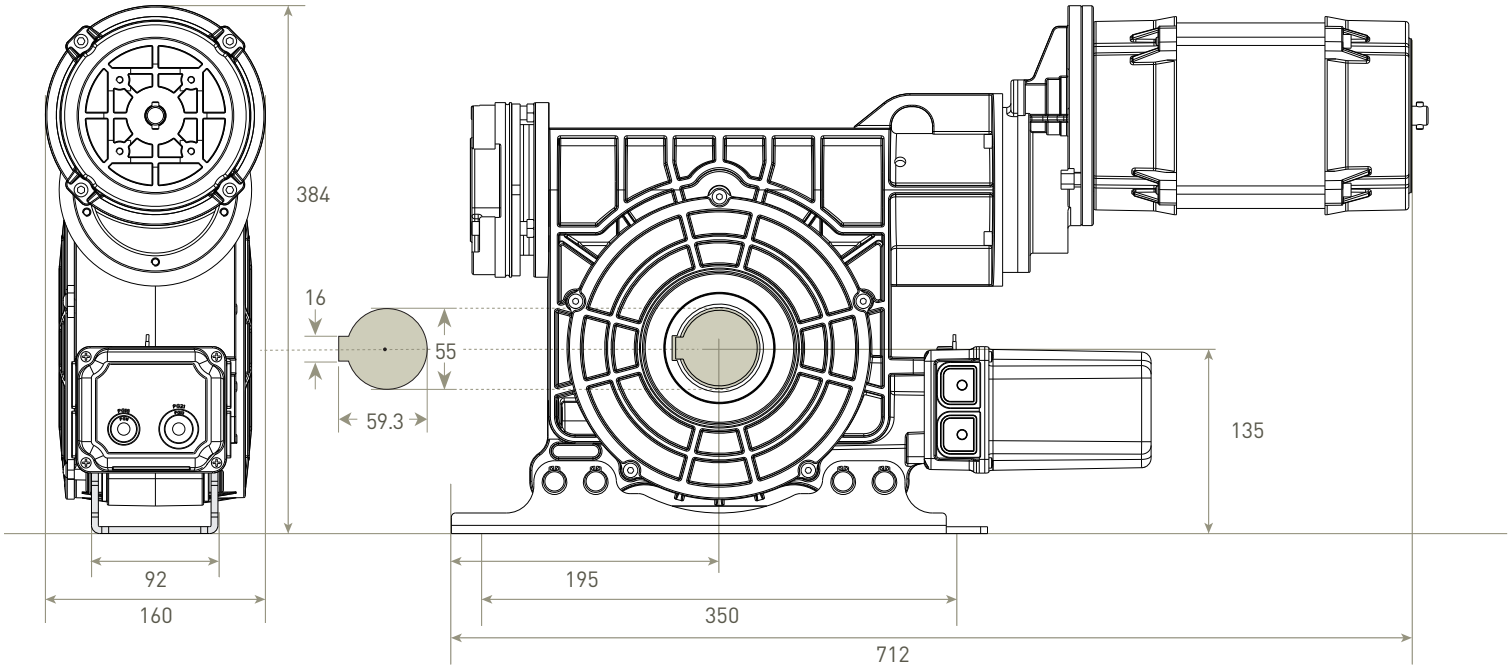

LP18006T

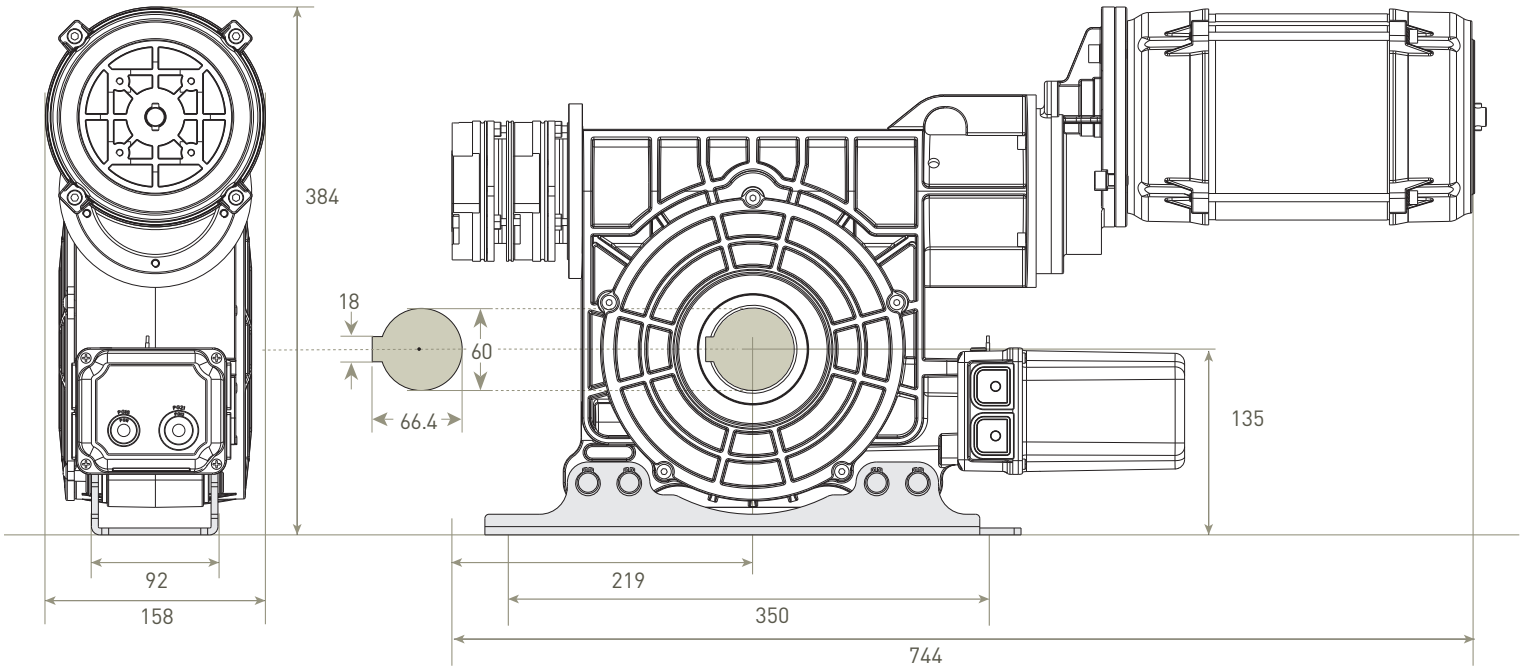

SABOTS

DIMENSIONS (mm)

Sidone BRD

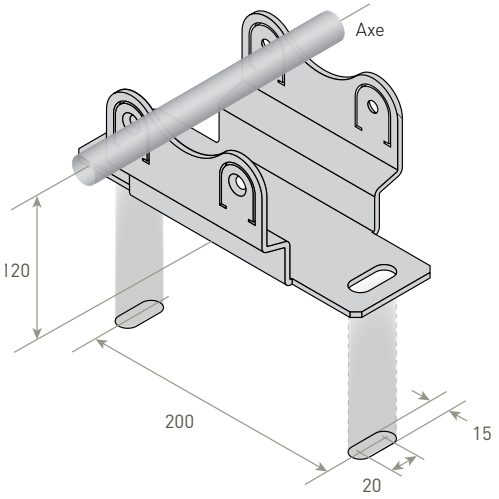

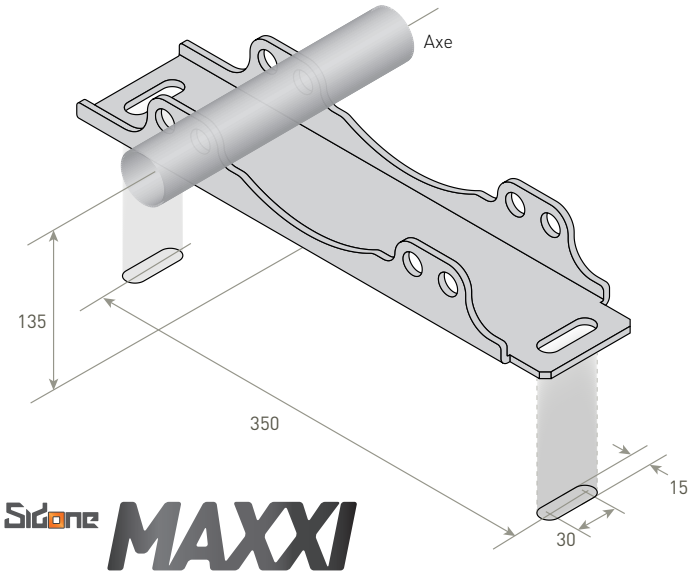

Sidone MAXXI

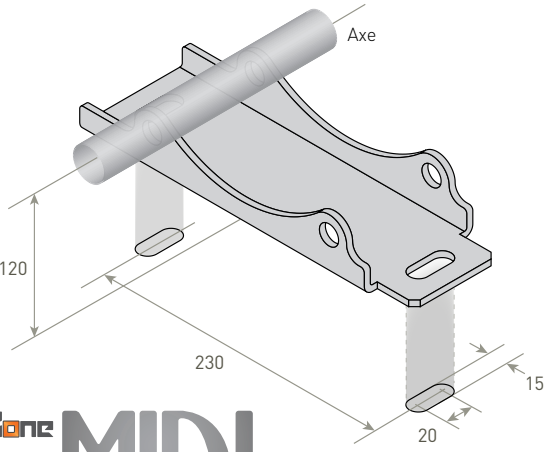

Sidone MIDI

COMMANDES DE SECOURS

Manivelle standard

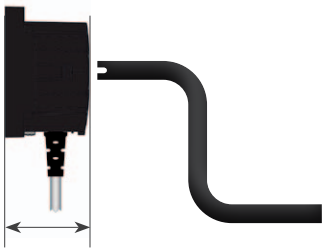

53 mm

Commande de secours à chaîne

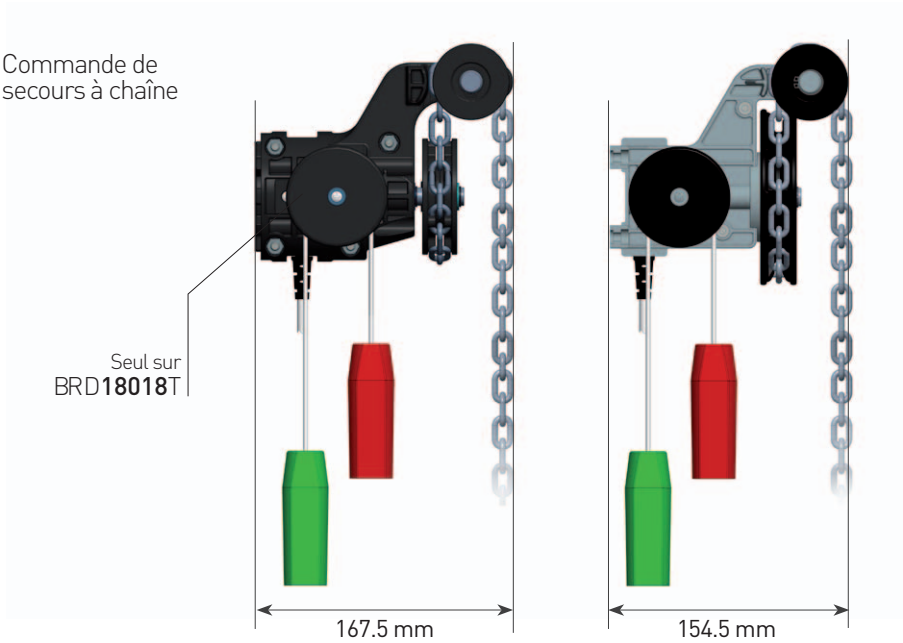

SCHÉMA DE PRINCIPE
INSTALLATION VERTICALE

Moteurs BRD18018T
BRD25012M

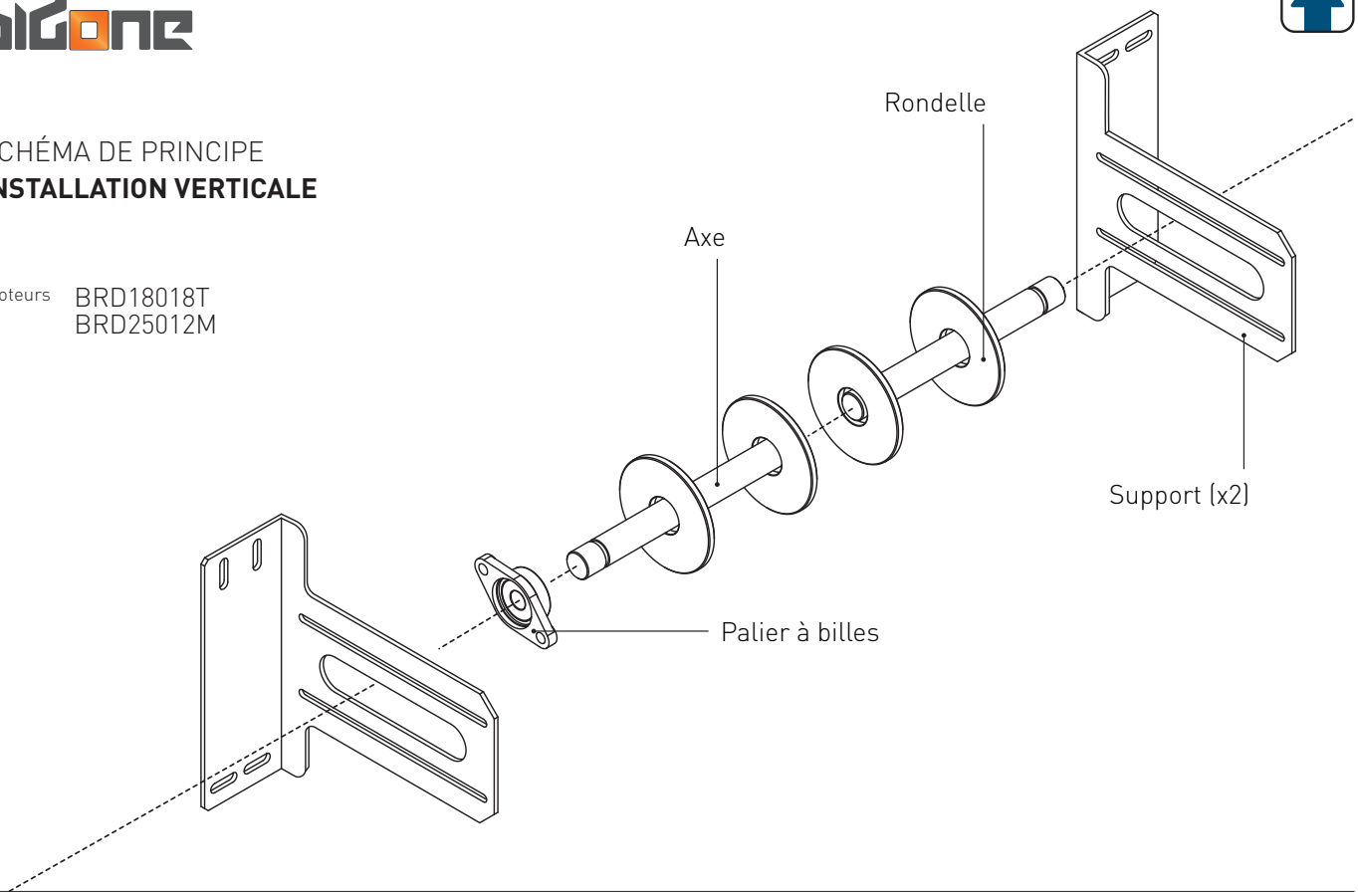

SCHÉMA DE PRINCIPE
INSTALLATION HORIZONTALE

Moteurs	BRD18018T BRD25012M BRD25012T	LP40014T LP55012T LP65012T LP25060T LP45035T	LP75015T LP100010T LP14008T	LP18006T
Accessoires	ASOM (2x) + ASOMBP	ASOM (2x)	ASOMX + ASOM	ASOMKS (2x)
Palier à billes	ALS3	ALS4	ALS55	ALS60

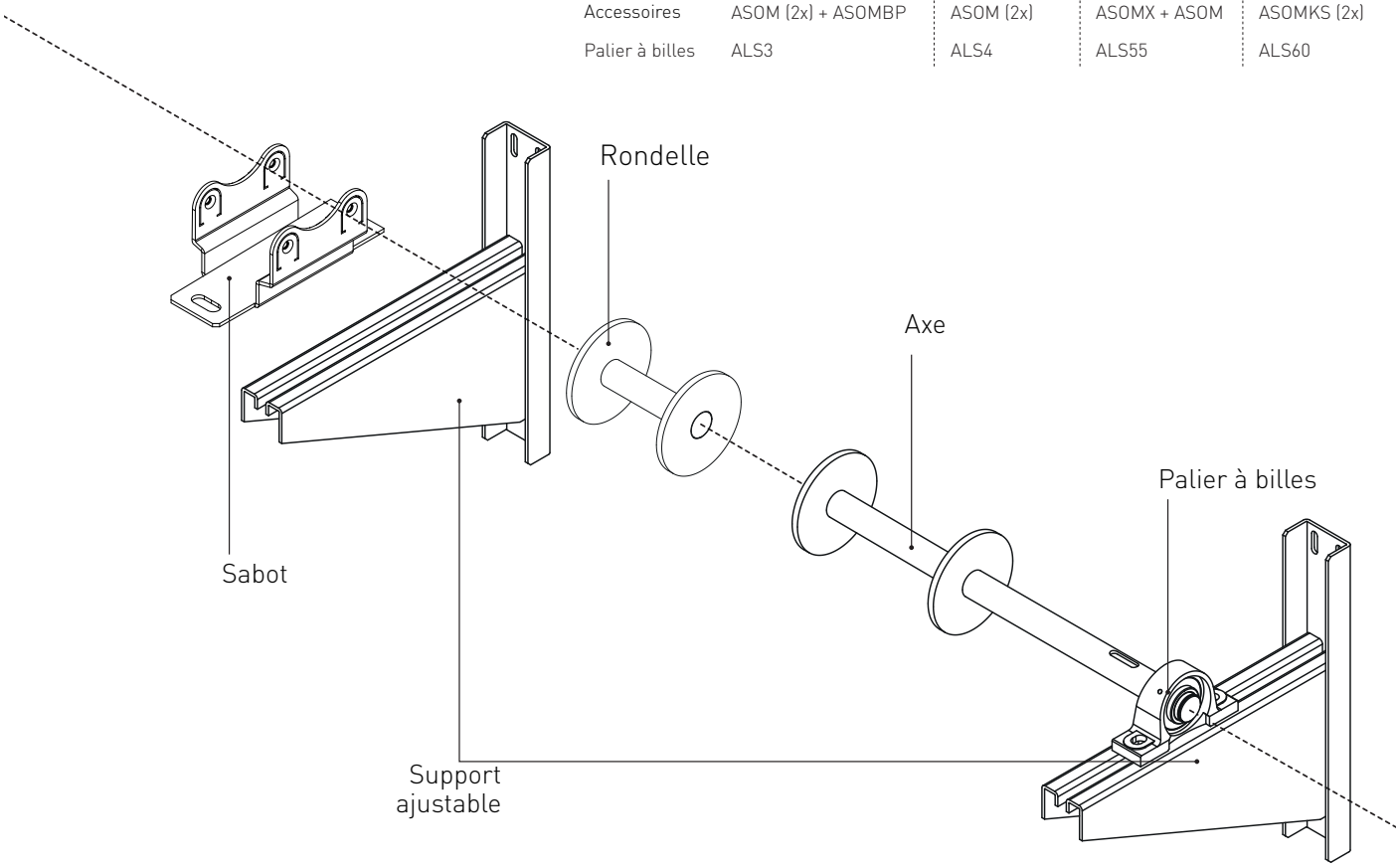

ACCESSOIRES

		BRD**18018**T BRD**25012**M BRD**25012**T	LP**40014**T LP**55012**T LP**65012**T LP**25060**T LP**45035**T	LP**75015**T LP**100010**T LP**14008**T	LP**18006**T
ACCESSOIRES					
ASOMCL	Manœuvre de secours par chaîne	■	LP40014T		
ASOMC	Manœuvre de secours par chaîne		■		
ASOMC.70	Manœuvre de secours par chaîne - Hauteur 7 m		■	■	
ASOMBP	Sabot	■			
ASOMLP	Support moteur	■			
ASOMVER	Support moteur vertical		■		
ASOM	Support ajustable	■	■		
ASOMX	Support ajustable - côté moteur			■	
ASOMKS	Support ajustable				■
ASOMSIDO	Adaptation Midi/Sidone		■		
ASOMMINI	Adaptation Miniside/Sidone		■		
PALIER À BILLES					
ALS3F	ø 30 mm (bridé)	■			
ALS3	ø 30 mm	■			
ALS4	ø 40 mm		■		
ALS55	ø 55 mm			■	
ALS6	ø 60 mm				■
AXES					
ALM3.SF	ø 30 mm - côté moteur - clavette 8x7x100 mm- circlip 30 mm	■			
ALP3.SF	ø 30 mm - côté support - clavette 8x7x50 mm - circlip 30 mm	■			
ALM4.SF	ø 40 mm - côté moteur- clavette 12x8x100 mm - circlip 40 mm		■		
ALM55.SF	ø 55 mm - côté moteur - clavette 16x10x125 mm - circlip 55 mm			■	
ALM6.SF	ø 60 mm - côté moteur - clavette 18x11x125 - circlip 60 mm				■
RONDELLES [1]					
AL3101.SF	pour tube ø 101,1x3,6 mm - rondelle 30 mm	■			
AL3133.SF	pour tube ø 133x4,0 mm - rondelle 30 mm	■			
AL3159.SF	pour tube ø 159x4,5 mm - rondelle 30 mm	■			
AL3168.SF	pour tube ø 168,3x4,5 mm - rondelle 30 mm	■			
AL3178.SF	pour tube ø 177,8x5,0 mm - rondelle 30 mm	■			
AL3193.SF	pour tube ø 193,7x5,4 mm - rondelle 30 mm	■			
AL4133.SF	pour tube ø 133x4,0 mm - rondelle 40 mm		■		
AL4159.SF	pour tube ø 159x4,5 mm - rondelle 40 mm		■		
AL4168.SF	pour tube ø 168,3x4,5 mm - rondelle 40 mm		■		
AL4178.SF	pour tube ø 177,8x5,0 mm - rondelle 40 mm		■		
AL4193.SF	pour tube ø 193,7x5,4 mm - rondelle 40 mm		■		
AL4219.SF	pour tube ø 219,1x5,9 mm - rondelle 40 mm		■		
AL4244.SF	pour tube ø 244,5x6,3 mm - rondelle 40 mm		■		
AL4273.SF	pour tube ø 273,0x6,3 mm - rondelle 40 mm		■		
AL4298.SF	pour tube ø 298,5x7,1 mm - rondelle 40 mm		■		
AL4323.SF	pour tube ø 323,9x7,1 mm - rondelle 40 mm		■		
AL55193.SF	pour tube ø 193,7x5,4 mm - rondelle 55 mm			■	
AL55219.SF	pour tube ø 219,1x5,9 mm - rondelle 55 mm			■	
AL55244.SF	pour tube ø 244,5x6,3 mm - rondelle 55 mm			■	
AL55298.SF	pour tube ø 298,5x7,1 mm - rondelle 55 mm			■	
AL55323.SF	pour tube ø 323,9x7,1 mm - rondelle 55 mm			■	
AL6193.SF	pour tube ø 193,7x5,4 mm - rondelle 60 mm				■
AL6219.SF	pour tube ø 219,1x5,9 mm - rondelle 60 mm				■
AL6244.SF	pour tube ø 244,5x6,3 mm - rondelle 60 mm				■
AL6298.SF	pour tube ø 298,5x7,1 mm - rondelle 60 mm				■
AL6323.SF	pour tube ø 323,9x7,1 mm - rondelle 60 mm				■

[1] Différentes dimensions et diamètres sont disponibles sur demande.

TABLEAU DE SÉLECTION

Le tableau de sélection est établi avec une tolérance de 20% prenant en compte les éventuels frottements ou autres aspects techniques qui pourraient faire l'objet d'un besoin de force supérieur pour tous les rideaux standards. Il est nécessaire d'ajouter un pourcentage supplémentaire (lié au frottement) pour les rideaux à double paroi et lames dont le profil est important.

Tube = Ø x epaisseur (mm)
H = hauteur rideau (m)

Moteurs spéciaux pour volets roulants rapides

		BRD**18018**T	BRD**25012**T/M	LP**40014**T	LP**55012**T	LP**65012**T	LP**25060**T	LP**45035**T
Tube	**H (m)**	**Max Kg**	**Max Kg**	**Max Kg**	**Max Kg**	**Max Kg**	**Max Kg**	**Max Kg**
101.6 x 3.6 mm	3	206	286				264	
	5	177	246				220	
	7	155	216				187	
	10	116	161				127	
108 x 3.6 mm	3	194	269				249	
	5	166	231				207	
	7	146	203				176	
	10	109	151				119	
133 x 4.0 mm	3	188	261	417	573	678	248	469
	5	163	226	362	497	588	210	407
	7	149	207	331	455	538	189	372
	10	117	163	261	358	423	141	293
139.7 x 3.0 mm	3	179	248	397	546	645	236	447
	5	155	215	344	474	560	200	387
	7	142	197	315	433	512	180	355
	10	112	155	248	341	403	134	279
159 x 4.5 mm	3	171	237	380	522	617	229	427
	5	155	215	344	472	558	204	387
	7	143	199	318	437	517	187	358
	10	121	168	269	370	437	153	302
168 x 4.5 mm	3	168	234	374	514	607	227	420
	5	153	212	340	467	552	203	382
	7	140	194	311	427	505	183	349
	10	118	164	263	362	428	151	296
177.8 x 5.4 mm	3	159	221	353	486	574	214	397
	5	144	201	321	441	522	192	361
	7	132	183	294	404	477	173	330
	10	112	155	249	342	404	142	280
193.7 x 5.4 mm	3	150	208	333	457	540	197	374
	5	138	192	307	423	499	176	346
	7	127	176	282	388	458	159	317
	10	110	153	244	336	397	131	275
219.1 x 5.9 mm	3			294	404	478		331
	5			272	374	442		306
	7			249	343	405		281
	10			216	297	351		243

		LP**75015**T	LP**100010**T	LP**14008**T	LP**18006**T
Tube	**H (m)**	**Max Kg**	**Max Kg**	**Max Kg**	**Max Kg**
159 x 4.5 mm	3	712			
	5	644			
	7	596			
	10	504			
168 x 4.5 mm	3	701			
	5	637			
	7	582			
	10	493			
177.8 x 5.4 mm	3	662	883	1236	
	5	602	803	1124	
	7	550	734	1027	
	10	466	621	870	
193.7 x 5.4 mm	3	624	831	1164	1497
	5	576	768	1076	1383
	7	529	705	987	1269
	10	458	610	855	1099
219.1 x 5.9 mm	3	551	735	1029	1323
	5	509	679	951	1223
	7	468	623	873	1122
	10	405	540	756	971
244.5 x 6.3 mm	3	500	667	934	1201
	5	469	625	876	1126
	7	432	575	805	1036
	10	380	507	710	913
273 x 7.0 mm	3	448	597	836	1075
	5	420	560	784	1008
	7	386	515	721	928
	10	341	454	636	817
323.9 x 7.1 mm	3		504	705	906
	5		472	661	850
	7		434	608	782
	10		383	536	689

Sidone ktc

Moteurs latéraux avec kit de transmission à chaine pour grands rideaux

LC 1500 TCM

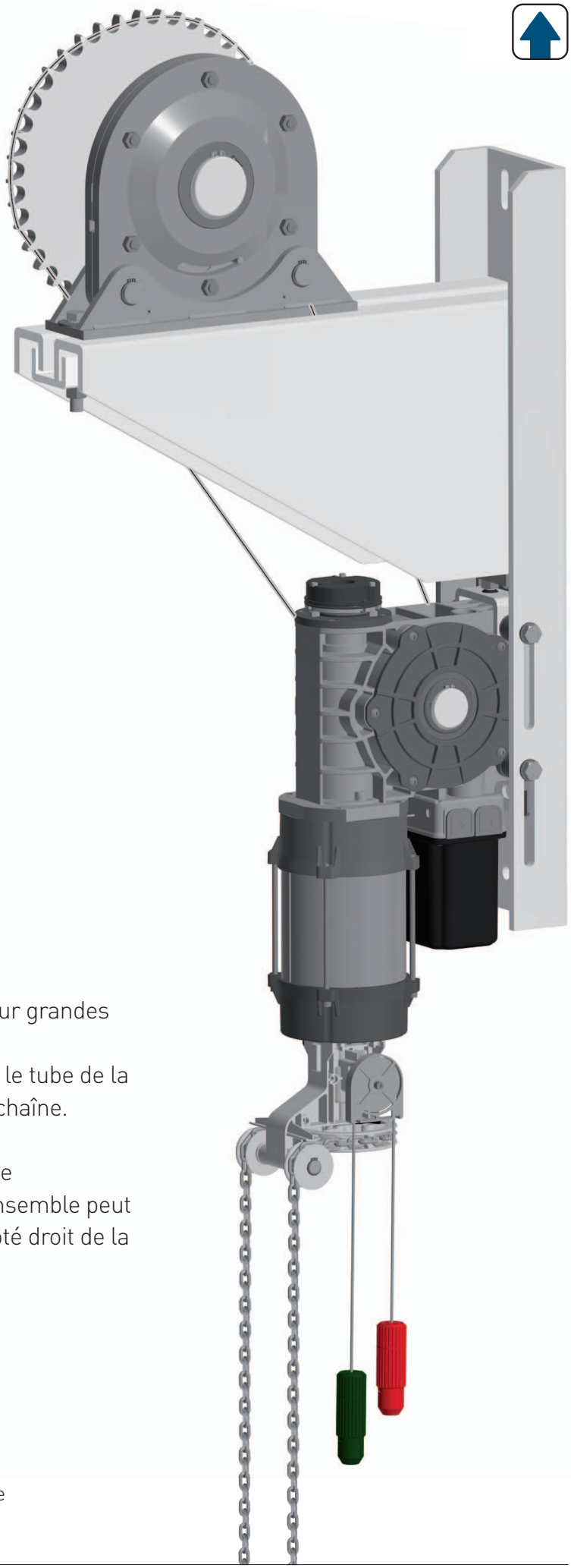

CARACTERISTIQUES PRINCIPALES

Sidone ktc est un ensemble spécial pour grandes portes industrielles.
Pour les installations avec un moteur KTC, le tube de la porte est entraîné par une transmission à chaîne.
Ce système prévoit un antichute inertiel de taille appropriée prévu dans le kit. Du fait de l'interchangeabilité de l'arbre de sortie, l'ensemble peut être installé sur le côté gauche ou sur le côté droit de la porte.

Composition du système:

- Moteur Sidone sans parachute integré et fins de courses mécaniques.
- Antichute M15A
- Support dédié pour la transmission à chaîne
- Accessoires (vis, circlips, etc) pour le montage

DETAILS SUPPLEMENTAIRES

DIRECTIVES EUROPÉENNES
Le motoréducteur Sidone est fabriqué en conformité avec les normes Produits EN 13241-1 Portes - et EN 12453 Sécurité pour portes motorisées.

COUPURE THERMIQUE
Il existe une relation entre le poids du rideau et le nombre de cycles par heure de sorte que l'intensité de travail varie selon le poids.

FACTEUR DE SECURITE SURCHARGE
Facteur de sécurité de surcharge du moteur = 4 x l'intensité nominale du moteur car le courant de démarrage du Sidone peut atteindre ces niveaux pour de courtes périodes.

VITESSE DE SORTIE
La vitesse maximale admissible dépend de l'installation et du type de porte. La vitesse de fermeture admissible doit être réglée de manière à respecter la norme EN 12453 lors de l'utilisation.

COMMANDE DE SECOURS
Le dispositif de manœuvre de secours (chaîne) nécessaires en cas de coupures d'électricité, sont basés sur une force max de l'utilisateur final d'environs 40 kg.

COUPLE DE TENUE
Le motoréducteur Sidone KTC est capable de soutenir le poids du rideau sans patinage. La capacité de tenue est la charge admissible de la structure de la vis sans fin.

COMMANDES DE SECOURS

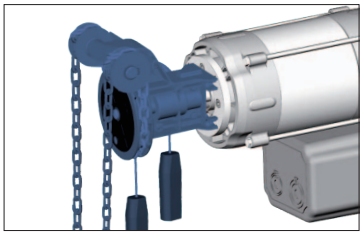

Commande de secours à chaîne

TYPES DE FINS DE COURSES

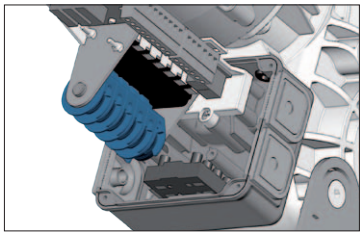

Avec fins de courses mécaniques

2 cames vertes pour les fins de courses
2 cames rouges de sécurité
2 cames jaunes pour les auxiliaires

DETAILS TECHNIQUES

	LC1500TCM
Couple (Nm)	1500
Vitesse de sortie (rpm)	4
Puissance mécanique (kW)	1.4
Alimentation (V~)	3~ 400
Absorption (A)	3.74
Fréquence (Hz)	50
Coupure thermique (ED)	S3-50%
Tours max cage fins de courses	13
Temp. de fonctionnement [1]	-20°C/+60°C
Protection	IP54
Bruit (dB)	<70

[1] Les valeurs nominales sont pleinement respectées dans une plage de température -10°C/+ 40°C. En cas de températures extrêmes il pourrait y avoir une baisse de performance sur le valeurs déclarées.

SCHÉMA DE PRINCIPE

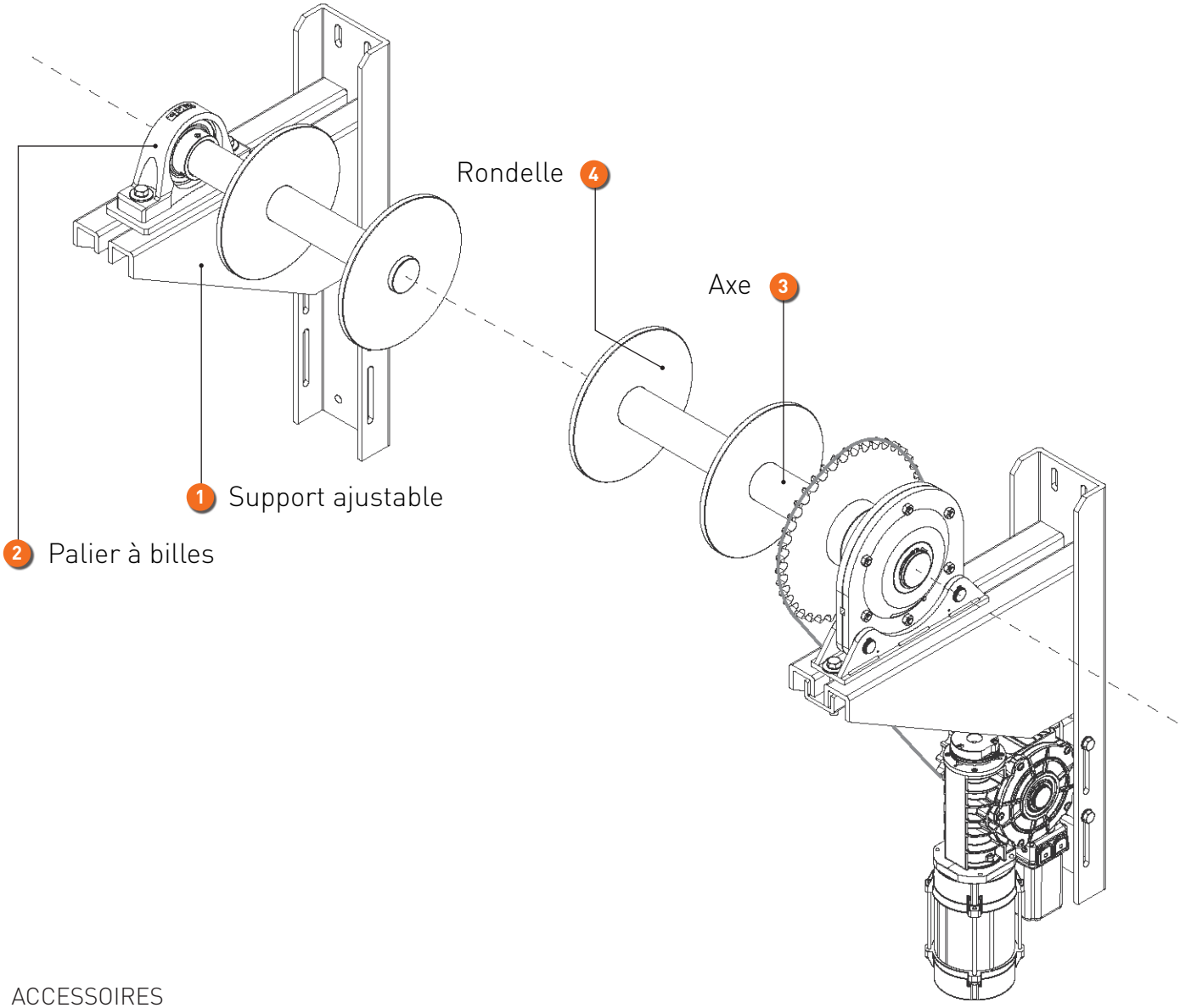

ACCESSOIRES

1	**ACCESSOIRES**	
	ASOMKS	Support ajustable
2	**PALIERS DE SUPPORT**	
	ALS5	ø 50 mm
3	**AXES**	
	ALM5KS.SF	ø 50 mm - côté moteur/support - clavette (2x) 14x9x50 mm - circlip 50 mm
4	**RONDELLES** [1]	
	AL5193.SF	pour tube ø 193,7x5,4 - rondelle 50 mm
	AL5219.SF	pour tube ø 219,1x5,9 - rondelle 50 mm
	AL5244.SF	pour tube ø 244,5x6,3 - rondelle 50 mm
	AL5273.SF	pour tube ø 273,0x6,3 - rondelle 50 mm
	AL5298.SF	pour tube ø 298,5x7,1 - rondelle 50 mm
	AL5323.SF	pour tube ø 323,9x7,1 - rondelle 50 mm

[1] Further dimensions and diameters are available upon request.

DIMENSIONS (mm)

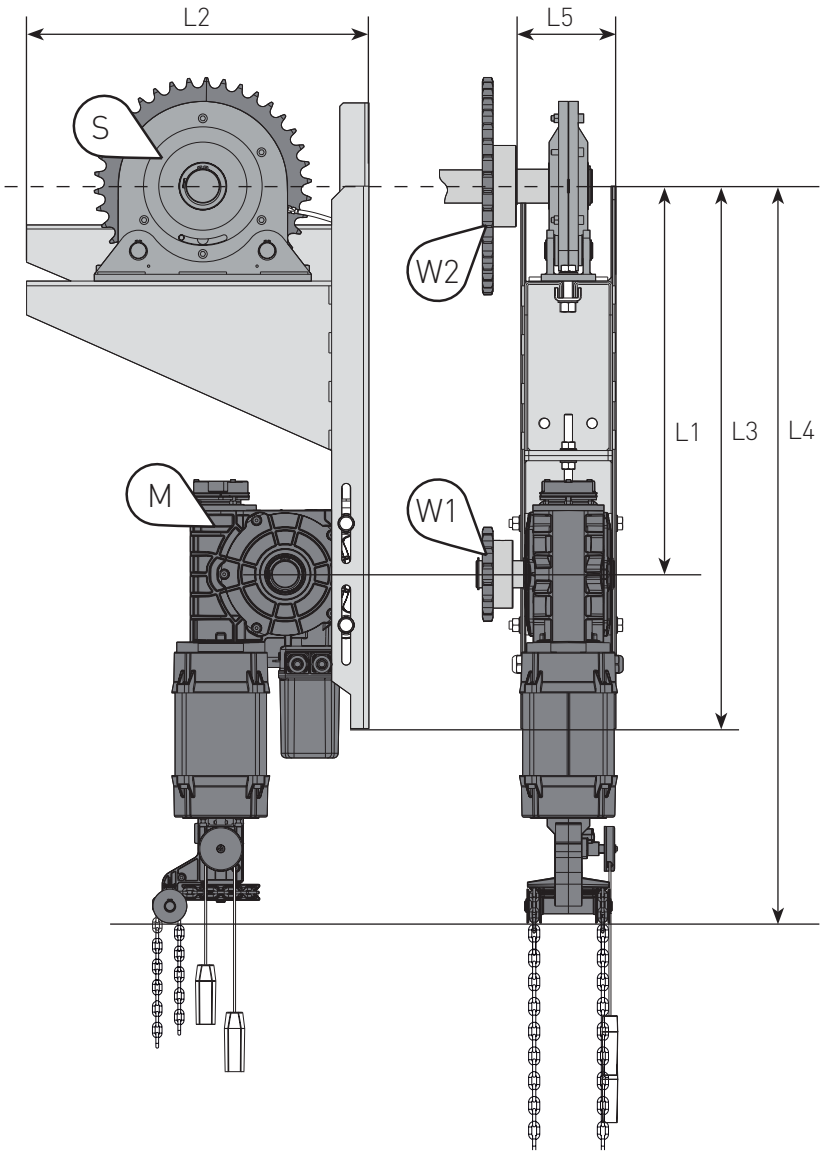

L1 (min/max)	520 / 625
L2	505
L3	800
L4 (min/max)	1034,5 / 1139,5
L5	134
Moteur (M)	L650T
Antichute (S)	M15A
Démultiplication (W2/W1)	2.38:1

TABLEAU DE SÉLECTION

LC1500TCM

Tube Ø x epaisseur (mm)	Hauteur rideau (m)	Poids rideau (Kg)
193.7 x 5.4	3	1197
	5	1127
	7	1042
219.1 x 5.9	3	1067
	5	1004
	7	929
244.5 x 6.3	3	966
	5	909
	7	841
273 x 7.0	3	870
	5	819
	7	758
323.9 x 7.1	3	743
	5	700
	7	647

GAPOSA

PORTES RAPIDES

Avec des vitesses jusqu'à 180 tours/min, la gamme de moteurs **RAPIDO** sont la solution idéale pour le marché de la porte rapide, permettant un vaste choix d'unités aux couples et vitesses variés. Pour permettre une sécurité optimale, chaque moteur est équipé d'un électrofrein et d'un parachute intégré. Des versions spéciales sont disponibles avec un couple élevé pour l'opération de rideaux métalliques ou grilles rapides.

RAPIDO bbs

RAPIDO BRD

RAPIDO bbs

Modèle ultra-compact avec frein avant et parachute intégré.

BBS 50180 ME
BBS 6090 ME
BBS 60130 ME
BBS 7045 ME

ø DIAMETRE AXE

- / 30 mm (Standard)
- V 25 mm (En option)
- P 25.4 mm (En option)

TYPES DE FINS DE COURSES

- E Fins de courses numériques

COMMANDES DE SECOURS

- M Manivelle standard

ALIMENTATION [1]

- T 3~ 400V
- R 3~ 230V

[1] Il est possible pour l'installateur de convertir indépendamment la connexion de l'alimentation du motoréducteur d'étoile (400V) en triangle (230V) et vice versa

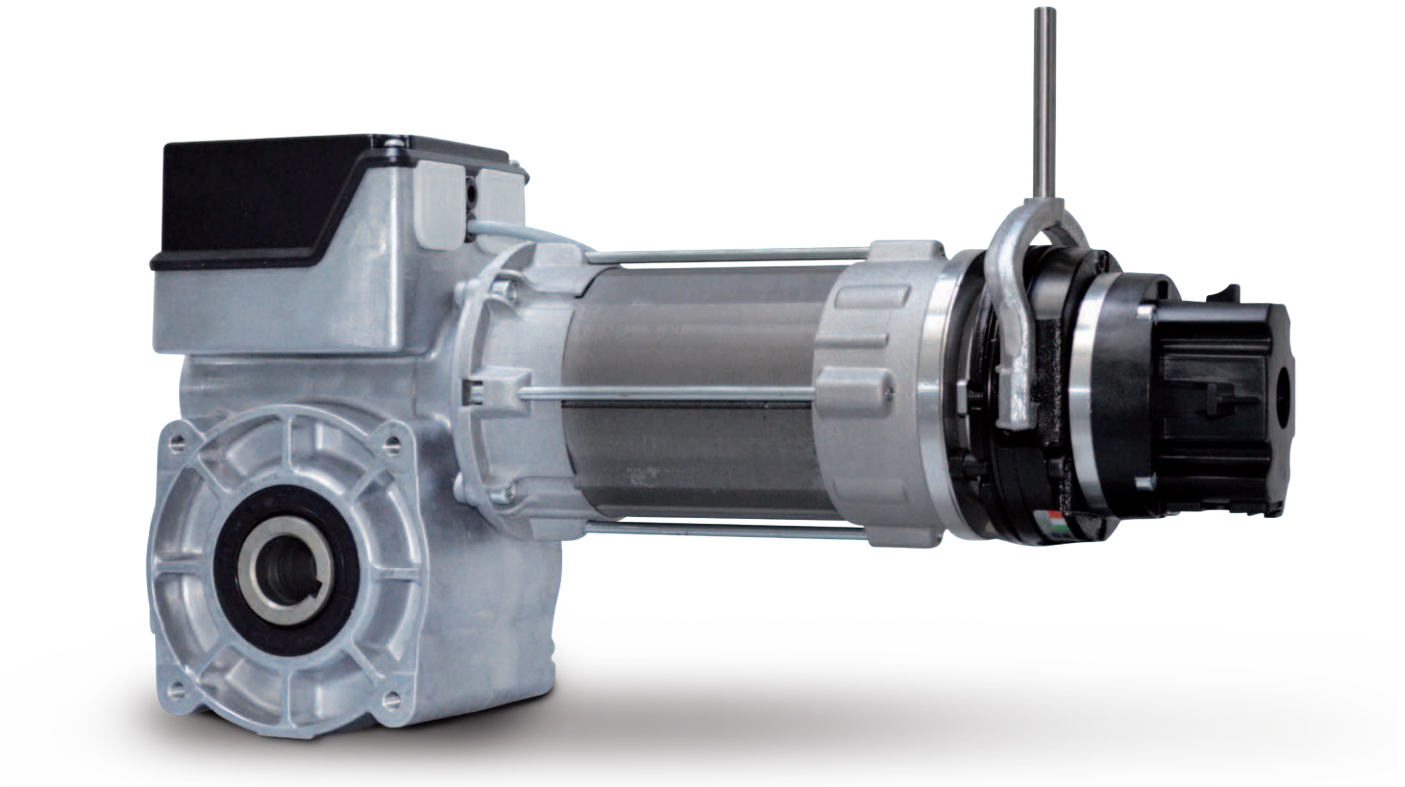

RAPIDO BRD

Tous les modèles sont équipés d'un électrofrein pour stopper la porte et éviter les mouvements dus à l'inertie de la porte.

BRD 40130 ■ ■ M ■
BRD 50180 ■ ■ M ■
BRD 6090 ■ ■ M ■
BRD 60130 ■ ■ M ■
BRD 7045 ■ ■ M ■
BRD 9090 ■ ■ M ■
BRD 12045 ■ ■ M ■
BRD 120140 ■ ■ M ■
BRD 18090 ■ ■ M ■

ø DIAMETRE AXE

- / — 30 mm (Standard)
- V — 25 mm (En option)
- P — 25.4 mm (En option)

TYPES DE FINS DE COURSES

- M — Avec fins de courses mécaniques
- E — Fins de courses numériques

COMMANDES DE SECOURS

- M — Manivelle standard

ALIMENTATION [1]

- T — 3~ 400V
- R — 3~ 230V

[1] Il est possible pour l'installateur de convertir indépendamment la connexion de l'alimentation du motoréducteur d'étoile (400V) en triangle (230V) et vice versa

Certificat TÜV SÜD:
TorFV 24/197

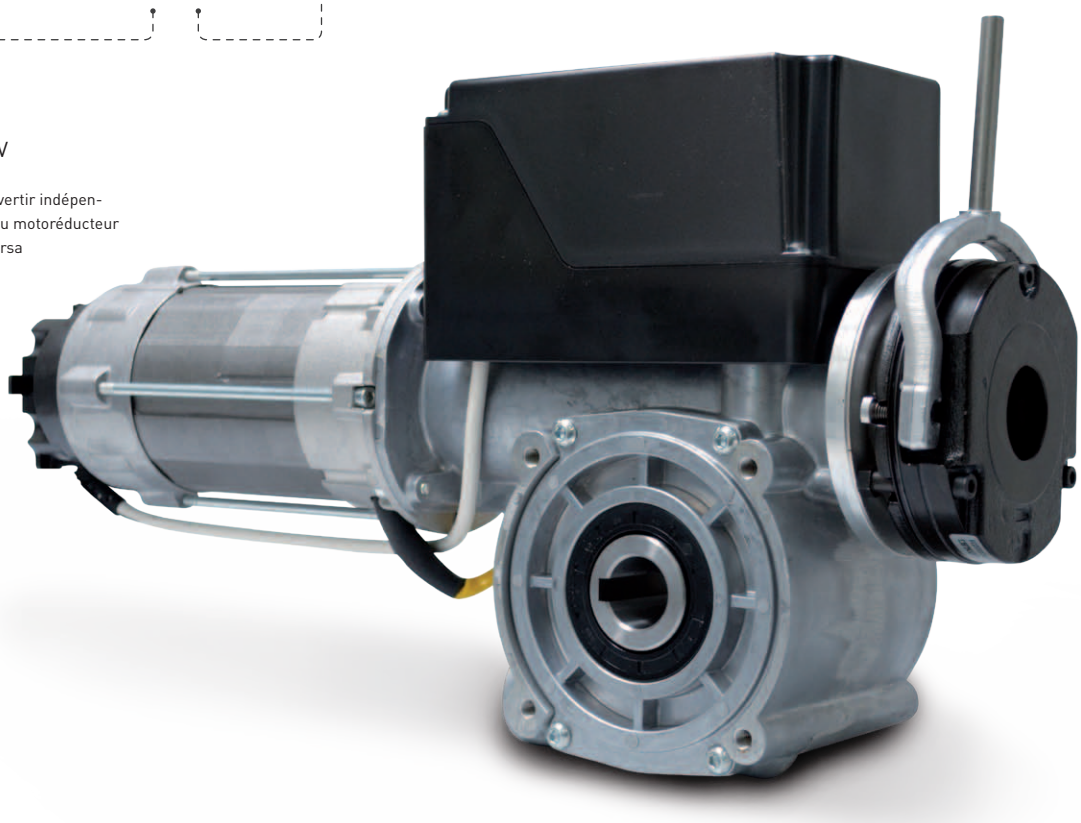

COMMANDES DE SECOURS

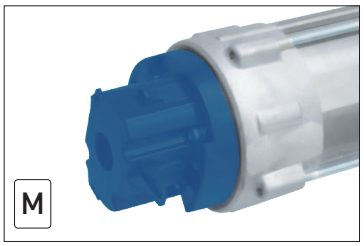

Manivelle standard

TYPES DE FINS DE COURSES

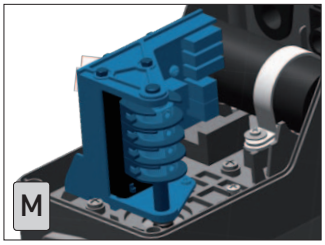

Avec fins de courses mécaniques

2 cames vertes pour les fins de courses
2 cames rouges de sécurité
2 cames jaunes pour les auxiliaires

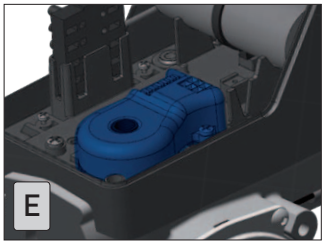

Fins de courses numériques

Fins de courses à encodeur absolu. Aucun réajustement nécessaire après coupure de courant

TYPE DE INSTALLATION

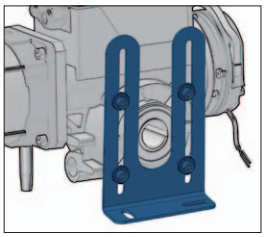

Support de bride

ANSZXM

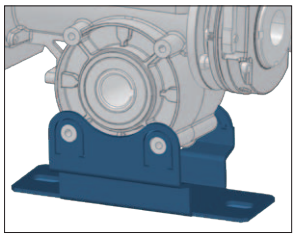

Dale de fixation

ASOMBP

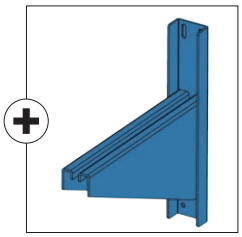

Support

ASOM

DETAILS SUPPLEMENTAIRES

DIRECTIVES EUROPÉENNES
Le motoréducteur RAPIDO est fabriqué en conformité avec les normes Produits EN 13241-1 Portes - et EN 12453 Sécurité pour portes motorisées.

INTENSITE DE TRAVAIL
Il existe une relation entre le poids de la porte et le nombre de cycles par heure par conséquent l'intensité de travail varie selon le poids de la porte.

FACTEUR DE SECURITE SURCHARGE
Facteur de sécurité de surcharge du moteur = 4 x l'intensité nominale du moteur car le courant de démarrage du RAPIDO peut atteindre ces niveaux pour de courtes périodes.

VITESSE DE SORTIE
La vitesse maximale admissible dépend de l'installation et du type de porte. La vitesse de fermeture admissible doit être réglée de manière à respecter la norme EN 12453 lors de l'utilisation.

COMMANDE DE SECOURS
Les moteurs RAPIDO sont fournis avec une commande de secours à manivelle pour permettre la manœuvre en cas de coupure de courant.

DETAILS TECHNIQUES

	BRD40130RM		BBS50180RM BRD50180RM		BBS6090RM BRD6090RM	
Couple (Nm)	40		50		60	
Vitesse de sortie (rpm)	130		180		90	
Puissance mécanique (kW)	0.6		1.0		0.6	
Alimentation (V~) [1]	3~ 400	3~ 230	3~ 400	3~ 230	3~ 400	3~ 230
Absorption (A)	2.69	4.85	2.69	4.44	2.21	4.08
Fréquence (Hz)	50		50		50	
Nbre max de cycles/heure	45		45		45	
Tours max cage fins de courses [2]	18		18		18	
Temp. de fonctionnement [3]	-20°C/+60°C		-20°C/+60°C		-20°C/+60°C	
Protection	IP54		IP54		IP54	
Armoire de contrôle GAPOSA recommandée	QC600 [4]		QC600S [4]		QC600 [4]	

	BBS60130RM BRD60130RM		BBS7045RM BRD7045RM		BRD9090RM	
Couple (Nm)	60		70		90	
Vitesse de sortie (rpm)	130		45		90	
Puissance mécanique (kW)	1.0		0.6		1.0	
Alimentation (V~) [1]	3~ 400	3~ 230	3~ 400	3~ 230	3~ 400	3~ 230
Absorption (A)	2.29	4.1	2.02	3.6	2.5	4.6
Fréquence (Hz)	50		50		50	
Nbre max de cycles/heure	45		30		45	
Tours max cage fins de courses [2]	18		18		18	
Temp. de fonctionnement [3]	-20°C/+60°C		-20°C/+60°C		-20°C/+60°C	
Protection	IP54		IP54		IP54	
Armoire de contrôle GAPOSA recommandée	QC600 [4]		QC600 [4]		QC600S [4]	

	BRD12045RM		BRD120140TM		BRD18090TM	
Couple (Nm)	120		120		180	
Vitesse de sortie (rpm)	45		140		90	
Puissance mécanique (kW)	0.92		2.0		2.2	
Alimentation (V~) [1]	3~ 400	3~ 230	3~ 400	3~ 230	3~ 400	3~ 230
Absorption (A)	2.3	4.4	3.77	6.7	4.5	7.6
Fréquence (Hz)	50		50		50	
Nbre max de cycles/heure	30		45		45	
Tours max cage fins de courses [2]	18		18		18	
Temp. de fonctionnement [3]	-20°C/+60°C		-20°C/+60°C		-20°C/+60°C	
Protection	IP54		IP54		IP54	
Armoire de contrôle GAPOSA recommandée	QC600S [4]		QC600S [4]		QC600W	

[1] En surbrillance le schéma de connexion électrique par défaut - effectué.

[2] Une gamme de fins course avec plus de tours de cage est aussi disponible sur demande

[3] Les valeurs nominales sont pleinement respectées dans une plage de température -10°C/+ 40°C. En cas de températures extrêmes il pourrait y avoir une baisse de performance sur le valeurs déclarées.

[4] La connexion d'alimentation du motoréducteur doit être en forme de triangle (3~230V).

RAPIDO bbs | DIMENSIONS (mm)

ø DIAMETRE AXE

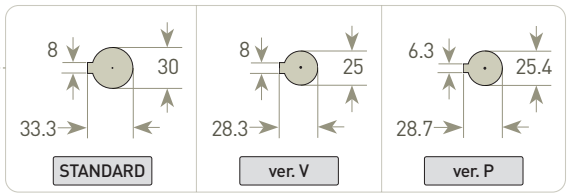

BBS**50180**RM

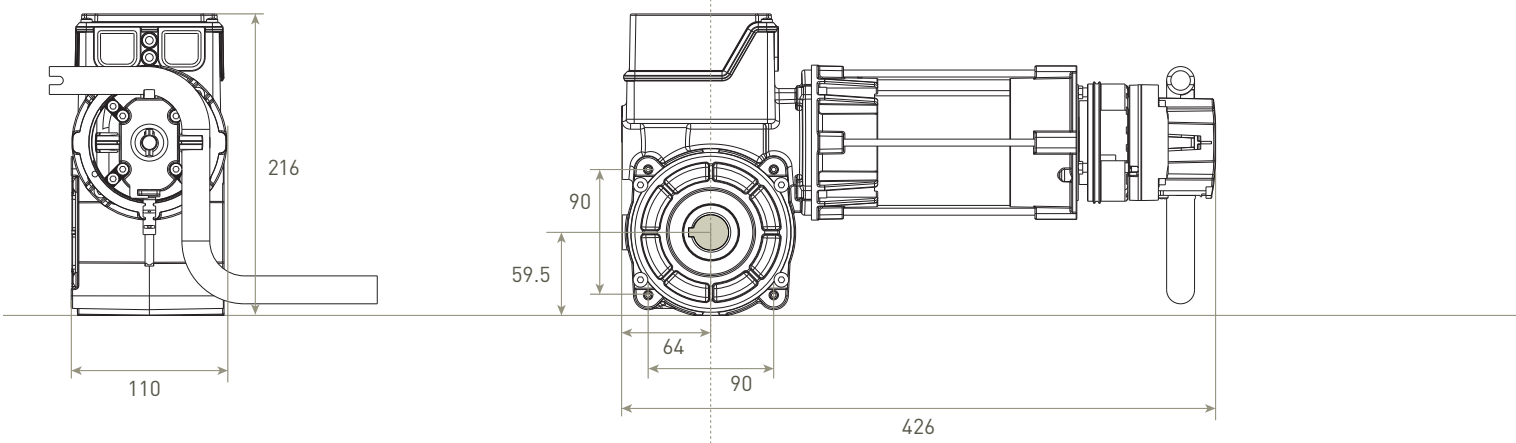

BBS**6090**RM

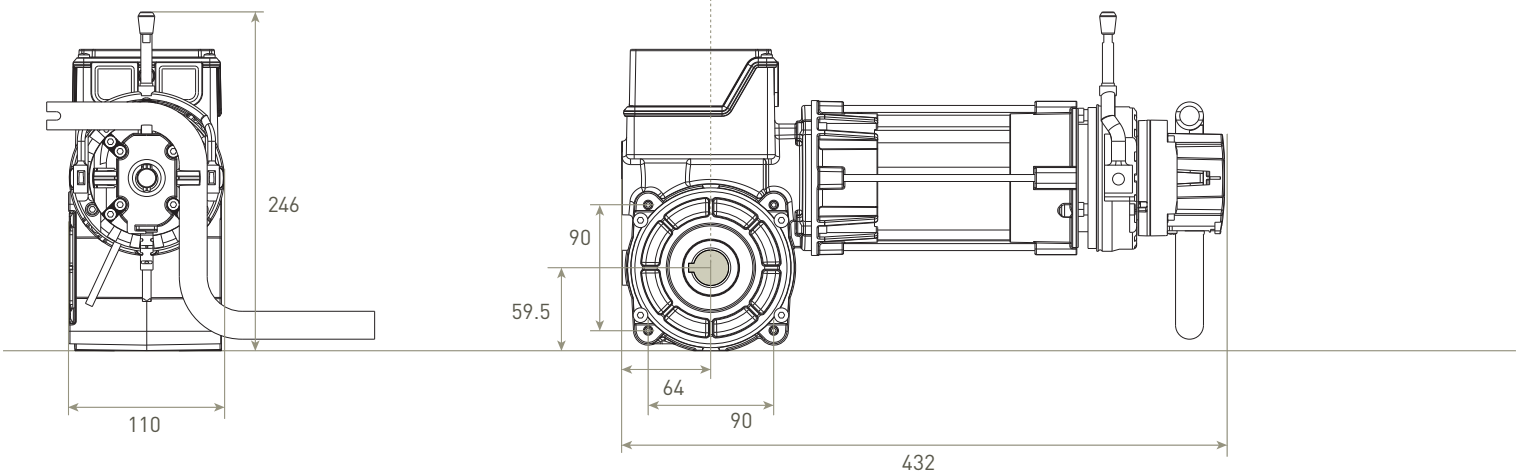

ø DIAMETRE AXE

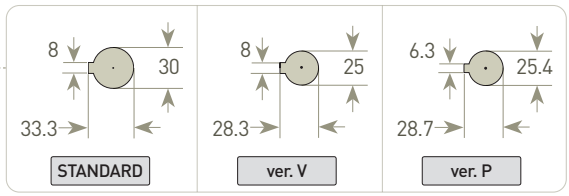

BBS**60130**RM

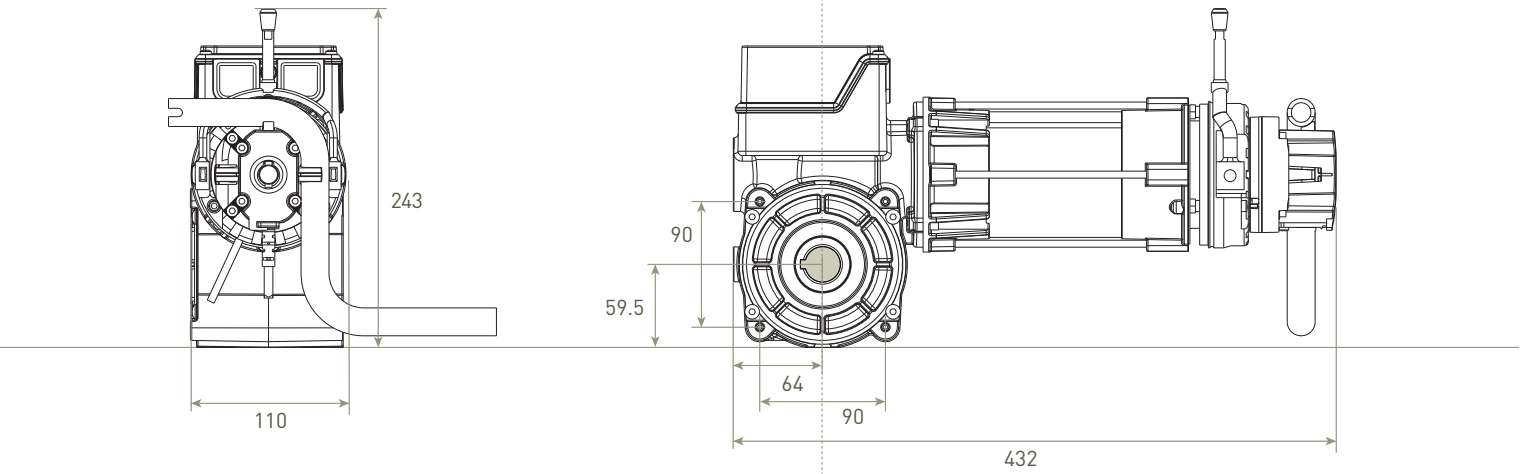

BBS**7045**RM

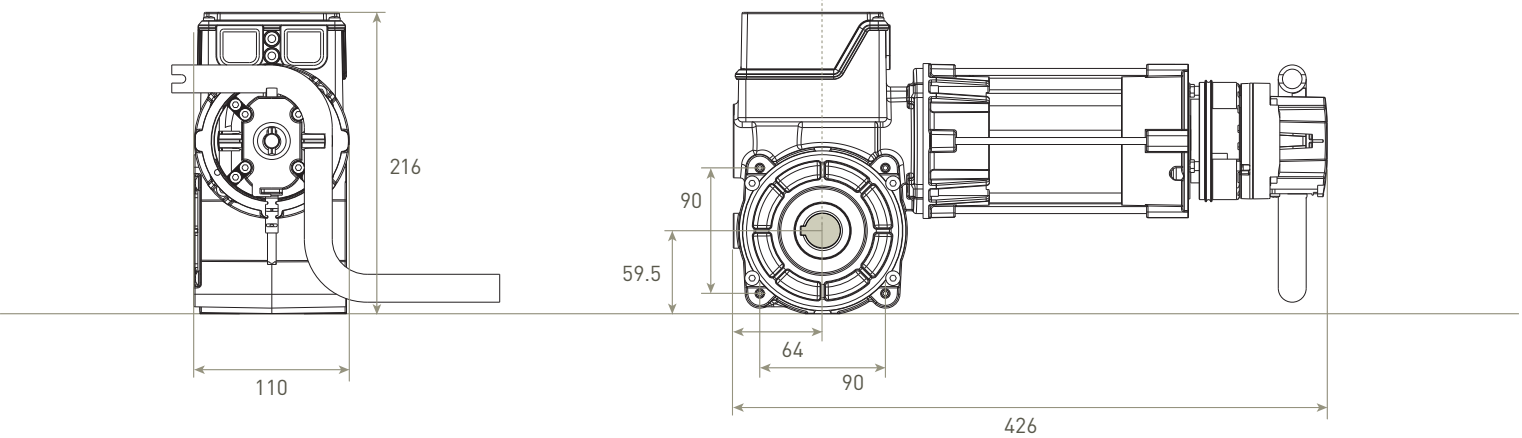

RAPIDO BRD | DIMENSIONS (mm)

ø DIAMETRE AXE

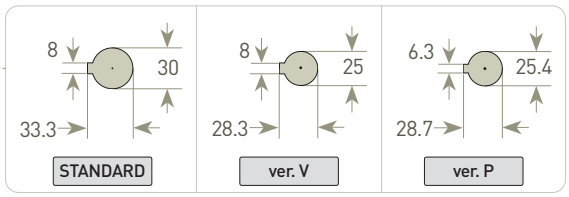

BRD**40130**RM

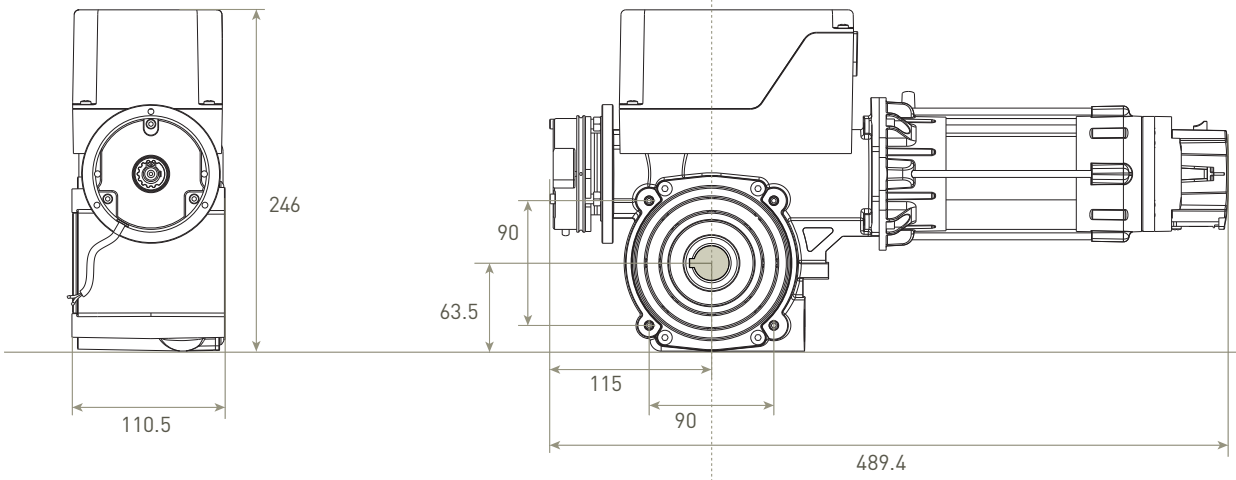

BRD**50180**RM

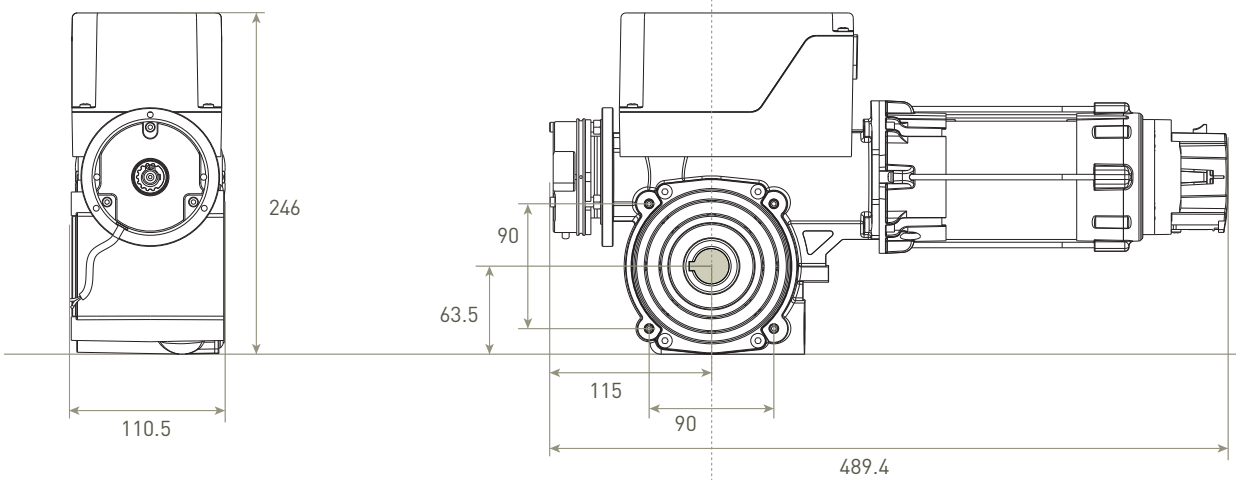

BRD**6090**RM

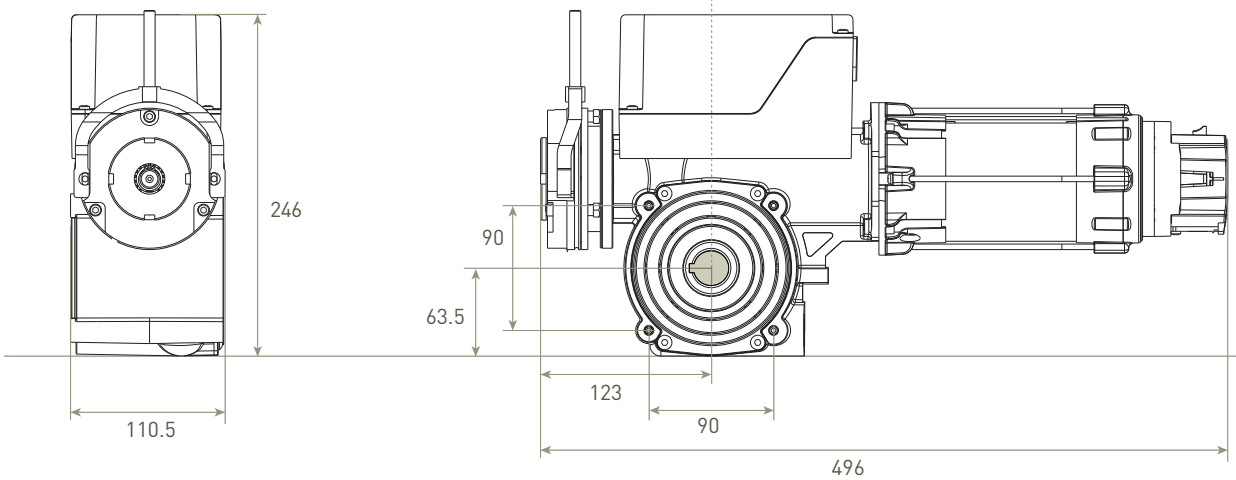

ø DIAMETRE AXE

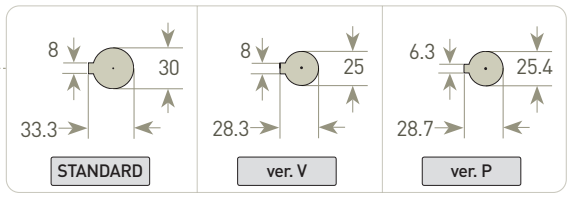

BRD**60130**RM

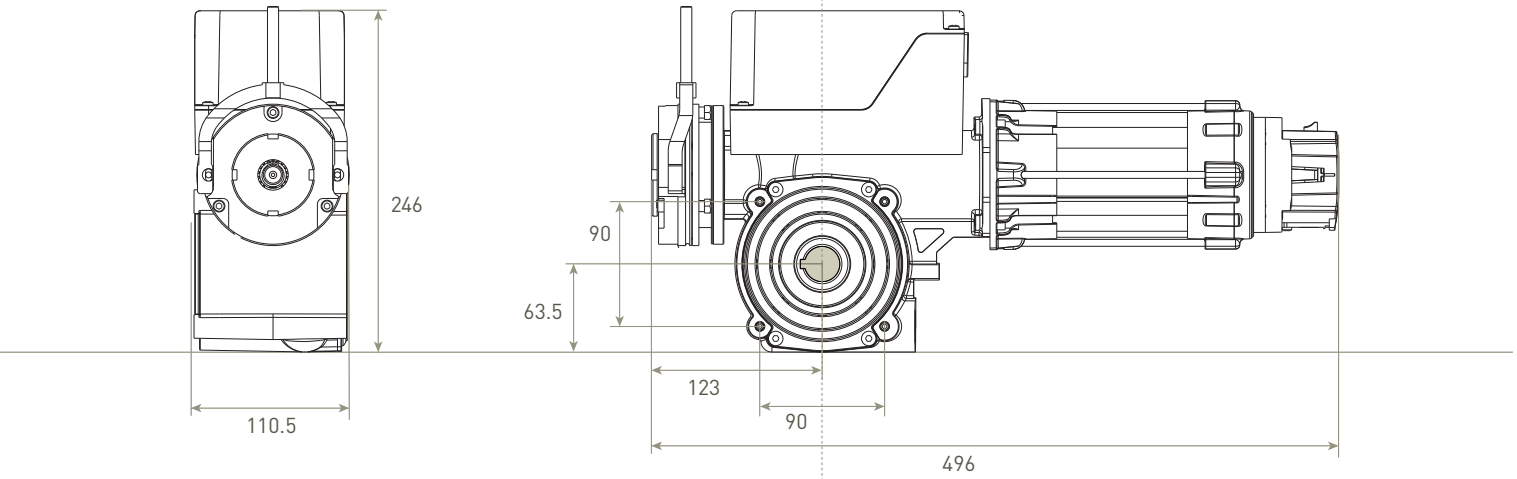

BRD**7045**RM

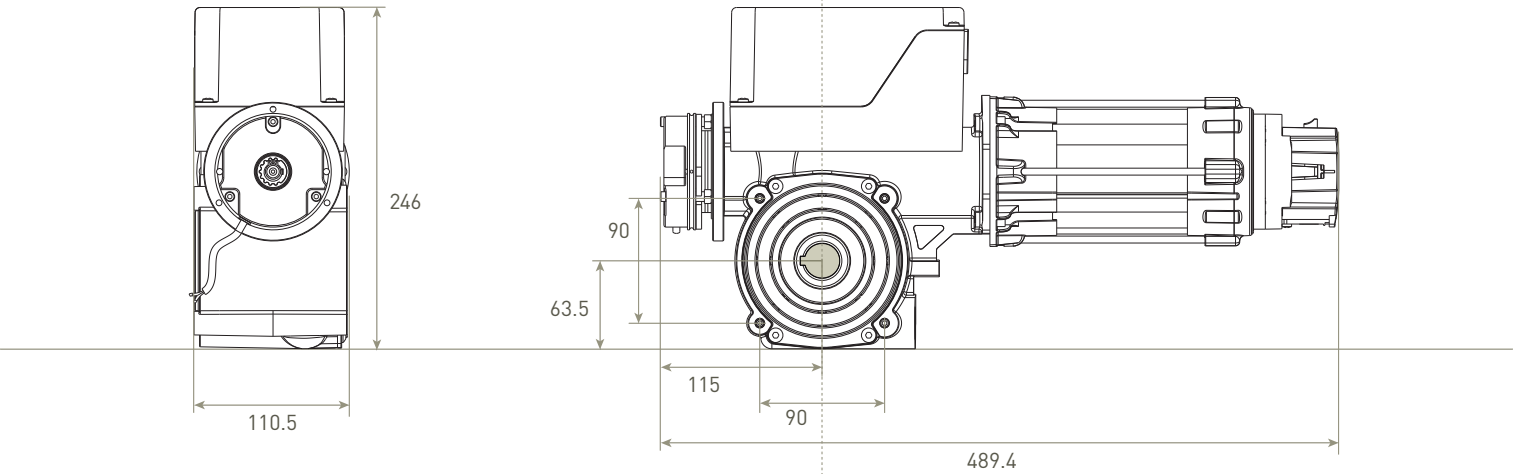

BRD**9090**RM / BRD**12045**RM

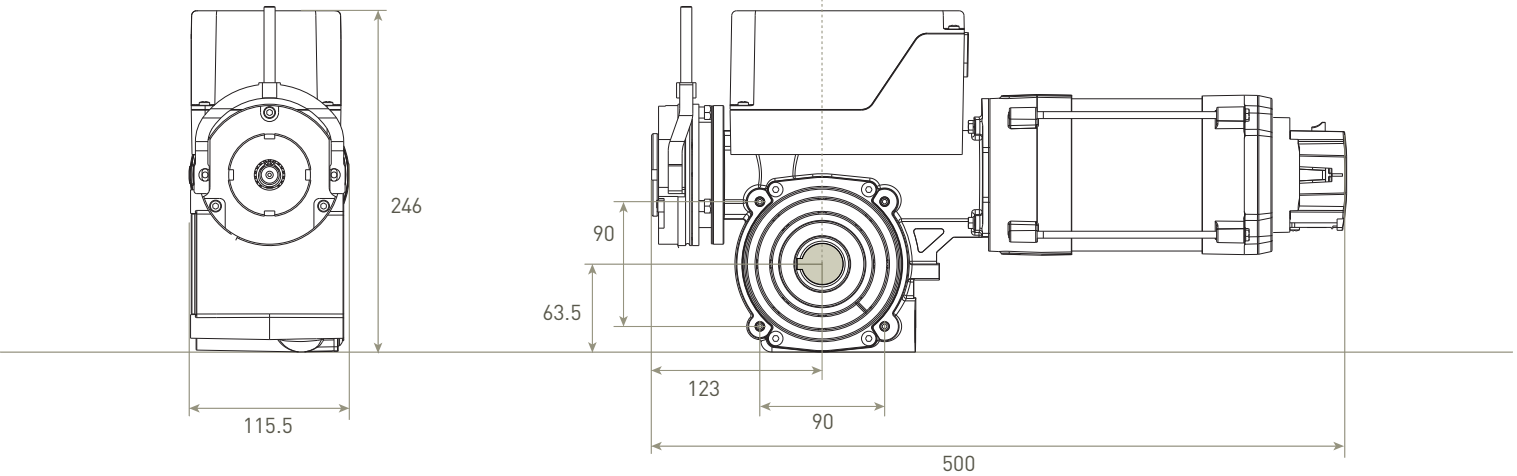

ø DIAMETRE AXE

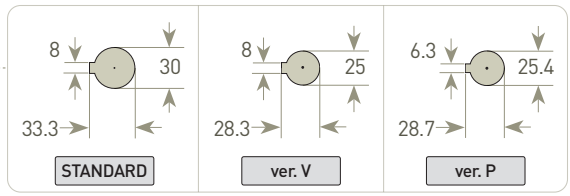

BRD**120140**TFM

Frein avant

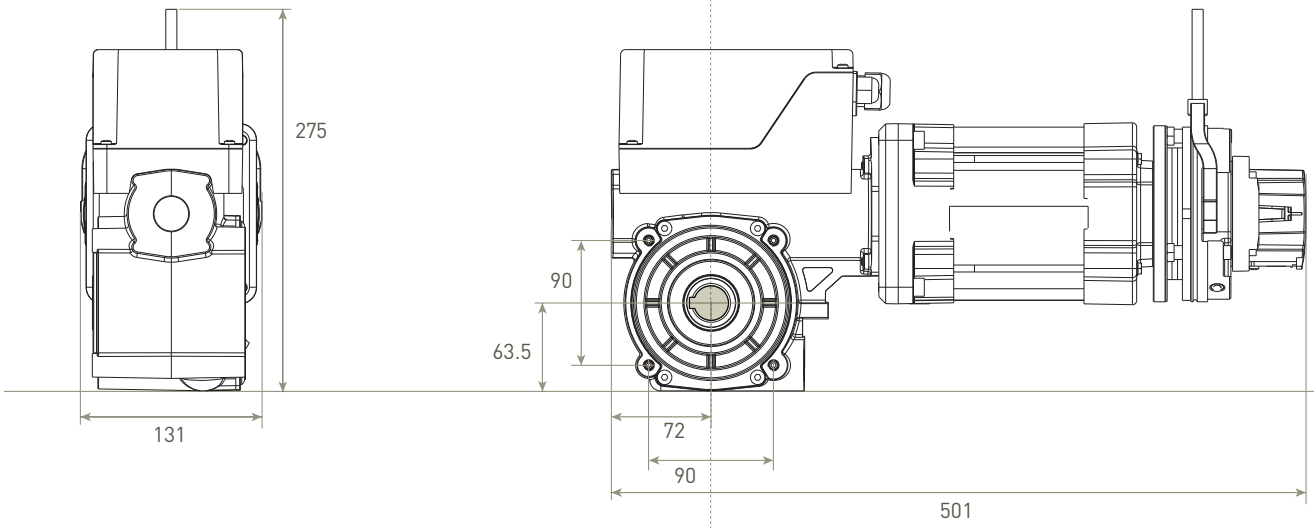

BRD**18090**TM

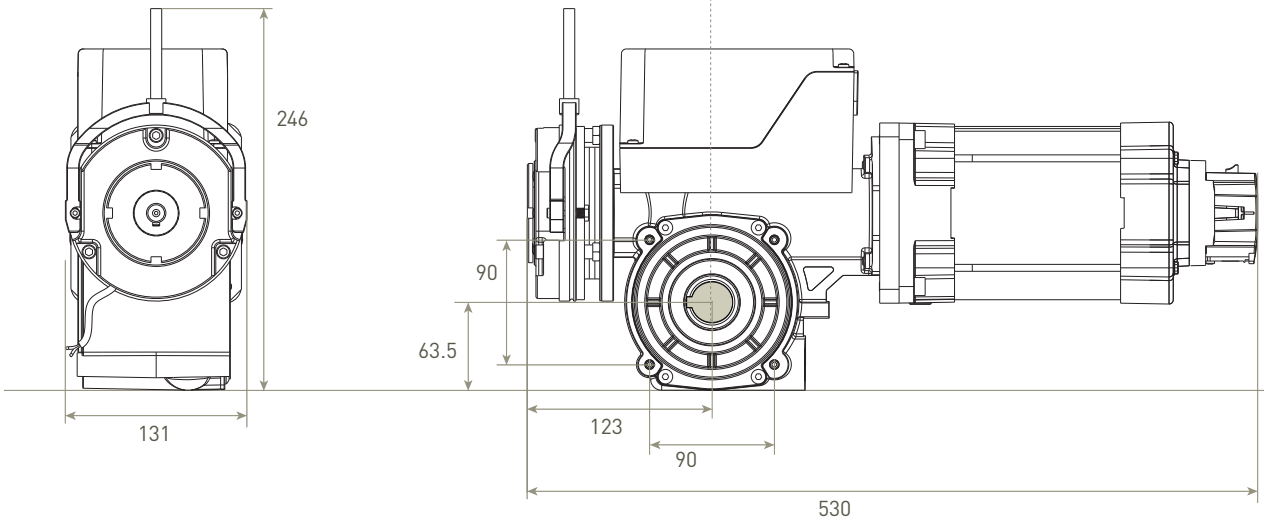

COMMANDES DE SECOURS

Manivelle standard

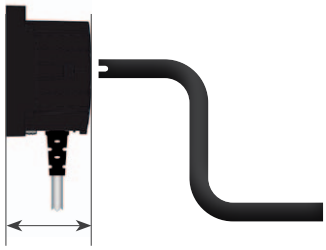

SABOT

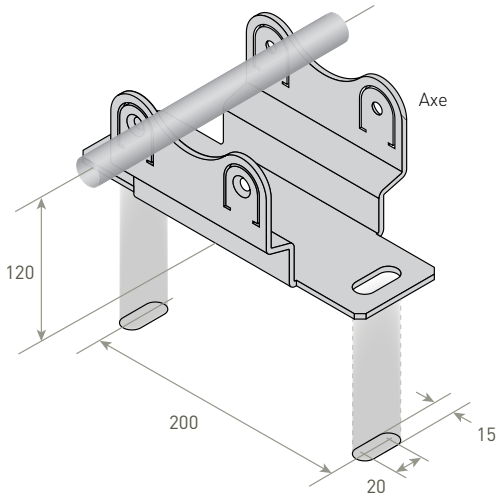

GAPOSA

PORTES SECTIONNELLES

Pour le marché des portes sectionnelles industrielles, nous proposons un certain nombre de solutions : **BHS** est l'option moteur standard, très polyvalente étant donné les multiples configurations différentes en termes de couple, de fin de course et de commande de secour. **BHS Completo** est une solution autonome, avec armoire de contrôle intégrée, un bouton-poussoir pré-câblé et des fins de course numériques. **BBS** est le moteur le plus récent et le plus compact, proposé sous la forme d'un kit complet comprenant armoire de commande, des câbles et des accessoires.

bhs bhs completo Kit bbs

bhs

La vis sans fin dotée d'un micro contact rend le BHS irréversible.

BHS **70** M
BHS**100** T
BHS**120** T C
BRD**140** T

COMMANDES DE SECOURS

- **D** Débrayage rapide (seul sur BHS70/100)
- **O** Manivelle standard avec corchet (seul sur BHS70/100)
- **M** Manivelle standard
- **C** Commande de secours à chaîne

TYPES DE FINS DE COURSES

- **M** Fins de courses mécaniques
- **H** Fins de courses mécaniques 3 cames (seul sur BHS70M)
- **E** Fins de courses numériques
- **I** Avec coffret integré (seul sur BHS70M)

- Sorties micro-interrupteurs auxiliaires basse tension
- Choix de :
  1. Ouverture et fermeture > homme mort
  2. Ouverture > automatique
     Fermeture > homme mort

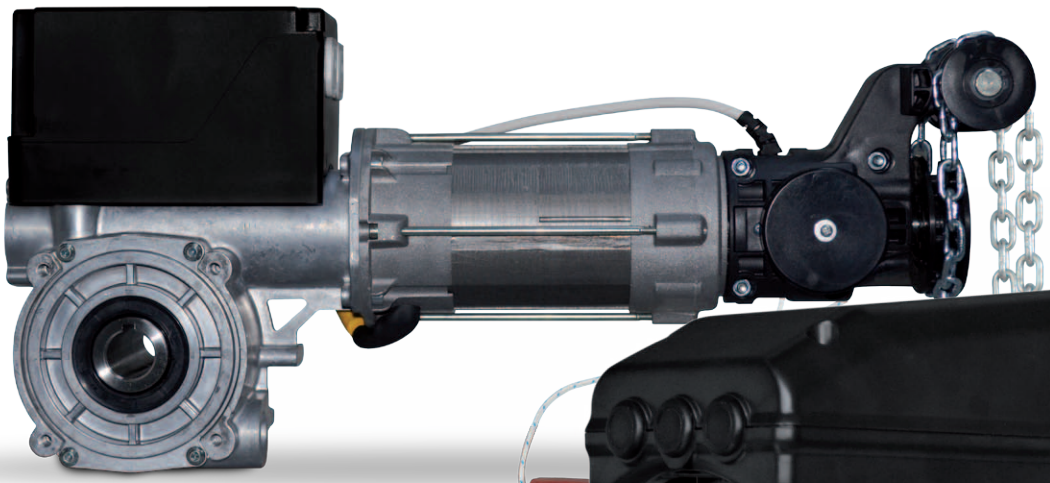

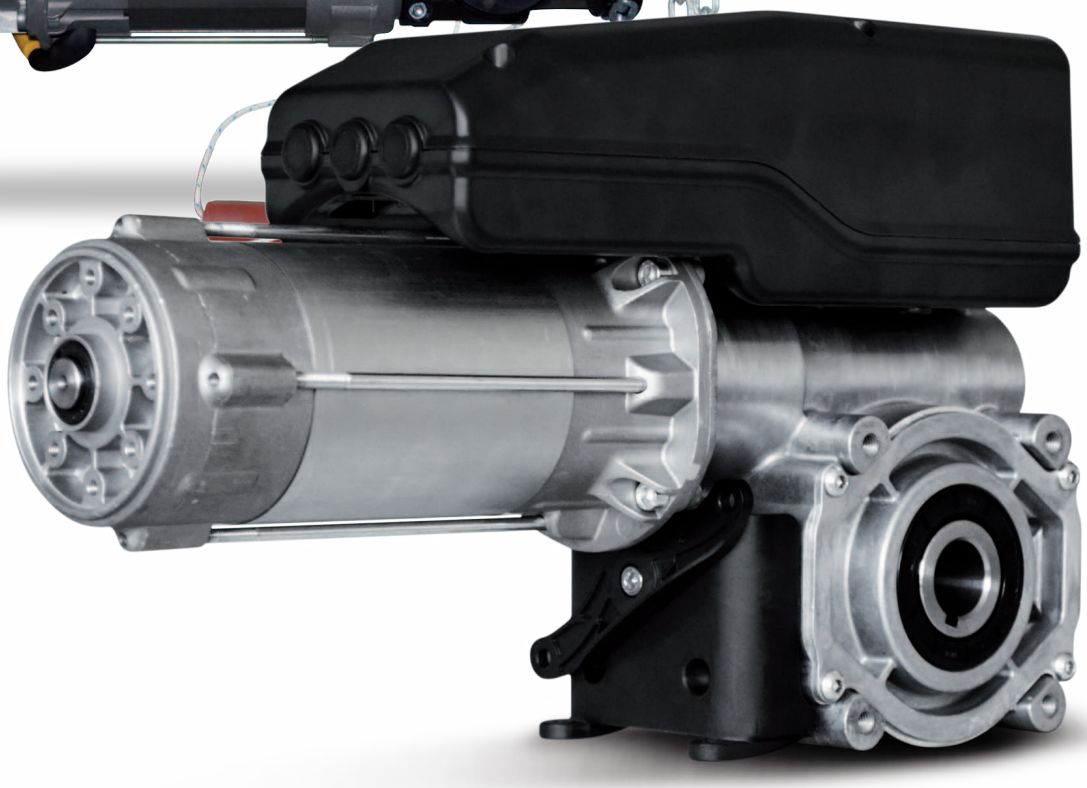

▲ BRD**140** T

bhs completo

Moteur pour portes sectionnelles équilibrées avec armoire de commande intégrée, fin de course a encodeur et inverseur pré-câblé avec câble de 7 m.

BHS **70** M
BHS **100** T
BHS **120** T C

COMMANDES DE SECOURS

- **D** Débrayage rapide (seul sur BHS70/100)
- **C** Commande de secours à chaîne

TYPES DE COFFRET INTÉGRÉ

- **B** Avec coffret integré version **BASE** et fins de courses numériques
- **F/L** Avec coffret integré version **MULTIFONTION** et fins de courses numériques *

*Ver. L non disponible sur BHS70

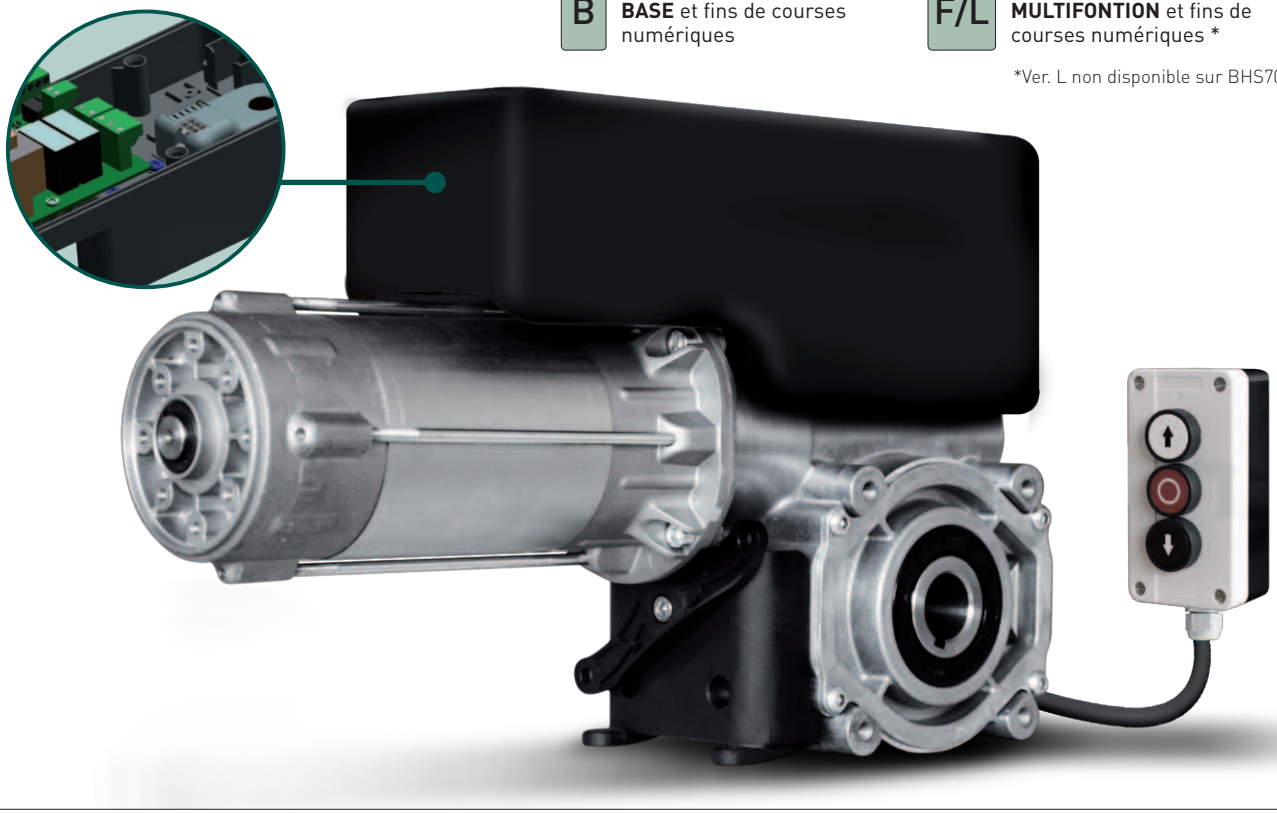

FONCTIONS DES COFFRETS INTÉGRÉS

	Version BASE (B)	Version MULTIFONCTION (F)	Version MULTIFONCTION (L)
Ouverture automatique	■	■	■
Fermeture automatique		■	■
Photocellules standard QCF4 / QCF5		■	
Barre palpeuse optométrique QCSE2		■	
Barre palpeuse 8k2		■	
Barrière immatérielle FSS			■
Feu rouge		■	■
Contact 24 vac	■	■	■
Contrôle radio		**Optional** (QCMORAD - Module récepteur radio 433.92Mhz)	

COMMANDES DE SECOURS

Débrayage rapide

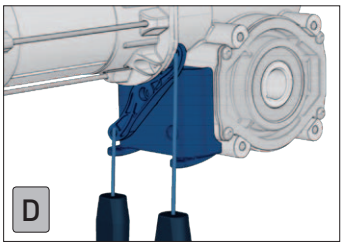

Manivelle standard

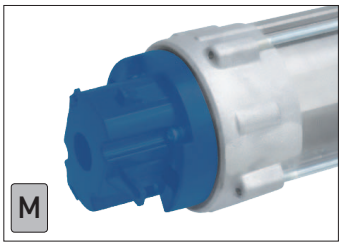

Manivelle avec corchet

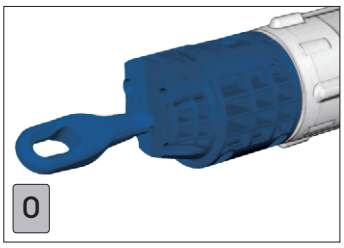

Commande à chaîne

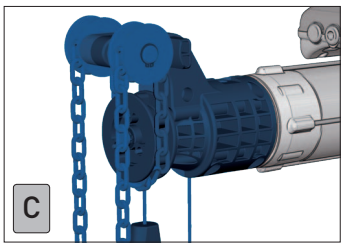

TYPE DE INSTALLATION

Filetages de montage M8

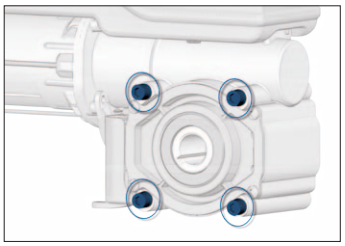

Support moteur ANSZXM

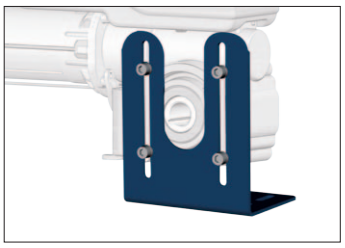

TYPES DE FINS DE COURSES

Avec fins de courses mécaniques

2 cames vertes pour les fins de courses;
2 cames rouges de sécurité;
2 cames jaunes pour les auxiliaires

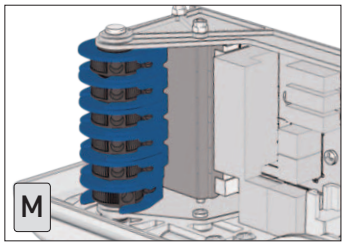

Avec fins de courses mécaniques

3 cames pour moteurs monophasés

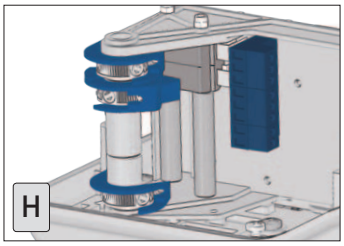

Avec fins de courses numériques

Fin de course à encodeur absolu.
Aucun réajustement nécessaire après coupure de courant

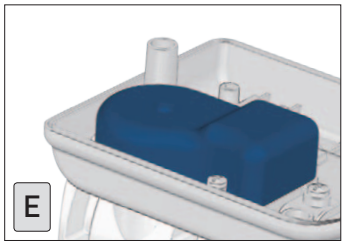

Avec coffret integré

3 cames pour moteurs monophasés
Sorties du microrupteur auxiliaire basse tension
Possibilité de choisir entre :
1. Ouverture/fermeture "homme present"
2. Ouverture automatique / Fermeture "homme present"

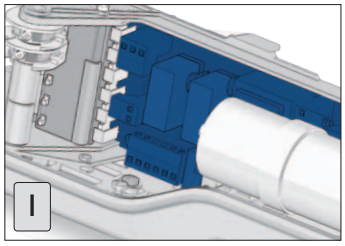

EN OPTION

KIT DE TRANSMISSION À CHAÎNE [1]

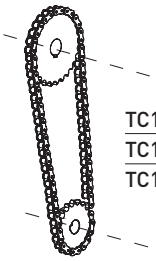

TC12S1	1/2" x 11.7 - rapport 1:1
TC12S15	1/2" x 11.7 - rapport 1:1.5
TC12S2	1/2" x 11.7 - rapport 1:2

[1] Compte tenu des forces appliquées, en présence de kit de transmission à chaîne, il est fortement recommandé de fixer le moteur des deux côtés à l'aide de deux supports ANSZXM

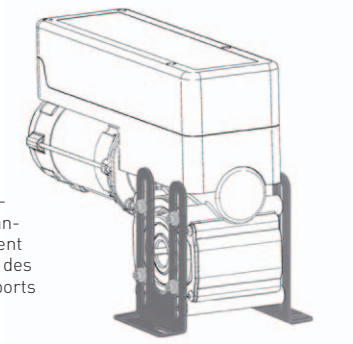

DETAILS TECHNIQUES

	BHS70M	BHS100T	BHS120T	BRD140T
Couple (Nm)	70	100	120	140
Vitesse de sortie (rpm)	21	21	30	18
Puissance mécanique (kW)	0.2	0.3	0.6	0.6
Alimentation (V~)	1~ 230	3~ 400	3~ 400	3~ 400
Absorption (A)	2.98	2.12	2.13	2.08
Fréquence (Hz)	50	50	50	50
Nbre max de cycles/heure	12	20	20	20
Tours max cage fins de courses	18	18	18	18
Temp. de fonctionnement [1]	-20°C/+60°C	-20°C/+60°C	-20°C/+60°C	-20°C/+60°C
Protection	IP54	IP54	IP54	IP54
Axe creux (mm)	25.4	25.4	25.4	25.4
Max. poids porte sectionnelle (Kg)	350	400	450	650
Couple de maintien (Nm)	450	450	450	500

[1] Les valeurs nominales sont pleinement respectées dans une plage de température -10°C/+ 40°C. En cas de températures extrêmes il pourrait y avoir une baisse de performance sur le valeurs déclarées.

Notes: bruit de fonctionnement SPL<70 dB (A).
Le courant de fonctionnement peut atteindre 4 x le courant nominal pour une période limitée.

DETAILS SUPPLEMENTAIRES

DIRECTIVES EUROPÉENNES
Le motoréducteur BBS/BHS est fabriqué en conformité avec les normes Produits EN 13241-1 Portes - et EN 12453 Sécurité pour portes motorisées.

INTENSITE DE TRAVAIL
Il existe une relation entre le poids de la porte et le nombre de cycles par heure par conséquent l'intensité de travail varie selon le poids de la porte.

FACTEUR DE SECURITE SURCHARGE
Facteur de sécurité de surcharge du moteur = 4 x l'intensité nominale du moteur car le courant de démarrage du BBS/BHS peut atteindre ces niveaux pour de courtes périodes.

VITESSE DE SORTIE
La vitesse maximale admissible dépend de l'installation et du type de porte. La vitesse de fermeture admissible doit être réglée de manière à respecter la norme EN 12453 lors de l'utilisation.

COMMANDE DE SECOURS
Dans les installations de BBS/BHS avec manivelle ou chaîne, la porte et la vis sans fin avec micro-rupteur restent connectées entre elles. La porte ne tombera jamais en cas de casse d'un ressort.
Dans les installations de BBS/BHS avec débrayage rapide, la porte et la vis sans fin d'auto-freinage sont déconnectées pendant l'opération manuelle. Dans ce cas, la vis sans fin ne soutient plus la porte et un antichute à ressort est nécessaire. Le système de compensation doit être inspecté au moins une fois par an.

COUPLE DE TENUE
Le motoréducteur BBS/BHS est capable de soutenir le poids de la porte en cas de rupture d'un ressort en évitant que la porte ne tombe. La capacité de tenue est le poids admissible que la vis sans fin peut soutenir.

CHOISIR LE BON MOTEUR

Les calculs sont basés sur un poids de 12,5 kg/m² pour le tablier de la porte. Dans certaines situations, le frottement peut avoir une influence, il faut en tenir compte en utilisant un facteur de correction.
De plus, il est essentiel d'avoir un bon équilibre des ressorts pour le mouvement correct de la porte.

	Taille de la porte			
Moteur	25 m²	40 m²	45 m²	50 m²
BHS70M	✓			
BBS/BHS100T		✓		
BHS120T			✓	
BRD140T				✓

bhs

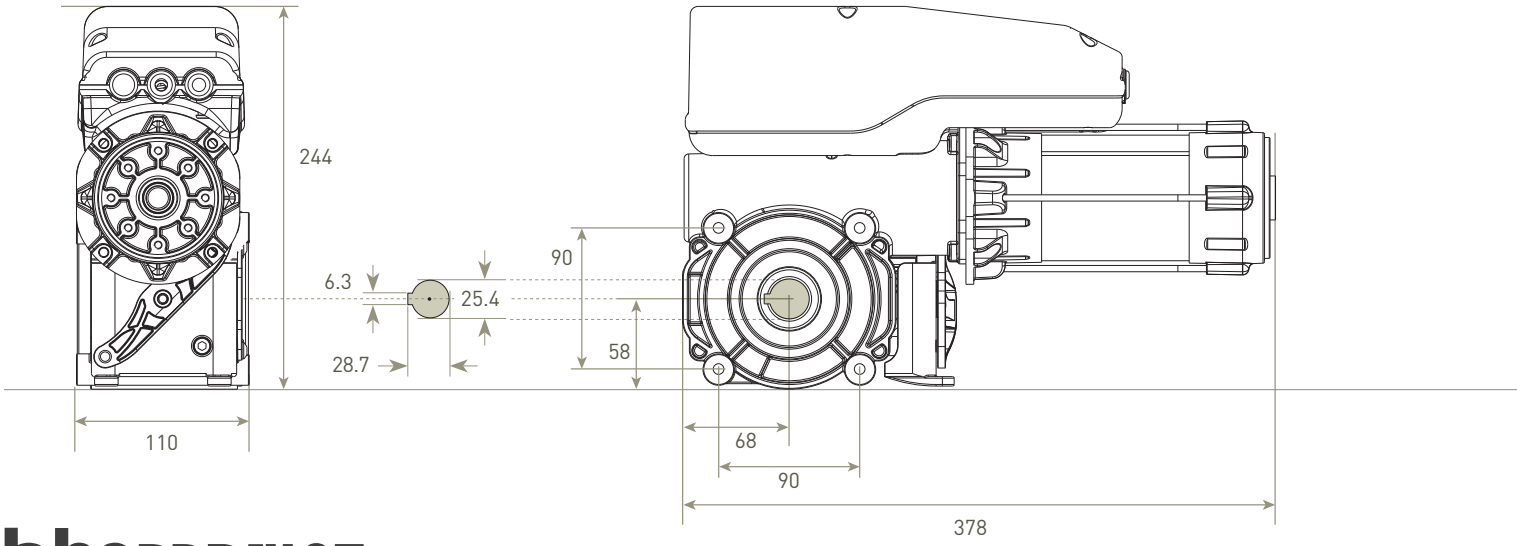

bhs BRD140T

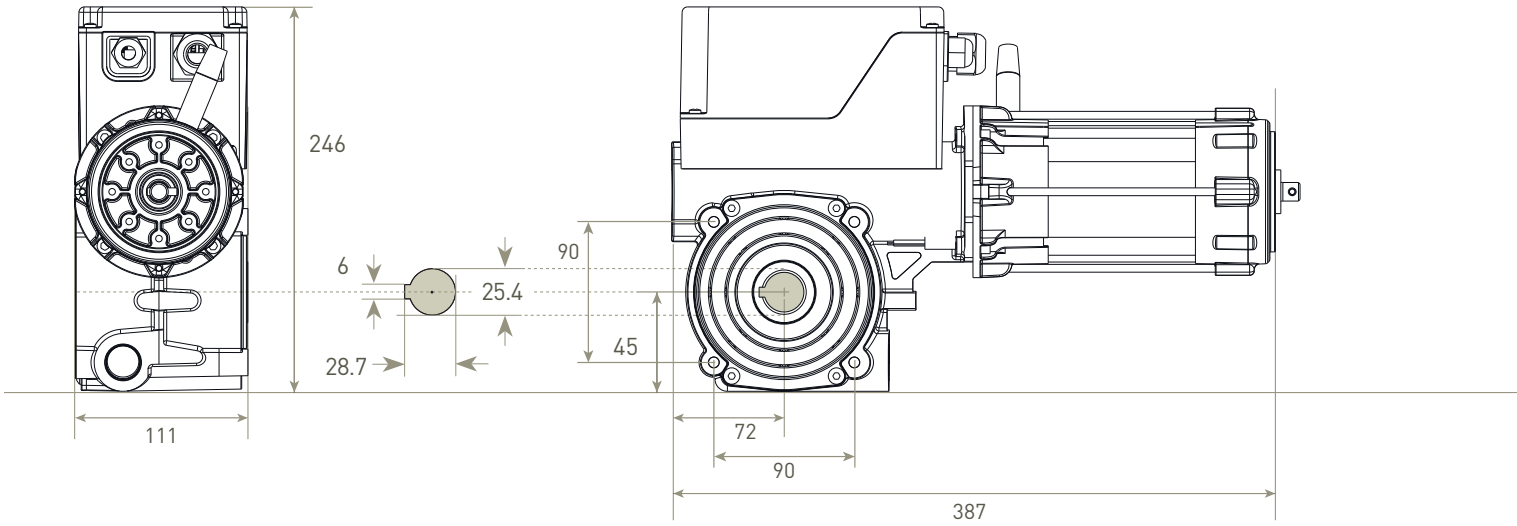

bhs completo

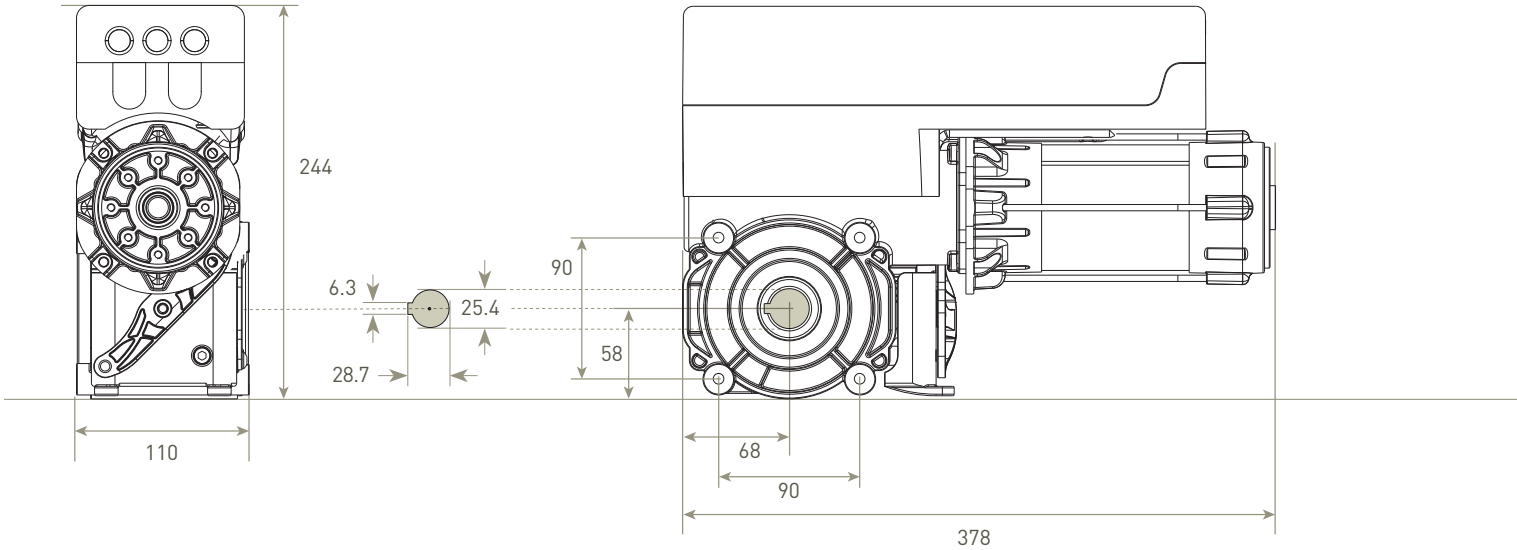

Manivelle standard

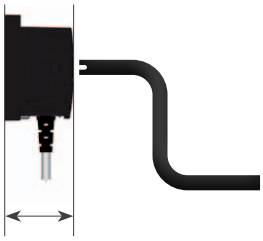

53 mm

Manivelle avec crochet

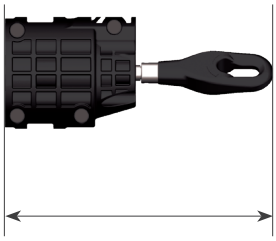

205 mm

Hand chain override

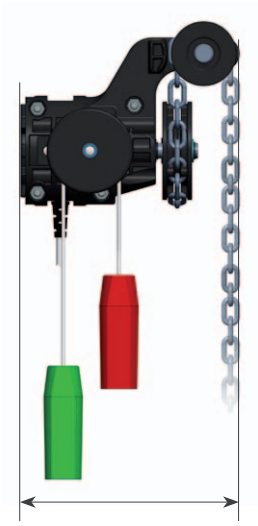

167.5 mm

Kit bbs

Kit complet pour motorisation de portes sectionnelles industrielles.

BBS 70M KF/L
BBS100 T KF/L

CARACTERISTIQUES PRINCIPALES

- Dimensions compactes
- Moteurs avec commande de secours chaîne et fins de courses numériques avec encodeur
- Armoire de commande multifonction
- Installation facile et rapide
- Possibilité de commande radio (en option)

BBS 70MKF
Monophasé 230V~ / 50 Hz

Moteur **BBS70MCE**
Armoire de commande **QC41F**
Câble de raccordement **FLSI4P6S.50**
Support moteur **ANSZXM**
Clavette **TLIN6100**
Accouplement avec vis **10COLRE01**

BBS 70MKL
Monophasé 230V~ / 50 Hz

Moteur **BBS70MCE**
Armoire de commande **QC41L**
Câble de raccordement **FLSI4P6S.50**
Support moteur **ANSZXM**
Clavette **TLIN6100**
Accouplement avec vis **10COLRE01**

BBS 100TKF
Triphasé 400V~ / 50 Hz

Moteur **BBS100TCE**
Armoire de commande **QC40F**
Câble de raccordement **FLSI4P6S.50**
Support moteur **ANSZXM**
Clavette **TLIN6100**
Accouplement avec vis **10COLRE01**

BBS 100TKL
Triphasé 400V~ / 50 Hz

Moteur **BBS100TCE**
Armoire de commande **QC40L**
Câble de raccordement **FLSI4P6S.50**
Support moteur **ANSZXM**
Clavette **TLIN6100**
Accouplement avec vis **10COLRE01**

COMPOSITION DU KIT

Moteur
BBS100TCE
Triphasé 400V~ / 50 Hz

BBS70MCE
Monophasé 230V~ / 50 Hz

Armoire de commande
QC40F/L
Triphasé 400V~ / 50 Hz

Armoire de commande
QC41F/L
Monophasé 230V~ / 50 Hz

Support moteur
ANSZXM

Câble d'alimentation/fins de course
FLSI4P6S.50
Longueur 5 m

Accouplement avec vis
10COLRE01

Clavette
TLIN6100

DETAILS TECHNIQUES

	BBS70TCE	BBS100TCE	
Couple (Nm)	70	100	
Vitesse de sortie (rpm)	21	21	
Puissance mécanique (kW)	0.20	0.35	
Alimentation (V~) [1]	1~ 230	3~ 230	3~ 400
Absorption (A)	2.98	2.7	1.5
Fréquence (Hz)	50		
Nbre max de cycles/heure	20		
Tours max cage fins de courses	18		
Temp. de fonctionnement [2]	-20°C/+60°C		
Protection	IP54		
Axe creux (mm)	25.4		
Max. poids porte sectionnelle (Kg) [3]	400		
Couple de maintien (Nm)	450		

[1] En surbrillance le schéma de connexion électrique par défaut - effectué.
[2] Les valeurs nominales sont pleinement respectées dans une plage de température -10°C/+ 40°C. En cas de températures extrêmes il pourrait y avoir une baisse de performance sur le valeurs déclarées.
[3] Valeur renvoyée à des portes convenablement équilibrées

Notes: bruit de fonctionnement SPL<70 dB (A).
Le courant de fonctionnement peut atteindre 4 x le courant nominal pour une période limitée.

DETAILS TECHNIQUES

	QC41F / QC41L	QC40F / QC40L
Alimentation	1~ 230V	3~ 400V
Fréquence (Hz)	50/60 Hz	50/60 Hz
Alimentation accessoires extérieurs	24VAC / max 140mA	24VAC / max 140mA
Fusible	2 x 6.3 A	3 x 4 A
Puissance moteur	0.55 kW	1.0 kW
Protection	IP54	
Temp. de fonctionnement	-10°C / +50°C	
Dimensions	305 x 210 x 120 mm	

CARACTÉRISTIQUES

	QC40/41F	QC40/41L
Ouverture automatique	■	■
Fermeture automatique	■	■
Photocellules standard QCF4	■	
Barre palpeuse optométrique QCSE2	■	
Barre palpeuse 8k2	■	
Barrière immatérielle FSS		■
Feu rouge	■	■
Contact 24Vac	■	■
Contrôle radio	**Optional** (QCMORAD - Module récepteur radio 433.92Mhz)	

DIMENSIONS (mm)

bbs70 bbs100

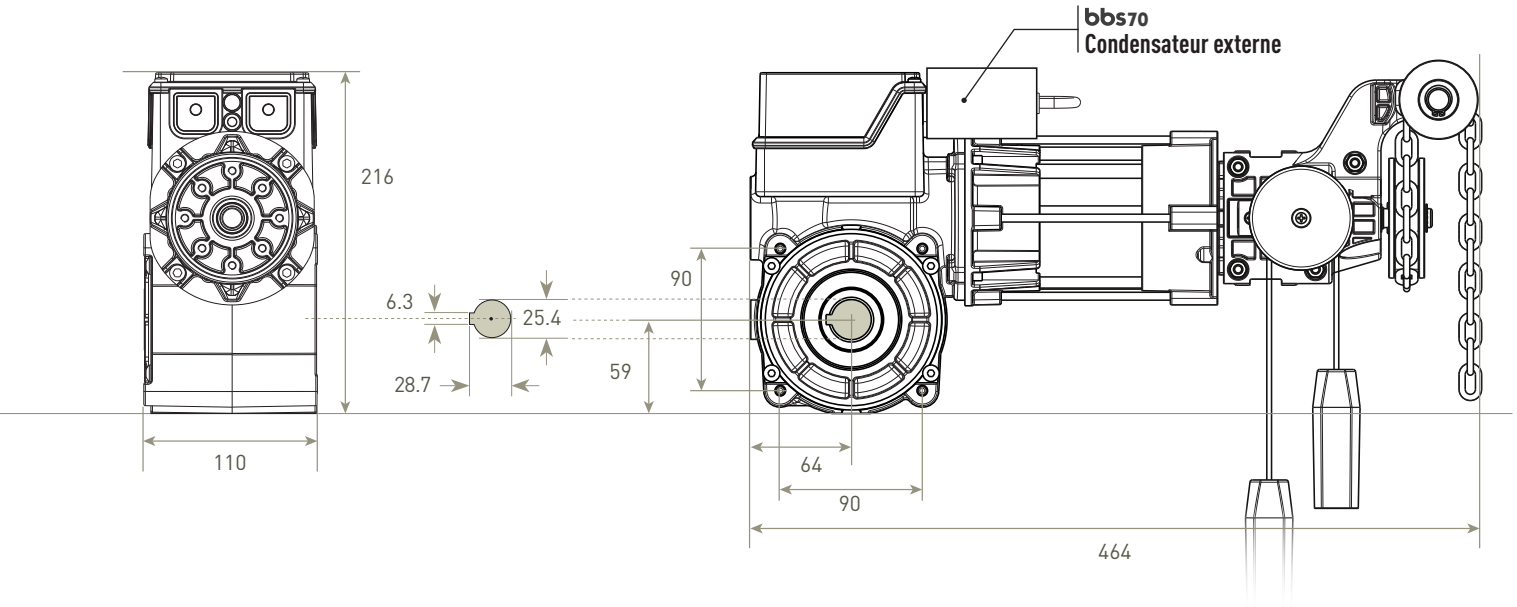

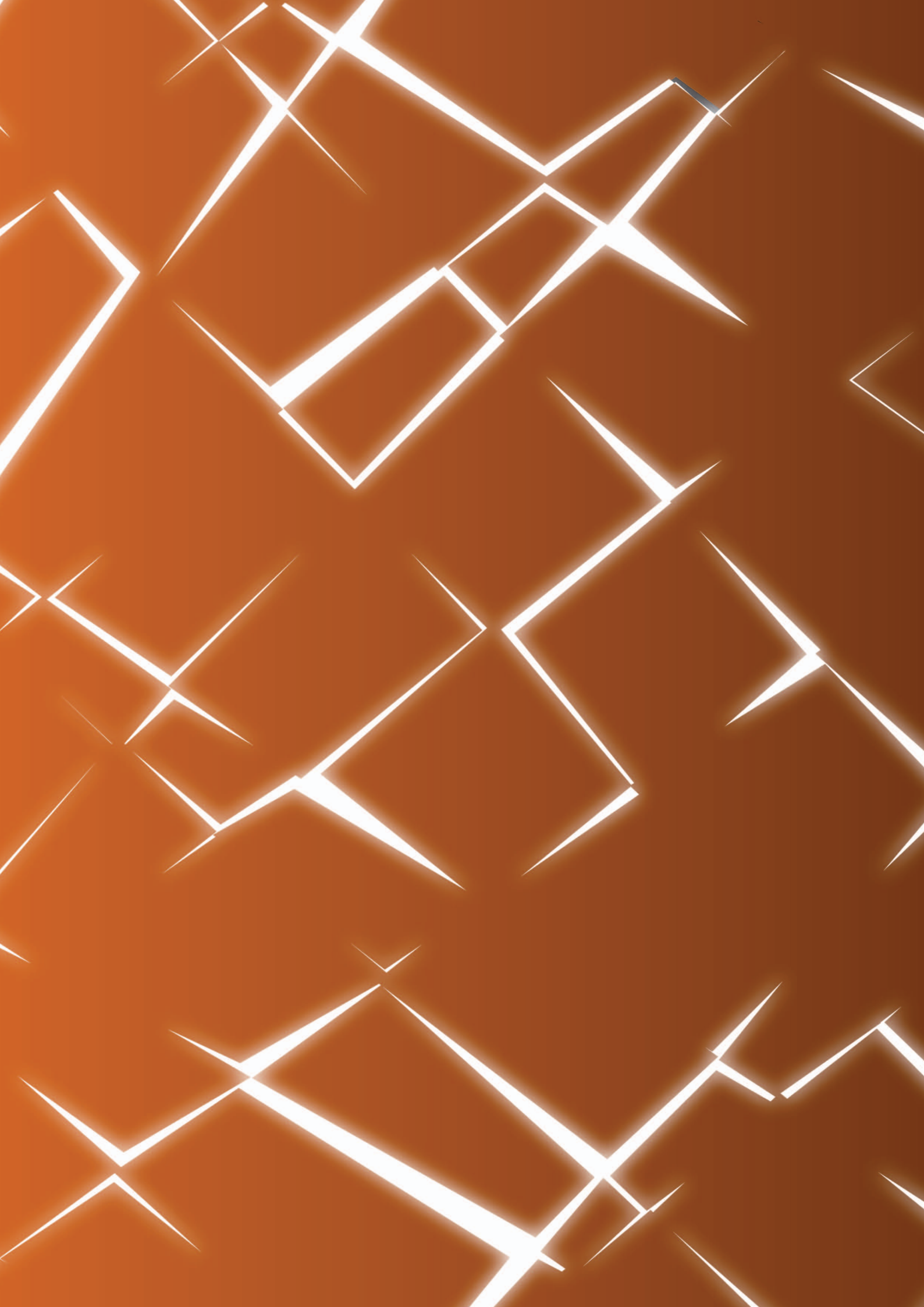

COFFRETS DE COMMANDE ET DISPOSITIFS DE CONTROLE

Coffret pour motoréducteurs **triphasés** avec inverter

QC600 | QC600S | QC600W

Armoire de contrôle avec variateur de fréquence pour moteurs à fins de courses électroniques

Détail des codes en fonction de la longueur du câble fourni :

Câble de 5 mètres :	Câble de 7 mètres :
QC600C5	QC600C7
QC600SC5	QC600SC7
QC600WC5	QC600WC7

Caractéristiques

- Armoire de commande avec inverseur intégré pour les portes rapides
- Rampes de vitesse programmables pour le démarrage et le freinage, l'ouverture et la fermeture
- Interface utilisateur conviviale pour une programmation simple
- Gestion électronique des fins de course à encodeur numérique
- Gestion des côtes pneumatiques, électriques 8k2 ou opto-électriques
- Gestion électronique de deux photocellules avec fonction d'autotest
- Entrées pour tableau de commande externe Ouvrir - Arrêter - Fermer
- Gestion de l'ouverture intermédiaire, de la fermeture automatique, du lavage des voitures
- Relais auxiliaire programmable libre de potentiel pour la commande de l'électrofrein
- Relais auxiliaire programmable isolé du potentiel pour utilisation
- Relais statique pour la gestion du signal utilisateur
- Connecteur pour module enfichable de feux de circulation ou 2 relais programmables
- Connecteur pour module enfichable de récepteur radio

Détails techniques

	QC600 / QC600S	**QC600W**
Alimentation	1~ 230 VAC - 50/60 Hz	3~ 400 VAC - 50/60 Hz
Sortie	3~ 230Vac +/- 15% 16A fuse	3~ 400Vac +/- 15% 16A fuse
Puissance moteur	**QC600**: 0,75 kW / **QC600S**: 2,2 kW	3,0 kW
Frequence sortie moteur	0-650 Hz	
Surcharge maximum	200% (10 sec)	
Temp. de fonctionnement	-10°C / +50°C	
Protection	IP 66 / NEMA4	
Dimensions	445 x 215 x 150 mm	

Coffret pour motoréducteurs **triphasés/monophasés**

QC500 | QC501

Armoire de contrôle pour moteurs à fins de courses mécaniques ou électroniques

Caractéristiques

- Compatible avec fins de courses mécaniques ou électroniques (**QC500E**, **QC501E**)
- Possibilité d'utilisation de 3 types de barres palpeuses (pneumatique, 8k2 électrique ou optoélectronique)
- Contacteurs inter-vérrouillés pour une fiabilité accrue
- Configuration simple via commutateurs DIP
- Encodeur automatique et apprentissage des sens de rotation
- Compatible cellules photoélectriques avec test automatique au démarrage
- Connections pour module radio RF (QCMR500)
- Compatible moteurs monophasés (**QC501**) et triphasés (**QC500**)
- Options pour des relais auxilliaires à contact secs
- Options pour des accessoires à contacts vissés
- Contrôle du couple par mesure de la vitesse moteur
- Connexions pour module électronique de commande pour feux de circulation
- Entrée RS485 pour modules optionnels spéciaux

Détails techniques

	QC500	**QC501**
Alimentation	3~ 230/400 VAC - 50/60 Hz	1~ 230 VAC - 50 Hz
Puissance moteur	3~ 400 VAC: max 4 kW 3~ 230 VAC: max 2.3 kW	1~ 230 VAC: max 1.5 kW
Alimentation accessoires extérieurs	24VDC / max 250 mA	
Protection	IP54	
Temp. de fonctionnement	-10°C / +50°C	
Dimensions	305 x 210 x 120 mm	

Coffret pour motoréducteurs **triphasés/monophasés**

QC400 | QC401

Armoire de contrôle simple pour moteurs à fins de courses électroniques, monophasés ou triphasés

Caractéristiques

- Armoire de contrôle triphasée 230/400V~ (**QC400**) / monophasée 230V~ (**QC401**)
- Compatible avec fins de courses électroniques
- 3 types de barres palpeuses (pneumatique, 8k2 électrique ou optoelectronique)
- Configuration automatique de barre palpeuse
- Contacteurs inter-vérouillés pour une fiabilité accrue
- Configuration simple via commutateurs DIL
- Encodeur automatique et apprentissage des sens de rotation
- Compatible cellules photoélectriques avec test automatique au démarrage
- Connections pour module radio RF (QCMR500)
- Compatible moteurs monophasés et triphasés
- Options pour des relais auxilliaires à contact secs
- Options pour des accessoires à contacts vissés
- Contrôle du couple par mesure de la vitesse moteur
- Connexions pour module électronique de commande pour feux de circulation
- Entrée RS485 pour modules optionnels spéciaux

Détails techniques

	QC400	**QC401**
Alimentation	3~ 400 VAC / 3~ 230 VAC - 50/60 Hz	1~ 230 VAC
Alimentation accessoires extérieurs	3~ 400 VAC: 2.2 kW / 3~ 230 VAC: 1.3 kW	0.75 kW
Fusible	24 VDC / Max 100 mA	
Puissance moteur	3 x 10 A	
Protection	IP54	
Temp. de fonctionnement	-10°C / +50°C	
Dimensions	305 x 210 x 120 mm	

Coffret pour motoréducteurs **triphasés/monophasés**

QC40F | QC40L

Armoire de contrôle pour moteurs BHS à fins de courses électroniques.

QC41F | QC41L

Versions monophasées 230V.

Caractéristiques

- Armoire de contrôle triphasée 400V~ (**QC40F/L**) / monophasée 230V~ (**QC41F/L**)
- Compatible avec fins de courses électroniques
- Ouverture et fermeture automatique
- Options de connexion aux dispositifs de sécurité :
  - Photocellules (QCF4/QCF5) et/ou barre palpeuse optométrique (QCSE2) (**QC40F/QC41F**)
  - Barre palpeuse 8k2 (**QC40F/QC41F**)
  - Barrière immatérielle FSS (**QC40L /QC41L**)
- Contact 24 vac
- Configuration simple via commutateurs DIP
- Apprentissage automatique des sens de rotation
- Connections pour module radio RF (QCMORAD - module récepteur radio 433.92 MHz - optional)
- Options pour des relais auxiliaires à contact secs (Feu rouge, ...)

Détails techniques

	QC40F / QC40L	**QC41F / QC41L**
Alimentation	3~ 400V - 50/60 Hz	1~ 230V - 50/60 Hz
Alimentation accessoires extérieurs	24 VAC / max 140 mA	30 VDC - 1 A
Fusible	3 x 4 A	2 x 6.3 A
Puissance moteur	1.0 kW	0.55 kW
Protection	IP54	
Temp. de fonctionnement	-10°C / +50°C	
Dimensions	305 x 210 x 120 mm	

Coffret pour motoréducteurs **triphasés/monophasés**

QC300 | QC301 | QC300R

Armoire de contrôle simple pour moteurs à fins de courses mécaniques

Caractéristiques

- Armoire de contrôle triphasée (**QC300**) / monophasée (**QC301**)
- Plus d'espace pour le câblage
- Connexions rapides pour le câble d'alimentation et celui des fins de courses
- Boutons intégrés en façade pour le contrôle de la MONTÉE, du STOP et de la DESCENTE
- Contacteurs inter-verrouillés pour une meilleure fiabilité
- Contacts de sécurités sélectionnables = photocellules optoélectroniques / contacts NF pour les cellules photoélectriques de sécurité
- Mode de fonctionnement sélectionnables pour la DESCENTE = homme mort ou automatique
- Fermeture automatique (programmation du temps de travail)
- Couleurs / séquences de LED pour l'affichage visuel des principales fonctions / dépannage
- Facilité de connexion en parallèle pour regrouper plusieurs QC300 dans un même bouton-poussoir

Détails techniques

	QC300	**QC300R**	**QC301**
Alimentation	3~ 400 VAC - 50/60 Hz	3~ 230 VAC - 50/60 Hz	1~ 230 VAC - 50 Hz
Puissance moteur	4 kW	2 kW	2 kW
Alimentation accessoires extérieurs	24 VDC / max 70 mA		
Fusible	315 mA		
Protection	IP54		
Temp. de fonctionnement	-10°C / +50°C		
Dimensions	133 x 208 x 80 mm		

Accessoires supplémentaires (pour QC600/QC500/QC400)

QCMR500

Module radio additionnel

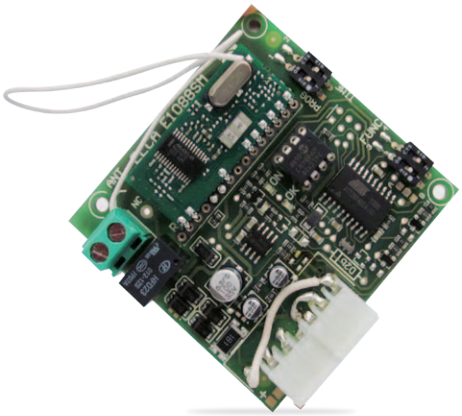

Détails techniques

Alimentation	24 Vcc
Couverture (int/ext)	20/200 m
Sortie	NO
Codes	1997
Frequence	433.92 MHz
Emetteur (non inclus)	QCTE

QCLSM

Carte électronique embrochable pour la gestion des feux de signalisation et de la lampe de courtoisie

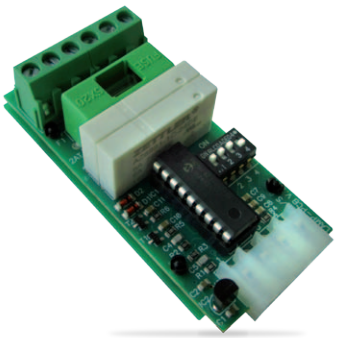

Détails techniques

Alimentation	24 Vdc
Sortie alimentation lampes	Max 230Vac / 24Vdc
Fusible	2 A

QCMORAD

Module radio additionnel pour BHS Completo et armoires de commande QC40F/L-QC41F/L

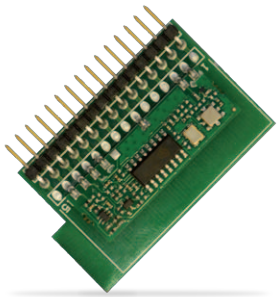

Détails techniques

Alimentation	5 V
Couverture (int/ext)	20/200 m
Frequence	433.92 MHz
Emetteur (non inclus)	QCTE

Câbles de connexion

Câble d'alimentation avec prise industrielle pour armoires de contrôle triphasées

3CASPT01 (1 m) (3P + T + N)
3CASPT02 (1 m) (3P + T)

Câble d'alimentation avec prise industrielle pour armoires de contrôle monophasées

3CASPM01 (1 m) (2P + T)

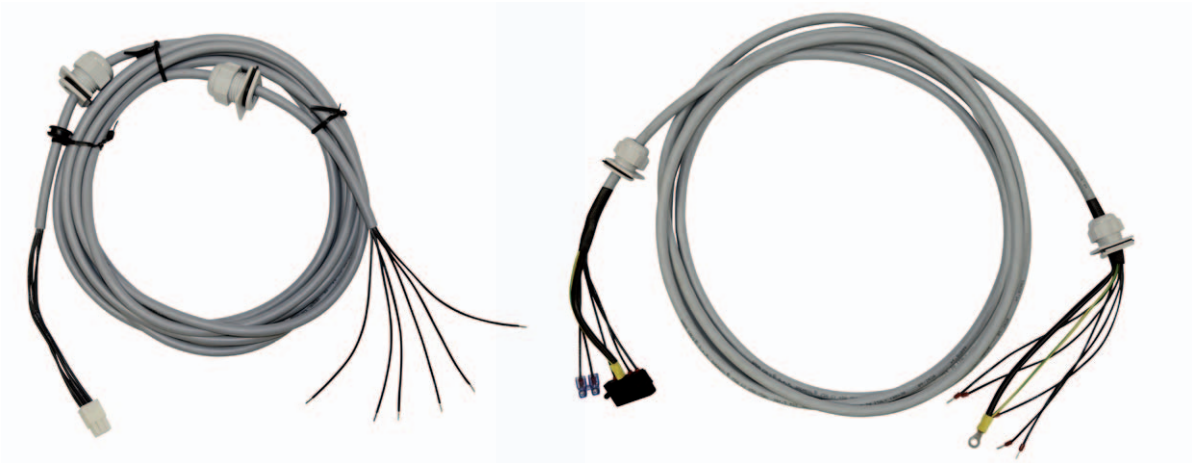

Câbles (alimentation et fin de course) pour les armoires de contrôle QC600/S/W

FLSI600.50 (5 m)
FLSI600.70 (7 m)

Câble unique de raccordement moteur/armoire de contrôle

FLSI4P6S.50 (5 m)
FLSI4G6.70 (7 m)
FLSI4G6.100 (10 m)

Table d'adaptation câble/armoire de contrôle

Armoires de contrôle	Câbles d'alimentation (fourni avec les armoire de contrôle)			Câble moteur/armoire de contrôle (à acheter séparément)
	3CASPT01	3CASPT02	3CASPM01	FLSI4P6S.50 FLSI4G6.70 FLSI4G6.100
QC500 / QC500E	■ *	■		■
QC501 / QC501E			■	■
QC400 / QC400E	■ *	■		■
QC401 / QC401E			■	■
QC40L / QC40L	■ *	■		■
QC300	■ *	■		■
QC301			■	■
QC300R		■		■

* Câble sur demande en cas de besoin de pôle N

Accessoires supplémentaires

Chaîne supplémentaire

CAT416	8 m (anneau)
CAT416.70	14 m (anneau)
CAT416.50M	50 m (moulinet)

Poignées de débrayage rapide

Pour BHS	
10SBLRV	(4 m)
Pour SIDONE	
10SBLRVRC	(4 m)
10SBLRV70RC	(7 m)

Coffrets pour motoréducteurs monophasés

QC00

Coffret avec récepteur radio

Caractéristiques

QC00 est un coffret dans une boîte en ABS IP 44 (IP 65 sur demande) qui permet le contrôle radio de portes enroulables avec motoréducteurs jusqu'à 500 W de puissance.

- Fonctionnement : par impulsions, homme présent (à la fermeture)
- Commande radio
- Photocellules
- Timer pour la pause et la fermeture automatique
- Temps de travail réglable de 3 secondes à 4 minutes

Détails techniques

Alimentation	230 Vac - 50 Hz (±10%)
Fréquence	433.92 MHz
Alimentation accessoires extérieurs	24 Vac / Max 140 mA
Nombre de codes radio	15
Degré de protection	IP44
Puissance moteur	max 500 W
Température de fonctionnement	-10°C /+60°C
Temps de travail (par défault)	30 sec
Dimensions	145 x 145 x 59 mm
Poids	300 g

Coffrets pour motoréducteurs monophasés

QC000

Coffret basique

Caractéristiques

QC000 est un coffret homme présent dans une boîte en ABS IP 44 (IP 65 sur demande) qui permet le contrôle en sécurité de portes enroulables avec motoréducteurs jusqu'à 500 W de puissance.

- Fonctionnement : homme présent
- Commande STOP
- Photocellules
- Feu clignotant

Détails techniques

Alimentation	230 Vac - 50 Hz (±10%)
Alimentation accessoires extérieurs	24 Vac / Max 250 mA
Degré de protection	IP44
Puissance moteur	max 500 W
Température de fonctionnement	-10°C / +50°C
Fuse de protection	6.3 A
Dimensions	145 x 145 x 59 mm
Poids	300 g

QCTE

Émetteur 4 canaux

Détails techniques

Canaux	4
Fréquence	433,92 MHz
Alimentation	3V mod. CR2430
Autonomie de la batterie (ans)	2
Puissance rayonnée	<10 mW
Protection	IP40
Couverture (int/ext)	20 m / 200 m
Code radio	RC Gaposa
Temp. de fonctionnement	-10°C / +50°C
Dimensions (mm)	35 x 53 x 12

QCTRKP

Sélecteur numérique mural sans fil

Détails techniques

Canaux	2
Fréquence	433,92 MHz
Alimentation	2x 3V mod. CR2430
Autonomie de la batterie (ans)	2
Puissance rayonnée	<10 mW
Protection	IP54
Couverture (int/ext)	20 m / 200 m
Code radio	RC Gaposa
Temp. de fonctionnement	-10°C / +50°C
Dimensions (mm)	75 x 85 x 36

QCSE2

Photocellules de sécurité optoélectroniques

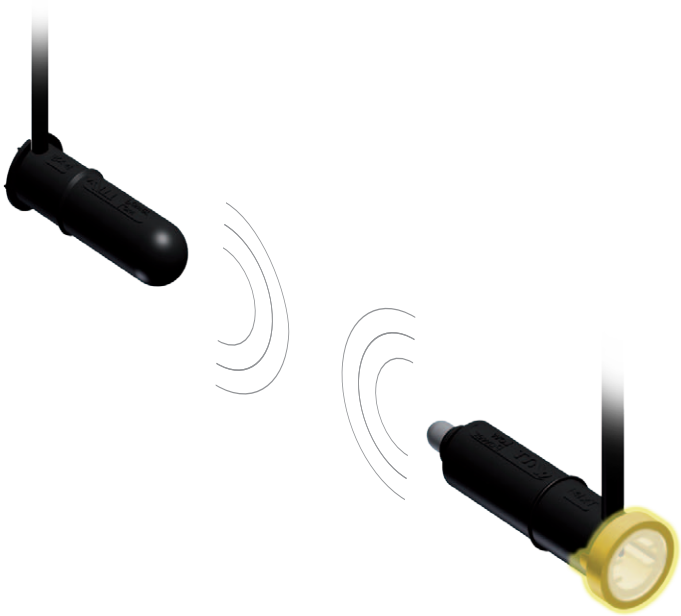

Ensemble comprenant photocellules optiques (Ø12mm), câble en spirale et boîte de jonction et deux butées (35mm) pour une protection complète contre tous les obstacles.

- Les photocellules sont compatibles avec tous les profils communs de joints en caoutchouc et assurent un fonctionnement correct même avec des portes de grandes dimensions. Elles sont moins sensibles au vent et à la flexion et sont résistantes contre les inversions de tension et les courts-circuits.
- Le câble est testé et garanti pour 100.000 cycles dans des conditions extrêmes.
- La boîte de jonction (IP65) a un design très plat pour être compatible avec toutes les lames du marché et résiste à une forte charge de traction du câble spiralé.

Portée du signal	12 m
Voltage	9/16V Résiste aux inversions de tension
Absorption	typ. 3.8mA
Sortie	Sortie transistor : Charge max 20mA A l'épreuve des courts circuits
Fréquence sortie	Reconnaissance automatique typ. 900Hz
Signal sortie	Signal rectangualaire Niveau bas : 0-0.5V / haut 2.5-4V
Câble	3x0.14 mm², ø 3.4mm PUR, sans halogen. Resistant à l'acide et à l'huile
Temp. de fonctionnement	-25°... +75°C
Dimensions	Ø12 x 39 mm

QCF4

Cellule photo-électrique à infrarouge

- Auto-alignement
- Portée maxi. 15 m

QCF5

- Auto-alignement
- Portée maxi. 30 m

75 x 65 x 30 mm

Alimentation	12 - 24V AC/DC
Relais contact	1A MAX 30V DC
Temp. de fonctionnement	–10°C / +60°C
Absorption	2W
Degré de protection	IP54
Dimensions	56x82x24 mm

Accessoires à usage commercial, industriel et pour portes de garage

QCRS1

Recepteur

QCRS1 est un récepteur à auto-apprentissage capable de mémoriser jusqu'à 31 codes différents de manière simple et rapide. Il est constitué d'une robuste boîte étanche.

- Gestion de l'auto-apprentissage radio des émetteurs
- Programmation séquentielle des émetteurs
- Fonctionnement correct assuré même dans les lieux les plus brouillés.

Alimentation	24 V DC/AC
Fréquence	433.92 MHz
Relais	1A / 30 VDC
Irradiation sur antenne	-60 dBm
Sensibilité	102 dBm
Consommation (en veille)	30 mA
Degré de protection	55
Température de fonctionnement	-20°C /+60°C
Dimensions	50 x 133 x 25 mm
Poids	65 g

QCL4I

Lampe clignotante

Lampe clignotante électronique à 230 Vac avec intermittence complet de bride pour le montage au mur et trou pour l'antenne.

115x85x85 mm

Disponible en deux couleurs : orange et jaune

ANT433

Antenne

Antenne pour étendre la portée de réception de la commande avec récepteur radio.

- 433/434 MHz
- Câble RG58 4,5 m

Sélecteur de commande et inverseur à usage commercial, industriel et pour portes de garages

Blindoor

Boîtier de sécurité en aluminium avec cle. Son design compact lui permet de contenir le commutateur rotatif Twisty et le dispositif de débrayage du motoréducteur SPLIT.
Il peut être monté en saillie ou être encastré au mur.

Sur demande il est disponible dans la version avec clé anti-effraction.

ACS12

ACS12S
avec clé anti-effraction

167x111x35 mm

ACSI

Sélecteur de commande à encastrer à clé avec commutateur à ressort (cylindre européen DIN 18252). Boîte en matériel plastique.

75x90x15 mm

ACSE

Sélecteur de commande montage en saillit à clé avec commutateur à ressort (cylindre européen DIN 18252). Boîte en alliage aluminium.

75x90x50 mm

ACS1

Sélecteur de commande à encastrer à clé avec commutateur à ressort.

85x80x25 mm

ACP4

Inverseur trois boutons (montée-stop-descente) de robuste construction pour usage industriel.

70x140x60 mm

Twisty **ACPG**

Inverseur mural "twisty".

70x70x30 mm

ACPS1C5

Selecteur de commande précâblé 3 positions et avec un commutateur à retour automatique.

72x80x56 mm

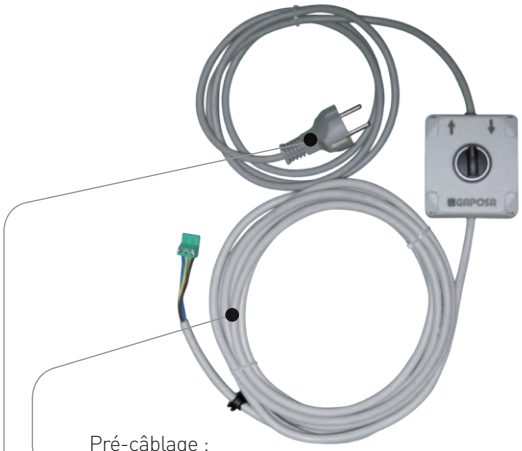

Pré-câblage :
- câble de 5 m
- câble d'alimentation de 1 m avec prise Schuko

ACP4AC11

Inverseur trois boutons précâblé pour BHS Completo.

70x140x60 mm

Longueur du câble : 11 m

Résumé des armoires de controle et tableau récapitulatif

ARMOIRES DE COMMANDE MONOPHASÉES

REFERENCE	DESCRIPTION	Puissance Moteur Maximale	Cable double corps	Boutons en façade	Programa-tion écran digital	Photocellu-les standard QCF4/QCF5	Barre palpeuse optométrique QCSE2	Barre palpeuse resitive 8K2	Barrière immatérielle PNP	Barrière immatérielle FSS	Feu Clignotant QCL4I	Feu de signalisation	
QC201	Armoire multi-fonctions avec récepteur radio avec lampe de courtoisie	800 W		■		■	■				■		
QC301	Armoire de commande Armoire de commande pour moteur fin de couse mécanique (6 cames)	2.0 kW	■	■		■	■						
QC41L	Armoire de commande multi-fonction pour moteur fin de course électroniques (digitales)	550 W	■	■		■	■		■	■	■		
QC41F	Armoire de commande multi-fonction pour moteur fin de course électroniques (digitales)	550 W	■	■		■	■	■			■		
QC401	Armoire de commande multi-fonction pour moteur fin de course mécanique (6 cames)	750 W	■	■		■	■	■			■	■ QCLSM	
QC401E	Armoire de commande multi-fonction pour moteur fin de course électroniques (digitales)	750 W	■	■		■	■	■			■		
QC501	Armoire de commande multi-fonction pour moteur fin de course mécanique (6 cames)	1.5 kW	■	■	■	■	■		■	■	■		
QC501E	Armoire de commande multi-fonction pour moteur fin de course électroniques (digitales)	1.5 kW	■	■	■	■	■	■	■	■	■		

ARMOIRES DE COMMANDE TRIPHASÉES

REFERENCE	DESCRIPTION	Puissance Moteur Maximale	Cable double corps	Boutons en façade	Programa-tion écran digital	Photocellu-les standard QCF4/QCF5	Barre palpeuse optométrique QCSE2	Barre palpeuse resitive 8K2	Barrière immatérielle PNP	Barrière immatérielle FSS	Feu Clignotant QCL4I	Feu de signalisation	
QC300	Armoire de commande Armoire de commande pour moteur fin de couse mécanique (6 cames)	4.0 kW	■	■		■	■						
QC40L	Armoire de commande multi-fonction pour moteur fin de course électroniques (digitales)	1.0 kW	■	■					■	■	■		
QC40F	Armoire de commande multi-fonction pour moteur fin de course électroniques (digitales)	1.0 kW	■	■		■	■	■			■		
QC400	Armoire de commande multi-fonction pour moteur fin de course mécanique (6 cames)	2.2 kW	■	■		■	■	■			■	■ QCLSM	
QC400E	Armoire de commande multi-fonction pour moteur fin de course électroniques (digitales)	2.2 kW	■	■		■	■	■			■		
QC500	Armoire de commande multi-fonction pour moteur fin de course mécanique (6 cames)	4.0 kW	■	■	■	■	■		■	■	■		
QC500E	Armoire de commande multi-fonction pour moteur fin de course électroniques (digitales)	4.0 kW	■	■	■	■	■	■	■	■	■		

ARMOIRES DE COMMANDE TRIPHASÉES AVEC VARIATEUR DE FREQUENCE

REFERENCE	DESCRIPTION	Puissance Moteur Maximale	Cable double corps	Boutons en façade	Programa-tion écran digital	Photocellu-les standard QCF4/QCF5	Barre palpeuse optométrique QCSE2	Barre palpeuse resitive 8K2	Barrière immatérielle PNP	Barrière immatérielle FSS	Feu Clignotant QCL4I	Feu de signalisation	
QC600	Armoire de commande multi-fonction pour moteur RAPIDO avec fin de électroniques (digitales)	750 W	■	■	■	■	■	■	■	■	■		
QC600S	Armoire de commande multi-fonction pour moteur RAPIDO avec fin de électroniques (digitales)	2.2 kW	■	■	■	■	■	■	■	■	■	■ QCLSM	
QC600W	Armoire de commande multi-fonction pour moteur RAPIDO avec fin de électroniques (digitales)	3.0 kW	■	■	■	■	■	■	■	■	■		

ARMOIRES DE COMMANDE MONOPHASÉES

Récepteur radio	Temps de travail	Montée automatique	Fermeture automatique	Lampe de courtoisie	Contact 24V	Auto diagnostique photocel-lules	SPLIT Moteur central	XQ Moteur Tubulaire	BRD 140/180/250 Rideau Métalique	MIDI Rideau Métalique	MAXXI Rideau Métalique	BHS/BBS Port Sectionnelle	RAPIDO Porte rapide ≤ 90 rpm	RAPIDO Porte rapide ≥ 130rpm
■	■	■	■	■ integré	AC		■	■				■ ver. H		
■ QCRS1	■	■	■		AC							■ ver. M		
■ QCMORAD		■	■		AC	■ avec FSS						■ ver. E		
		■	■		AC							■ ver. E		
■ QCMR 500	■	■	■		DC	■						■ ver. M		
	■	■	■		DC	■						■ ver. E		
	■	■	■	■	DC	■						■ ver. M		
	■	■	■	■	DC	■						■ ver. E		

ARMOIRES DE COMMANDE TRIPHASÉES

Récepteur radio	Temps de travail	Montée automatique	Fermeture automatique	Lampe de courtoisie	Contact 24V	Auto diagnostique photocel-lules	SPLIT Moteur central	XQ Moteur Tubulaire	BRD 140/180/250 Rideau Métalique	MIDI Rideau Métalique	MAXXI Rideau Métalique	BHS/BBS Port Sectionnelle	RAPIDO Porte rapide ≤ 90 rpm	RAPIDO Porte rapide ≥ 130rpm
■ QCRS1	■	■	■		AC				■ ver. M	■ ver. M	■ ver. M	■ ver. M	■ ver. M	
■ QCMORAD		■	■		AC	■ avec FSS						■ ver. E		
		■	■		AC							■ ver. E		
■ QCMR 500	■	■	■	■	DC	■			■ ver. M	■ ver. M	■ ver. M	■ ver. M	■ ver. M	
	■	■	■	■	DC	■			■ ver. E	■ ver. E	■ ver. E	■ ver. E	■ ver. E	
	■	■	■	■	DC	■			■ ver. M	■ ver. M	■ ver. M	■ ver. M	■ ver. M	
	■	■	■	■	DC	■			■ ver. E	■ ver. E	■ ver. E	■ ver. E	■ ver. E	

ARMOIRES DE COMMANDE TRIPHASÉES AVEC VARIATEUR DE FREQUENCE

Récepteur radio	Temps de travail	Montée automatique	Fermeture automatique	Lampe de courtoisie	Contact 24V	Auto diagnostique photocel-lules	SPLIT Moteur central	XQ Moteur Tubulaire	BRD 140/180/250 Rideau Métalique	MIDI Rideau Métalique	MAXXI Rideau Métalique	BHS/BBS Port Sectionnelle	RAPIDO Porte rapide ≤ 90 rpm	RAPIDO Porte rapide ≥ 130rpm
■ QCMR 500	■	■	■	■	DC	■							■ ver. E Pour une correspondance correcte avec les moteurs, reportez-vous au tableau de la page 147.	
	■	■	■	■	DC	■								
	■	■	■	■	DC	■								

ANTICHUTE

APPAREILLAGE MÉCANIQUE DE SÉCURITÉ POUR RIDEAUX MÉTALLIQUES

DESCRIPTION

L'antichute est un appareillage mécanique de sécurité pour rideaux métalliques à enroulement sans compensation par ressorts avec une double fonction :

- Support de l'arbre du rideau
- Antichute, en cas d'une brusque accélération dans le sens de la descente du rideau, causée par la rupture d'un des éléments de connexion entre la transmission et l'arbre du rideau

L'antichute est construit avec des matériaux complètement protégés de l'oxydation. Il est constitué d'un trou d'axe central connecté à l'arbre du rideau et d'un support métallique avec coussinets en caoutchouc pour compenser d'éventuelles excentricités (sauf M1H / P200).
Les antichutes GAPOSA sont équipés d'un système d'amortissement de l'impact et d'un dispositif coupant l'alimentation éléctrique au moment où l'antichute se déclenche.

Afin de choisir le modèle le plus indiqué, il est important de bien connaître les antichutes et d'en comprendre pleinement le fonctionnement. Voici quelques notions de base :

Couple nominal
Donne la valeur dans laquelle il faut faire entrer le modèle d'antichute le plus indiqué par rapport au poids du rideau et au diamètre de l'arbre d'enroulement. Il faut faire attention à ce que le couple nominal du moteur qu'on envisage d'installer soit inférieur à celui que l'antichute peut supporter.

Couple d'arrêt max
Exprime le maximum de sollicitation qui se produit quand l'antichute se déclenche.

Vitesse de travail
Est le nombre de tours auquel l'antichute fonctionne comme simple support, c'est-à-dire sans entrer en prise. Le nombre de tours de l'arbre du rideau ne doit jamais dépasser cette vitesse.

GAMME

- **M1A/H** 80 Nm
- **P200/H/M** 137 Nm
- **M3A** 258 Nm
- **M4A** 404 Nm
- **M7A** 708 Nm
- **M10A** 1000 Nm
- **M15A** 1551 Nm
- **M20A** 2200 Nm
- **M30A** 3109 Nm

ANTICHUTE

M1A
P200

Antichutes avec surfaces symétriques pour une installation sans conditions.

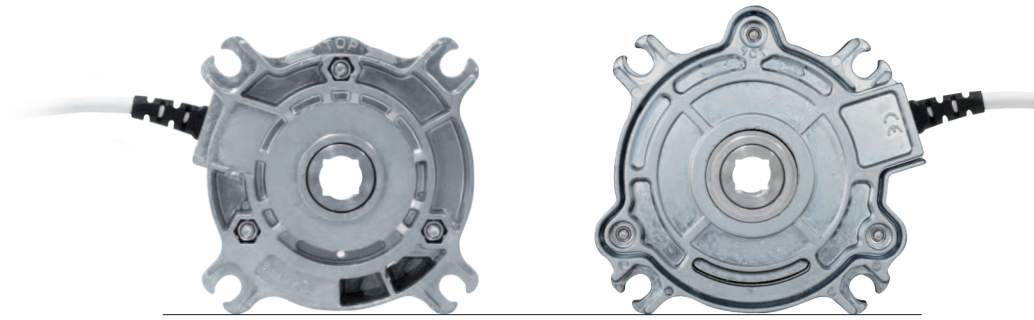

M1A P200

	M1A	P200
Couple admissible (Nm)	80	137
Couple dynamique (Nm)	436	575
Vitesse de fonctionnement (rpm)	22	22
Couple de serrage vis (Nm)	4.0	8.0
N. d'homologation TÜV	TorFV 10/154	TorFV 18/185
Poids (Kg)	0.85	1

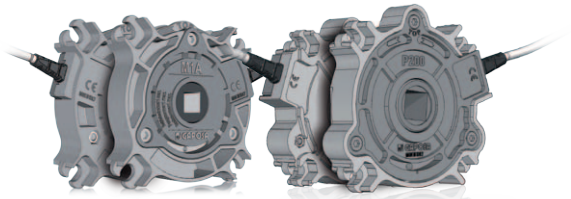

Surfaces symétriques

Système de blocage bidirectionnel

Versions spécifiques

M1H / P200H

Versions H avec **un roulement libre avant installation**.
Le frein est livré en état de roulement libre, ce qui signifie que l'organe de verrouillage est désactivé jusqu'à ce qu'un cordon soit tiré pour l'activation.

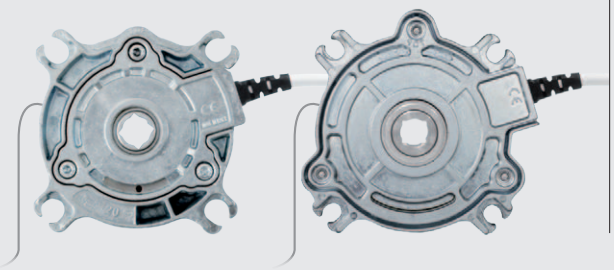

P200M

Développé pour des joues spécifiques, le frein de sécurité P200M possède une protection galvanisée.

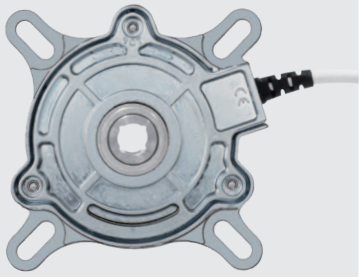

M3A

Couple admissible (Nm)	258
Couple dynamique (Nm)	978
Vitesse de fonctionnement (rpm)	16
Couple de serrage vis (Nm)	5.5
N. d'homologation TÜV	TorFV 7/125
Poids (Kg)	2.1

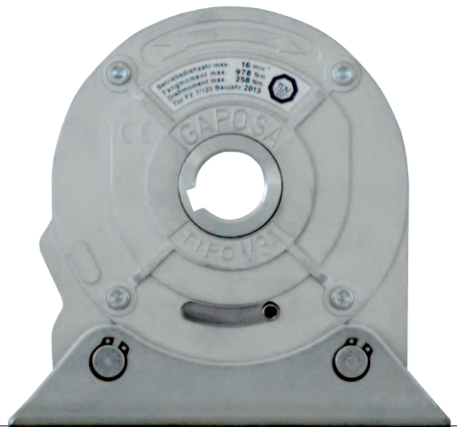

M4A
M7A
M10A

	M4A	M7A	M10A
Couple admissible (Nm)	404	708	1000
Couple dynamique (Nm)	1979	3299	3560
Vitesse de fonctionnement (rpm)	14	12	12
Couple de serrage vis (Nm)	5	6	8
N. d'homologation TÜV	TorFV 5/065	TorFV 5/066	TorFV 5/067
Poids (Kg)	4.7	10	12.5

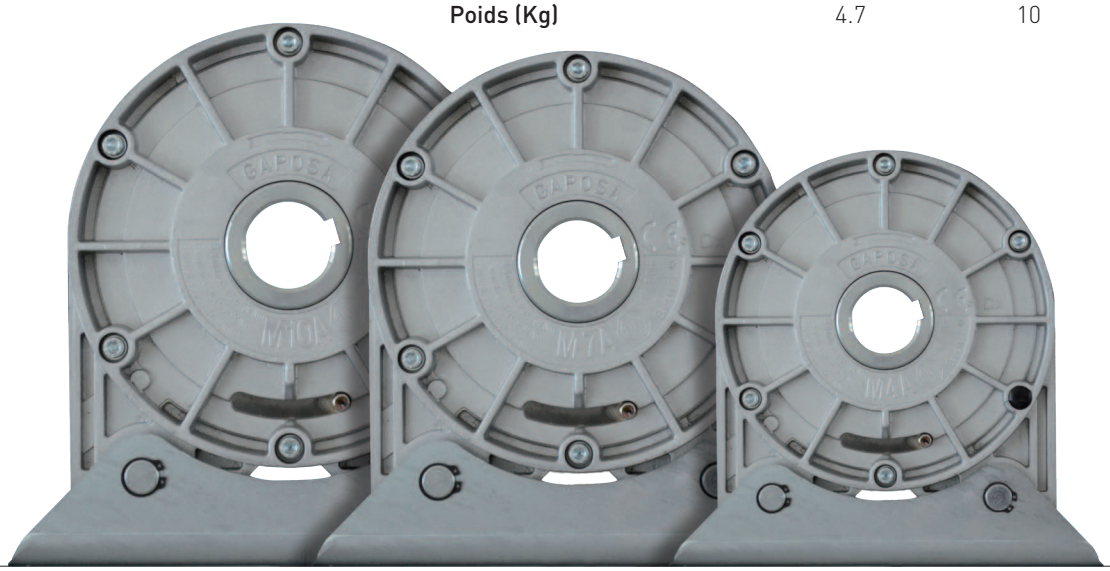

M15A
M20A
M30A

	M15A	M20A	M30A
Couple admissible (Nm)	1551	2200	3109
Couple dynamique (Nm)	8842	16588	-
Vitesse de fonctionnement (rpm)	18	12	12
Couple de serrage vis (Nm)	12	26	30
N. d'homologation TÜV	TorFV 7/126	-	-
Poids (Kg)	19.5	20	45

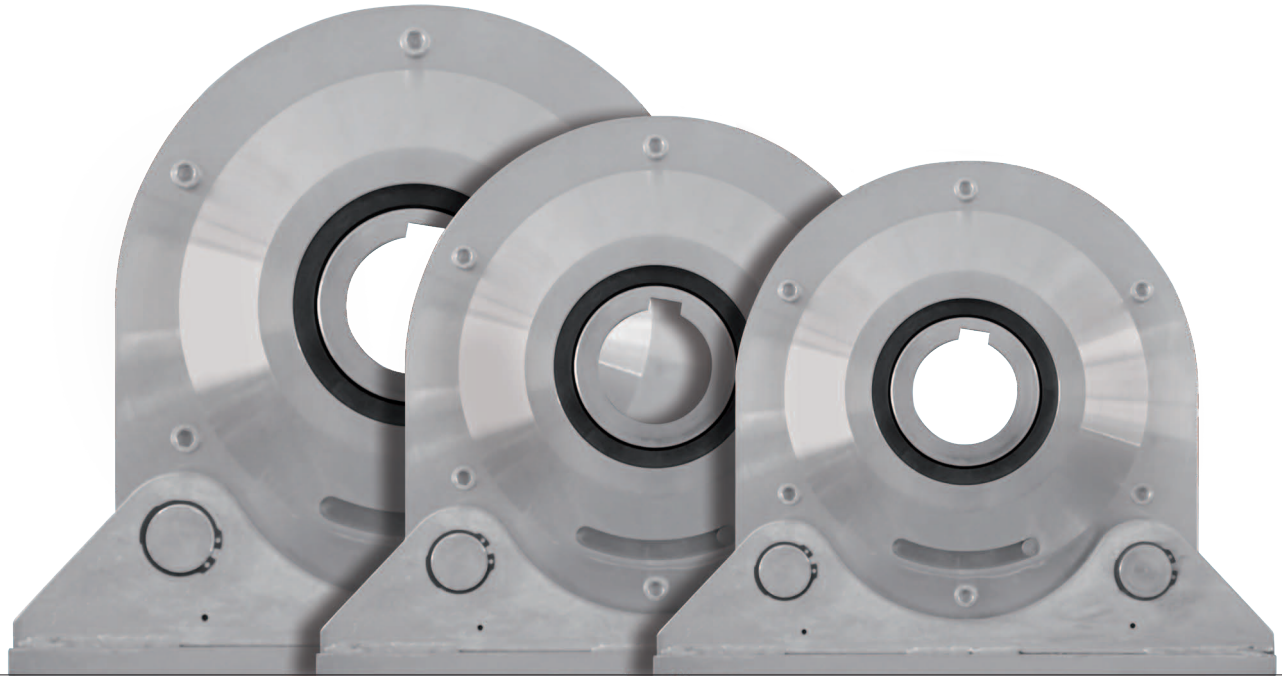

ANTICHUTE Dimensions (mm)

M1A / M1H

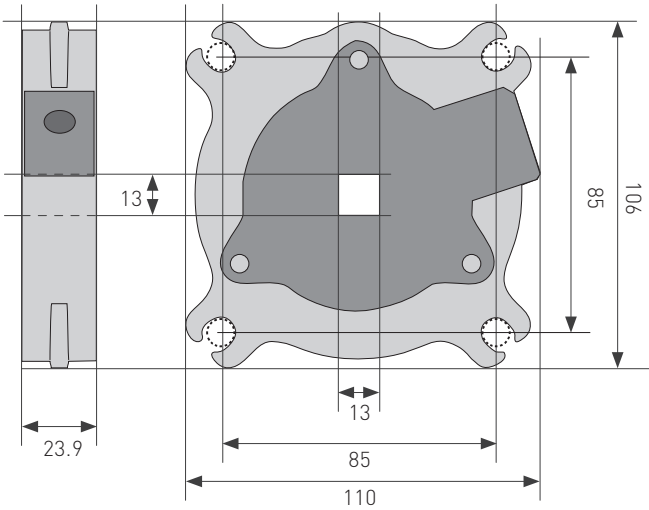

P200 / P200H

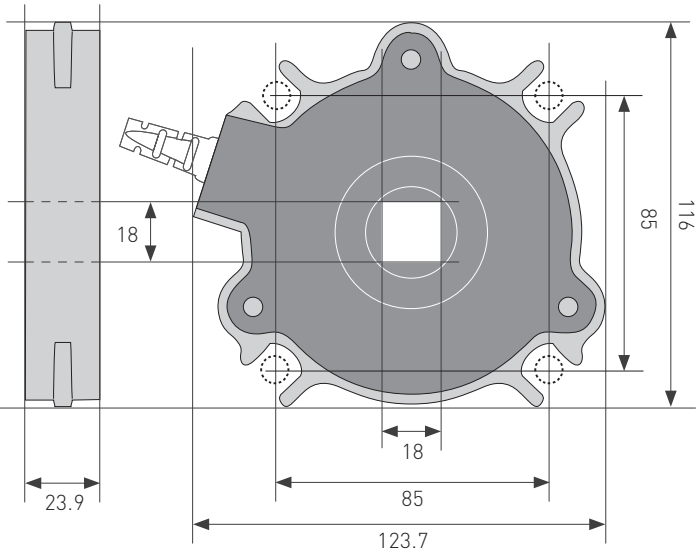

P200M

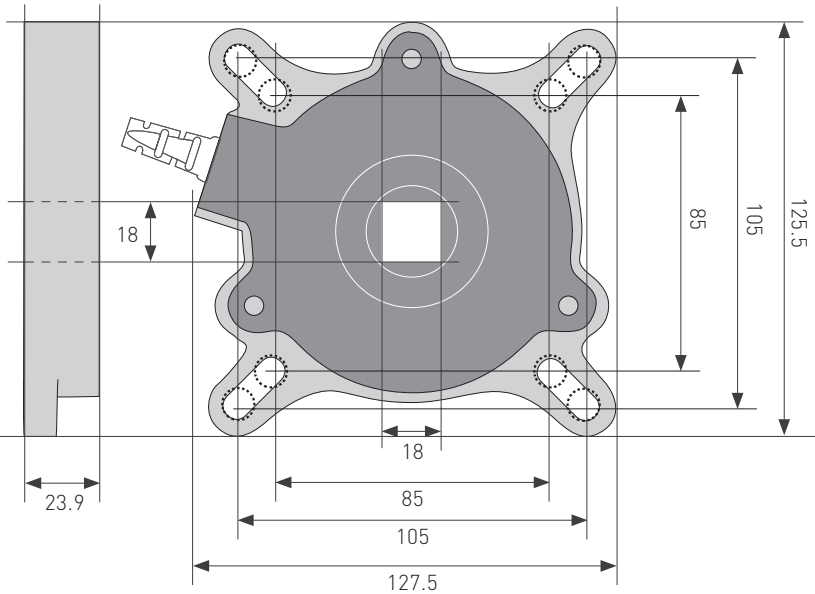

M3A M4A M7A M10A M15A M20A M30A

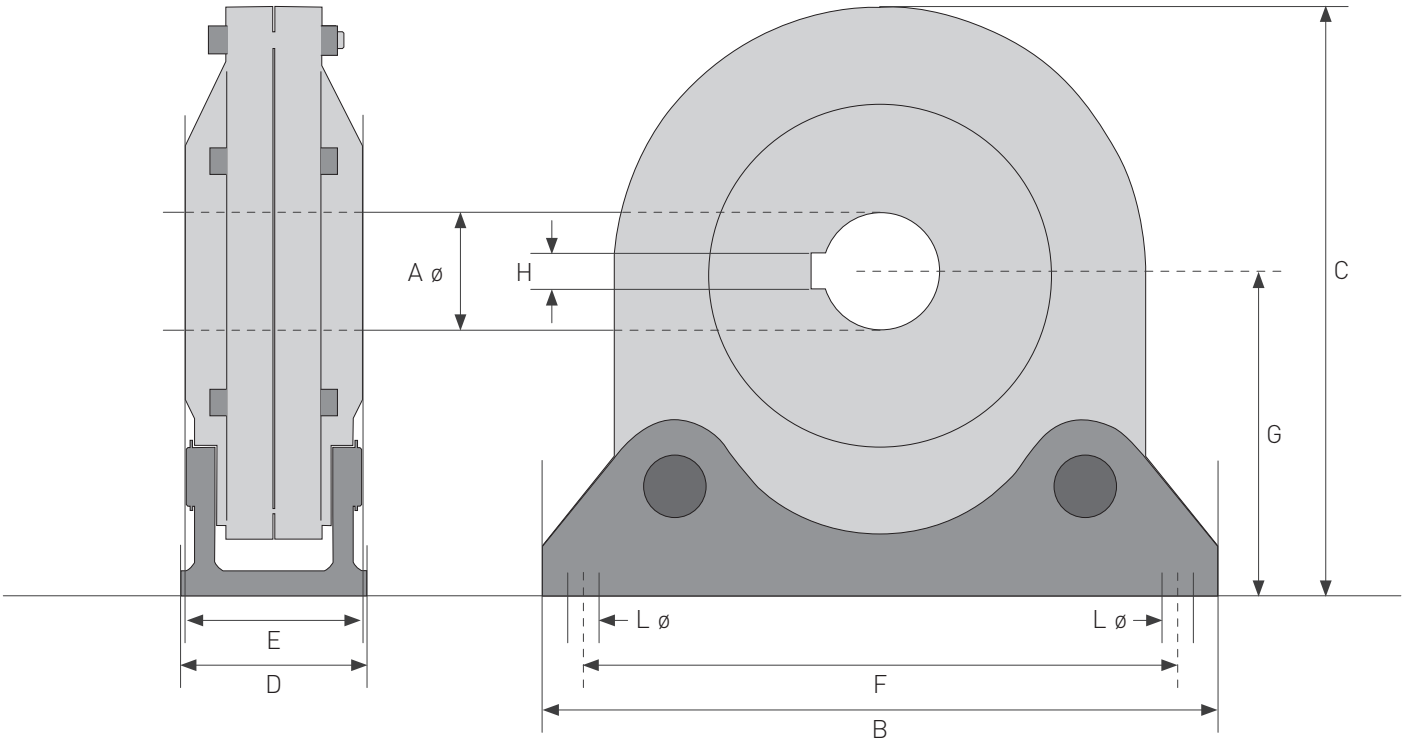

Segment (mm)	M3A	M4A	M7A	M10A	M15A	M20A	M30A
A ø	25	30	40	40	50	65	70
B	165	216	268	280	320	345	415
C	158	202	255	260	265	290	348
D	33	56	56	71	80	80	110
E	30	50	55	57	58	63	105
F	145	186	240	240	290	315	365
G	91	122	151	156	140	153	191
H	8	8	12	12	14	18	20
L ø	9	12	16	16	17	17	22
Vis de fixation	2 x M8	2 x M10	2 x M14	2 x M14	2 x M16	2 x M16	2 x M20

Embouts télescopiques (CLIP) - **M1A**

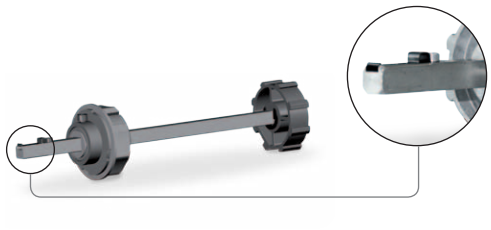

AXE CARRE 13 mm - LONGUEUR 250 mm

AXCL135725	pour tube octogonal 70 mm
AXCL137825	pour tube rond 78 mm
AXCL138925	pour tube Deprat 89 mm

AXE CARRE 13 mm - LONGUEUR 600 mm

AXCL138960	pour tube Deprat 89 mm

Embouts télescopiques (CLIP) - **P200**

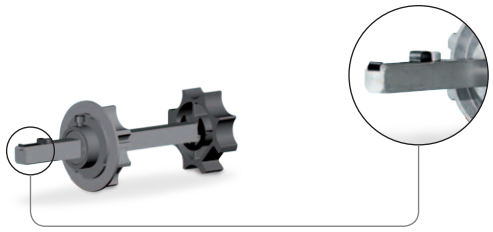

AXE CARRE 18 mm - LONGUEUR 250 mm

AXCL185725	pour tube octogonal 70 mm
AXCL187825	pour tube rond 78 mm
AXCL187025	pour tube rond 70 mm
AXCL188925	pour tube Deprat 89 mm
AXCL1810125	pour tube rond 101.6x3.6 mm
AXCL18101225	pour tube rond 101.6x2.0 mm

AXE CARRE 18 mm - LONGUEUR 600 mm

AXCL188960	pour tube Deprat 89 mm

Embouts télescopiques (STANDARD) - **M1A**

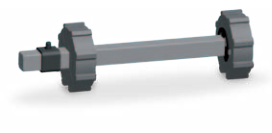

AXE CARRE 13 mm - LONGUEUR 250 mm

AXC135725	pour tube octogonal 70 mm
AXC13ZF8025	pour tube ZF rond 80 mm
AXC13589	pour tube Deprat rond 89 mm
AXCR131012	pour tube rond 101,6x3,6 mm
AXCR1370	pour tube rond 70 mm
AXC13O625	pour tube octogonal 60 mm

Embouts télescopiques (STANDARD) - **P200**

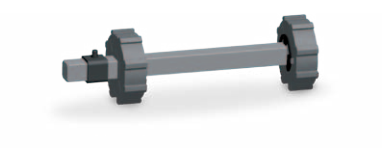

AXE CARRE 18 mm - LONGUEUR 250 mm

AXC5725	pour tube octogonal 70 mm
AXCZF6425	pour tube ZF rond 64 mm - **Max couple moteur 40Nm**
AXCZF8025	pour tube ZF rond 80 mm
AXCR7025	pour tube rond 70 mm
AXCD58925	pour tube Deprat 89 mm
AXCR10125	pour tube rond 101.6x3.6 mm
AXCR101225	pour tube rond 101.6x2.0 mm

AXE CARRE 18 mm - LONGUEUR 600 mm

AXCD58960	pour tube Deprat 89 mm

ANTICHUTE

Tableau de sélection

Le tableau suivant vous aidera à choisir le modèle d'antichute le plus adéquat par rapport au poids et aux dimensions du rideau et au diamètre de l'arbre.

P200

ø TUBE x EPAISSEUR (mm) ►		70x2.6			83x1.5			88.9x3.2			98x2		
HAUTEUR DU RIDEAU (m) ►		3	5	7	3	5	7	3	5	7	3	5	7
LARGEUR DU RIDEAU (m) ►	3	150	86	57	129	75	50	207	174	117	198	139	95
	5	150	86	57	129	75	50	188	174	117	182	139	95
	7	150	86	57	129	75	50	174	174	117	170	139	95
	9	150	86	57	129	75	50	164	165	117	161	139	95
	11	150	86	57	129	75	50	156	157	117	154	139	95

POIDS MAX DU RIDEAU (KG)

ø TUBE x EPAISSEUR (mm) ►		101.6x3.6			108x3.6			125x1.5			133.3x4		
HAUTEUR DU RIDEAU (m) ►		3	5	7	3	5	7	3	5	7	3	5	7
LARGEUR DU RIDEAU (m) ►	3	196	197	175	190	191	193	173	174	121	168	171	174
	5	181	182	175	177	178	180	166	166	121	163	166	168
	7	169	170	171	167	168	169	158	159	121	158	159	121
	9	160	161	162	158	160	161	151	152	121	150	153	155
	11	153	154	155	152	153	154	146	146	121	145	148	150

POIDS MAX DU RIDEAU (KG)

M3A

ø TUBE x EPAISSEUR (mm) ►		88.9x3.2			101.6x3.6			108x3.6			133.3x4			159x4.5			168x4.5		
HAUTEUR DU RIDEAU (m) ►		3	5	7	3	5	7	3	5	7	3	5	7	3	5	7	3	5	7
LARGEUR DU RIDEAU (m) ►	3	285	285	285	360	312	279	351	306	275	314	284	259	279	260	242	267	252	235
	5	168	165	165	245	245	245	279	279	275	314	283	259	278	260	241	266	251	235
	7	112	112	112	167	167	167	191	191	191	314	283	258	278	259	259	265	250	234

POIDS MAX DU RIDEAU (KG)

M4A

ø TUBE x EPAISSEUR (mm) ►		133.3x4			159x4.5			168x4.5			177.8x5			193.7x5.4			219.1x5.9		
HAUTEUR DU RIDEAU (m) ►		3	5	7	3	5	7	3	5	7	3	5	7	3	5	7	3	5	7
LARGEUR DU RIDEAU (m) ►	3	493	425	375	434	387	348	412	373	338	392	359	327	360	336	309	312	300	280
	5	345	345	345	430	384	345	408	369	333	387	354	322	353	329	303	303	290	272
	7				389	380	342	386	364	330	382	349	318	347	323	297	293	281	263

POIDS MAX DU RIDEAU (KG)

M7A

ø TUBE x EPAISSEUR (mm) ►		177.8x5			193.7x5.4			219.1x5.9			244.5x6.3			267x7.1		
HAUTEUR DU RIDEAU (m) ►		3	5	7	3	5	7	3	5	7	3	5	7	3	5	7
LARGEUR DU RIDEAU (m) ►	3	553	510	467	509	480	444	446	433	408	394	389	373	353	351	341
	5	548	506	464	505	475	470	439	426	402	384	380	364	340	339	329
	7	545	503	460	499	470	435	432	419	396	375	371	355	328	327	318

POIDS MAX DU RIDEAU (KG)

M10A

ø TUBE x EPAISSEUR (mm) ►		193.7x5.4			219.1x5.9			244.5x6.3			267x7.1			298.5x7.1			323.9x8		
HAUTEUR DU RIDEAU (m) ►		3	5	7	3	5	7	3	5	7	3	5	7	3	5	7	3	5	7
LARGEUR DU RIDEAU (m) ►	3	823	759	692	721	686	637	632	616	581	564	557	533	486	484	472		427	421
	5	816	753	687	711	676	629	619	603	570	547	540	517	465	463	451		399	393
	7	809	746	681	701	667	619	606	590	557	529	522	500	443	441	430		370	365

POIDS MAX DU RIDEAU (KG)

M15A

ø TUBE x EPAISSEUR (mm) ►		219.1x5.9			244.5x6.3			267x7.1			298.5x7.1			323.9x8			368x8			419x8.8	
HAUTEUR DU RIDEAU (m) ►		3	5	7	3	5	7	3	5	7	3	5	7	3	5	7	3	5	7	3	5
LARGEUR DU RIDEAU (m) ►	3	1160	1142	1095	1139	1033	1007	948	944	933	843	840	837	767	767	765	665	664	663	567	566
	5	1156	1138	1091	1033	1028	1002	941	937	926	834	831	828	757	756	754	650	649	648	546	545
	7	868	868	868	1028	1023	997	934	931	919		822	820	746	744	742	635		633	523	524

POIDS MAX DU RIDEAU (KG)

M20A

ø TUBE x EPAISSEUR (mm) ►	244.5x6.3	267x7.1	298.5x7.1	323.9x8	355.6x8	368x8	406.4x8.8	419x8.8	457.2x10	508x11
POIDS MAX DU RIDEAU (KG) ►	1615	1480	1320	1220	1110	1073	970	940	860	775

M30A

ø TUBE x EPAISSEUR (mm) ►	244.5x6.3	267x7.1	298.5x7.1	323.9x8	355.6x8	368x8	406.4x8.8	419x8.8	457.2x10	508x11
POIDS MAX DU RIDEAU (KG) ►	2300	2100	1880	1730	1575	1520	1382	1339	1227	1100

Conditions générales de vente

1. **PRIX** : Les prix peuvent varier sans aucun préavis. Ils pourront être révisés en fonction de la variation des coûts même pendant la fourniture. Les prix s'entendent départ GAPOSA.
2. **DÉLAIS DE LIVRAISON** : Les délais de livraison communiqués sont indicatifs et sans aucun engagement. Un retard de livraison ne peut donner ni lieu à des pénalités, des dommages et intérêts, ni justifier l'annulation de la commande.
3. **TRANSPORT** : La marchandise, même si vendue en franco de port, voyage entièrement et toujours aux risques du commettant. Pour l'expédition, en absence d'accords spécifiques, on utilisera le moyen jugé le meilleur. GAPOSA n'assume aucune responsabilité pour un éventuel retard.
4. **CONTRÔLES, RÉCLAMATIONS ET MARCHANDISE DE RETOUR** : A l'arrivée, le destinataire doit contrôler la marchandise. Les réclamations arrivées après 3 jours de la réception de la marchandise ne seront pas acceptées. Aucune marchandise de retour ne sera acceptée sans autorisation ni en port payé.
5. **PAIEMENT** : Le paiement de la fourniture (même en cas de livraison partielle) doit être effectué selon les conditions indiquées sur la facture, au siège de GAPOSA. A aucun titre et pour aucun motif le client est autorisé à modifier, de son fait, la date de règlement et la date d'échéance prévue. Des intérêts de retard seront comptés. Les frais d'éventuelles dettes non payées seront débitées au commettant.
6. **DURÉE DE GARANTIE** : Pour les moteurs résidentiels, GAPOSA accorde une garantie totale de 5 ans à partir de la date de facturation. Pour les moteurs industriels et commerciaux et sur tous les coffrets de commandes et dispositifs de contrôle, GAPOSA accorde une garantie totale de 2 ans à partir de la date de facturation. La responsabilité de GAPOSA est limitée à la remise en état ou au remplacement gratuit des produits qui seront déclarés défectueux. Les produits réparés ou remplacés pendant la période de garantie bénéficieront de ces mêmes conditions. Le transport sera, dans tous les cas, entièrement aux frais de l'acheteur.
7. **EXCLUSION DE LA GARANTIE.** La garantie ne comprend pas la prise en charge :
   - des dommages causés par une mauvaise procédure d'installation ou par un mauvais emploi de la part de l'utilisateur final.
   - des dommages causés par un branchement électrique ne se référant pas aux schémas fournis et/ou par un branchement qui n'a pas été effectué dans le respect des normes en vigueur, ou encore si le dommage est conséquent aux pannes ou aux vices inhérents au réseau d'alimentation électrique.
   - des dommages causés par un mauvais usage des produits.
   - des conséquences de catastrophes naturelles, des cas de force majeure ou des cas fortuits.
   - des dommages dérivés de l'utilisation de moteurs GAPOSA avec des accessoires électriques (interrupteurs, armoires de commande etc...) non homologués par son service technique ou non compatibles avec les produits GAPOSA.
   - des frais de réparation ou de remplacement d'appareils qui ont subi des dégâts à cause de leur utilisation sur des installations qui n'ont pas été faites dans les règles de l'art.
   - des frais de démontage et de réinstallation des produits.
   - des frais de transport des appareils à réparer.
8. **VARIANTES** : Les éventuelles dérogations aux conditions de fourniture susmentionnées et établies entre les parties resteront étroitement limitées à ce qui a été convenu. Sans aucune référence explicite, toutes les autres conditions resteront inchangées et confirmées.
9. **TRIBUNAL COMPÉTENT** : En cas de litige de n'importe quelle nature ou de contestations, même de l'étranger, le seul tribunal compétent est celui de Fermo - Italie.
10. **PROTECTION SUR LES BREVETS** : Des solutions techniques adoptées sur les motoréducteurs et les antichutes sont protégées par des brevets internationaux.

1025

GAPOSA srl
via Ete, 90 - 63900 Fermo - Italy
Tel. +39.0734.220701
info@gaposa.com
www.gaposa.com

GAPOSA INC.
2550 Blvd of the Generals
Eagleville, PA 19403 - USA
Tel. 484.927.4385
salesus@gaposa.com

GAPOSA FRANCE sarl
Parc Aktiland II - 7 rue de Lombardie
69800 Saint-Priest - France
Tel. +33 (0)4 72 79 74 30

GAPOSA ESPAÑA 99 sl
Pol. Ind. Els Mollons - C/ Cullerers, 27
46970 Alaquàs (Valencia) - España
Tel. +34.961501380

GAPOSA S.E. EUROPE LTD
Ulitsa "Poruchik Nedelcho Bonchev" 10
1528 NPZ Iskar, Sofia - Bulgaria
Tel. +30 6981 547 300

盐城市格泊萨贸易有限公司
YANCHENG GAPOSA TRADING CO., LTD
江苏盐城城南新区大数据产业园南楼10楼
10th floor, A Block, S&T Building, Dashuju
Industrial Park, Yancheng Jiangsu China 224004

KAISER NIENHAUS Komfort & Technik GmbH
Daimlerstraße 1, 46414 Rhede - Deutschland
Tel. +49-2872-9183040
www.kaiser-nienhaus.de

METALLPRESS MP GmbH
Lappacher Weg 23
D-91315 Höchstadt a. d. Aisch - Deutschland
Tel. 0049 (0)9193 1525
www.metallpress.de